DELTA

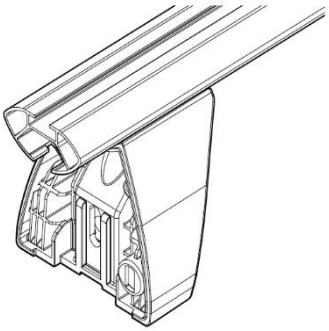

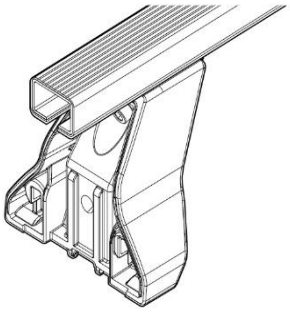

OMEGA

PAG. 6

FIXING KIT DELTA

1

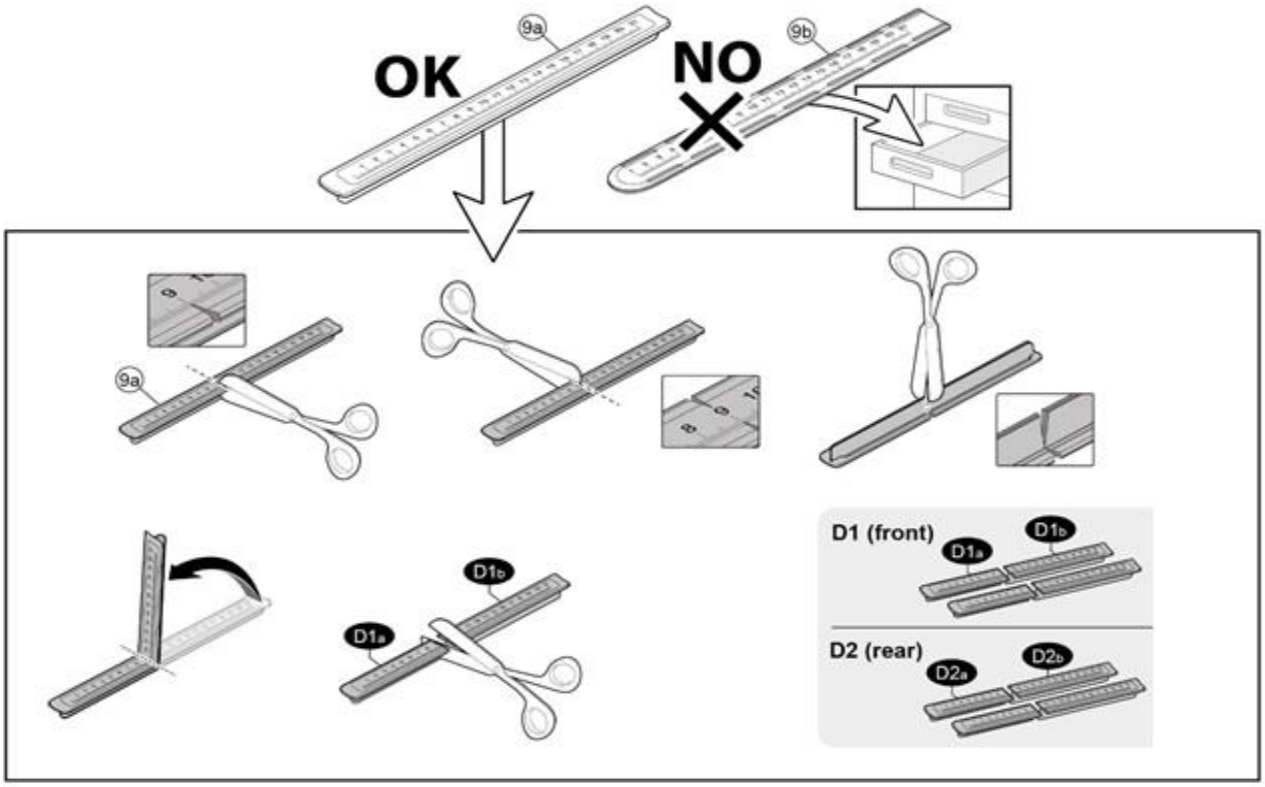

MANUFACTURER	MODEL CAR	DOORS	MODEL YEAR	D1	D2
ACURA	*ILX (DE1/2/3)*	*5*	*12>*	*7,2*	*6,8*
ACURA	*RDX I (TB1)*	*5*	*07>12*	*11,3*	*10,0*
AUDI	*A3 (8PA) Sportback*	*5*	*04>12*	*12,4*	*10,7*
CADILLAC	*XTS*	*4*	*13>19*	*5,5*	*6,6*
CHEVROLET	*Malibù IX (No tetto in vetro / No glass sunroof)*	*4*	*16>*	*9,7*	*6,1*
DAIHATSU	*Terios II (J200/F700)*	*5*	*06>17*	*13,7*	*13,1*
DODGE	*Durango III*	*5*	*11>*	*12,4*	*10,6*
FORD	*F150 SuperCab*	*2*	*15>20*	*8,6*	*8,6*
FORD	*F150 SuperCrew Cab*	*4*	*15>20*	*8,6*	*8,6*
FORD	*F150 XIV Crew Cab*	*4*	*22>*	*8,1*	*8,1*
FORD	*F250*	*4*	*15>*	*8,6*	*8,6*
FORD	*Fiesta VI*	*5*	*08>13*	*11,9*	*10,8*
FORD	*Maverick*		*21>*	*4,6*	*4,5*
FORD	*Ranger T6 (P375)*	*4*	*11>*	*9,0*	*7,7*

FORD	S-Max II	5	15>	13,7	13,7
GENESIS	G70 (HS)	4	17>	5,7	5,7
HONDA	Civic IX (FB) Sedan	4	12>15	9,1	6,8
HONDA	Civic IX Hatchback	5	11>15	7,1	6,0
HONDA	Civic VIII Sedan	4	06>11	9,1	6,8
HONDA	Insight II	5	09>14	5,3	6,0
HONDA	Jazz / Fit (GE)	5	07>14	13,5	11,8
HONDA	Passport III	5	19>	5,6	5,6
HONDA	Pilot III	5	16>	6,7	6,7
HYUNDAI	Accent V (HC) Hatchback	5	17>	13,4	13,4
HYUNDAI	Genesis (BH)	4	09>14	5,6	5,6
HYUNDAI	i10 (IA)	5	13>17	13,4	12,3
HYUNDAI	i10 (IA)	5	17>19	13,6	12,3
HYUNDAI	i10 (AC3)	5	19>	13,3	13,1
HYUNDAI	i10 (PA)	5	07>13	9,9	9,9
HYUNDAI	i20 (BC3)	5	20>	5,0	4,3
HYUNDAI	i20 (BC3) N	5	20>	5,0	4,3
HYUNDAI	ix20	5	10>	7,7	6,0
HYUNDAI	Kona	5	17>23	7,0	5,7
HYUNDAI	Kona Electric	5	18>23	7,0	5,7
HYUNDAI	Kona Hybrid	5	19>23	7,0	5,7
HYUNDAI	Tucson (NX4)	5	20>	9,0	6,3
JEEP	Grand Cherokee (WK2)	5	10>	10,7	10,7
KIA	Picanto (JA)	5	17>	10,1	9,4
KIA	Picanto (TA)	5	11>17	9,7	9,7
KIA	Rio (DE) Hatchback	5	05>11	11,3	10,7
KIA	Rio (YB) Hatchback	5	17>	5,2	3,4
KIA	Stinger	4	18>	6,8	3,7
LEXUS	IS (XE30)	4	13>	13,4	13,4
LEXUS	NX (AZ10)	5	14>	10,8	9,3
MAZDA	BT-50	4	11>	9,0	7,7
MITSUBISHI	L200 / Triton IV	4	06>15	5,4	7,3
NISSAN	Micra / March (K14)	5	17>	12,3	12,5
NISSAN	Note / Versa	5	04>12	13,2	12,6
NISSAN	Note / Versa	5	13>	5,1	5,1
SSANGYONG	Korando	5	19>	9,7	10,3
SUBARU	Trezia	5	11>	5,2	4,3
TOYOTA	Auris / Corolla (E150)	5	06>12	5,0	5,0
TOYOTA	Auris / Corolla (E180)	5	12>18	11,9	11,6
TOYOTA	Auris / Corolla (E180) Touring Sports	5	13>18	12,0	12,0
TOYOTA	Avalon (XX50)	4	18>	9,1	8,1
TOYOTA	Camry (XV70)	4	17>	6,5	6,3
TOYOTA	Corolla (E120) Sedan	4	00>17	12,3	13,3
TOYOTA	Corolla (E210) Sedan	4	18>	2,3	3,0
TOYOTA	Hilux (AN30)	4	11>15	7,2	6,2
TOYOTA	Prius + / Prius v / Prius α	5	15>	8,7	6,2
TOYOTA	Prius III (XW30)	5	09>15	7,2	5,6
TOYOTA	Ractis / Verso S (XP120)	5	10>17	5,2	4,3
TOYOTA	Rav 4 (XA40)	5	13>18	8,5	7,6
TOYOTA	Tundra (XK50) Crew Max	4	14>	5,4	5,4
TOYOTA	Tundra (XK50) Double Cab	2	14>	5,4	5,4
TOYOTA	Urban Cruiser	5	09>	2,1	2,1
TOYOTA	Verso	5	09>18	11,0	12,3
VOLKSWAGEN	Tiguan II (AD1)	5	16>	9,2	6,2
VOLKSWAGEN	Tiguan II (AD1) R-line	5	16>	9,2	6,2
VOLKSWAGEN	Touran II (5T)	5	15>	10,8	10,2
VOLKSWAGEN	T-Roc (A1)	5	18>	7,5	6,5
VOLVO	V40	5	95>12	8,8	6,8

2

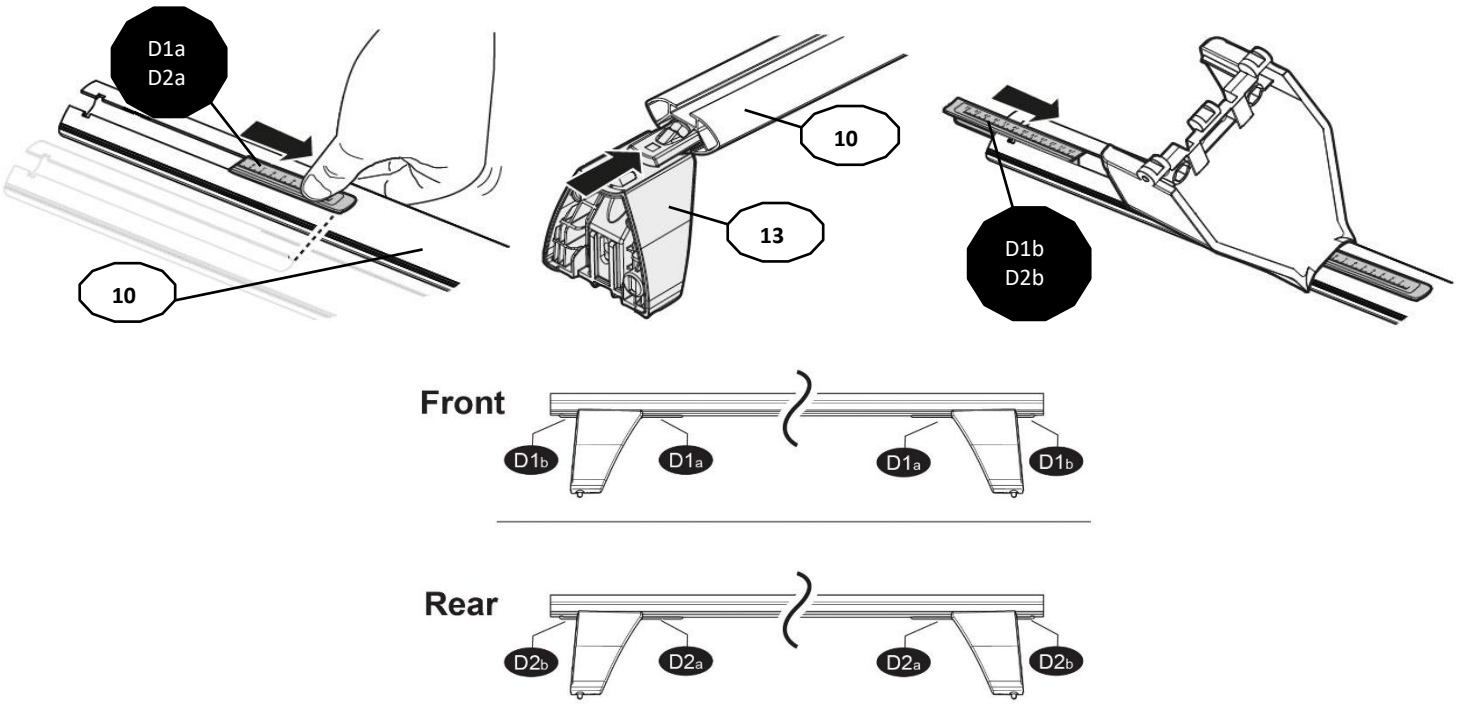

3

x4

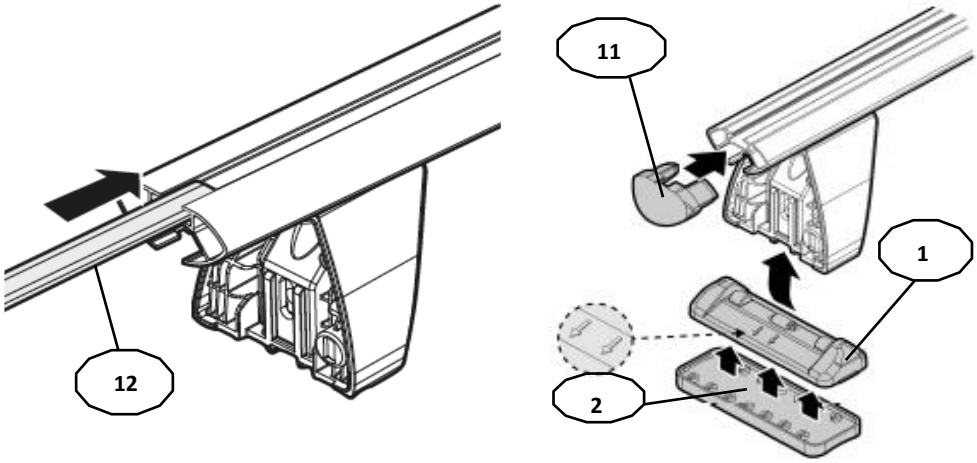

4

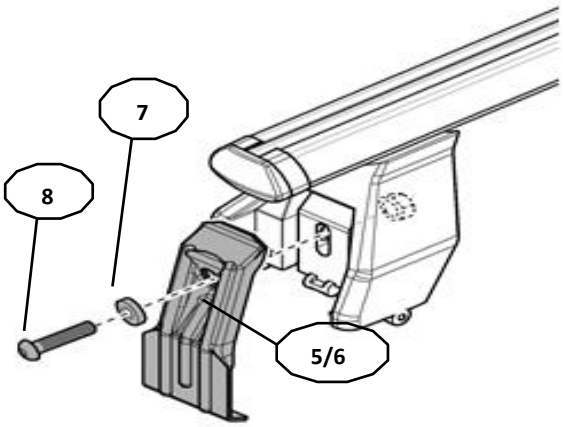

Front	Rear
5	6

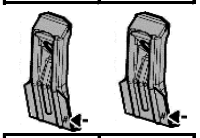

26	26
2X	2X

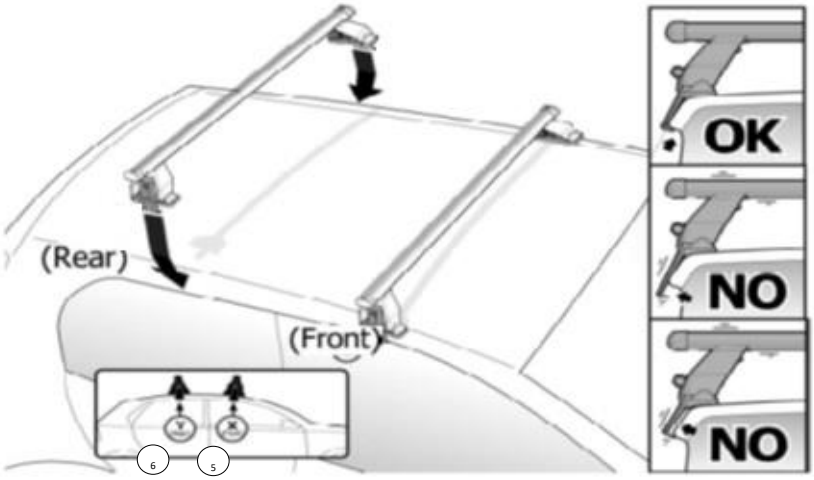

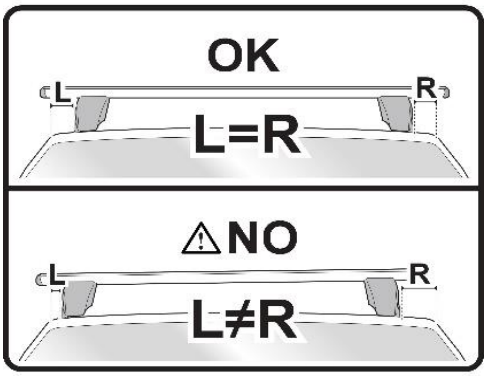

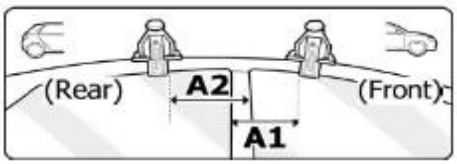

OR

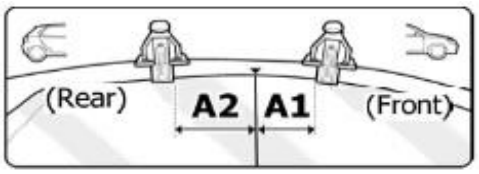

MANUFACTURER	MODEL CAR	DOORS	MODEL YEAR	A1 cm	A2 cm	A1 in	A2 in
ACURA	ILX (DE1/2/3)	5	12>	18	41	7,1	16,1
ACURA	RDX I (TB1)	5	07>12	27	37	10,6	14,6
AUDI	A3 (8PA) Sportback	5	04>12	19	50	7,5	19,7
CADILLAC	XTS	4	13>19	22	42	8,7	16,5
CHEVROLET	Malibù IX (No tetto in vetro / No glass sunroof)	4	16>	22	42	8,7	16,5
DAIHATSU	Terios II (J200/F700)	5	06>17	30	35	11,8	13,8
DODGE	Durango III	5	11>	17	47	6,7	18,5
FORD	F150 SuperCab	2	15>20	30	40	11,8	15,7
FORD	F150 SuperCrew Cab	4	15>20	13	50	5,1	19,7
FORD	F150 XIV Crew Cab	4	22>	13	50	5,1	19,7
FORD	F250	4	15>	13	50	5,1	19,7
FORD	Fiesta VI	5	08>13	20	40	7,9	15,7
FORD	Maverick		21>	25	45	9,8	17,7
FORD	Ranger T6 (P375)	4	11>	24	44	9,4	17,3
FORD	S-Max II	5	15>	27	42	10,6	16,5
GENESIS	G70 (HS)	4	17>	19	44	7,5	17,3
HONDA	Civic IX (FB) Sedan	4	12>15	27	37	10,6	14,6
HONDA	Civic IX Hatchback	5	11>15	32	33	12,6	13,0
HONDA	Civic VIII Sedan	4	06>11	27	37	10,6	14,6
HONDA	Insight II	5	09>14	28	39	11,0	15,4
HONDA	Jazz / Fit (GE)	5	07>14	22	38	8,7	15,0
HONDA	Passport III	5	19>	11	53	4,3	20,9
HONDA	Pilot III	5	16>	23	41	9,1	16,1
HYUNDAI	Accent V (HC) Hatchback	5	17>	22	42	8,7	16,5
HYUNDAI	Genesis (BH)	4	09>14	22	42	8,7	16,5
HYUNDAI	i10 (IA)	5	13>17	29	31	11,4	12,2
HYUNDAI	i10 (IA)	5	17>19	29	31	11,4	12,2
HYUNDAI	i10 (AC3)	5	19>	25	37	9,8	14,6
HYUNDAI	i10 (PA)	5	07>13	22	43	8,7	16,9
HYUNDAI	i20 (BC3)	5	20>	19	45	7,5	17,7
HYUNDAI	i20 (BC3) N	5	20>	19	45	7,5	17,7
HYUNDAI	ix20	5	10>	25	44	9,8	17,3
HYUNDAI	Kona	5	17>23	20	43	7,9	16,9
HYUNDAI	Kona Electric	5	18>23	20	43	7,9	16,9
HYUNDAI	Kona Hybrid	5	19>23	20	43	7,9	16,9
HYUNDAI	Tucson (NX4)	5	20>	16	48	6,3	18,9
JEEP	Grand Cherokee (WK2)	5	10>	18	47	7,1	18,5
KIA	Picanto (JA)	5	17>	29	38	11,4	15,0
KIA	Picanto (TA)	5	11>17	26	32	10,2	12,6

KIA	Rio (DE) Hatchback	5	05>11	26	35	10,2	13,8
KIA	Rio (YB) Hatchback	5	17>	28	37	11,0	14,6
KIA	Stinger	4	18>	25	44	9,8	17,3
LEXUS	IS (XE30)	4	13>	29	37	11,4	14,6
LEXUS	NX (AZ10)	5	14>	25	42	9,8	16,5
MAZDA	BT-50	4	11>	24	44	9,4	17,3
MITSUBISHI	L200 / Triton IV	4	06>15	5	69	2,0	27,2
NISSAN	Micra / March (K14)	5	17>	20	45	7,9	17,7
NISSAN	Note / Versa	5	04>12	33	40	13,0	15,7
NISSAN	Note / Versa	5	13>	25	40	9,8	15,7
SSANGYONG	Korando	5	19>	25	44	9,8	17,3
SUBARU	Trezia	5	11>	32	44	12,6	17,3
TOYOTA	Auris / Corolla (E150)	5	06>12	25	40	9,8	15,7
TOYOTA	Auris / Corolla (E180)	5	12>18	29	43	11,4	16,9
TOYOTA	Auris / Corolla (E180) Touring Sports	5	13>18	28	48	11,0	18,9
TOYOTA	Avalon (XX50)	4	18>	31	33	12,2	13,0
TOYOTA	Camry (XV70)	4	17>	22	42	8,7	16,5
TOYOTA	Corolla (E120) Sedan	4	00>17	22	42	8,7	16,5
TOYOTA	Corolla (E210) Sedan	4	18>	22	42	8,7	16,5
TOYOTA	Hilux (AN30)	4	11>15	22	45	8,7	17,7
TOYOTA	Prius + / Prius v / Prius α	5	15>	14	50	5,5	19,7
TOYOTA	Prius III (XW30)	5	09>15	31	40	12,2	15,7
TOYOTA	Ractis / Verso S (XP120)	5	10>17	32	44	12,6	17,3
TOYOTA	Rav 4 (XA40)	5	13>18	22	45	8,7	17,7
TOYOTA	Tundra (XK50) Crew Max	4	14>	27	37	10,6	14,6
TOYOTA	Tundra (XK50) Double Cab	2	14>	27	37	10,6	14,6
TOYOTA	Urban Cruiser	5	09>	38	27	15,0	10,6
TOYOTA	Verso	5	09>18	25	40	9,8	15,7
VOLKSWAGEN	Tiguan II (AD1)	5	16>	8	60	3,1	23,6
VOLKSWAGEN	Tiguan II (AD1) R-line	5	16>	8	60	3,1	23,6
VOLKSWAGEN	Touran II (5T)	5	15>	20	50	7,9	19,7
VOLKSWAGEN	T-Roc (A1)	5	18>	28	36	11,0	14,2
VOLVO	V40	5	95>12	15	42	5,9	16,5

X = predisposizione originale /original arrangement

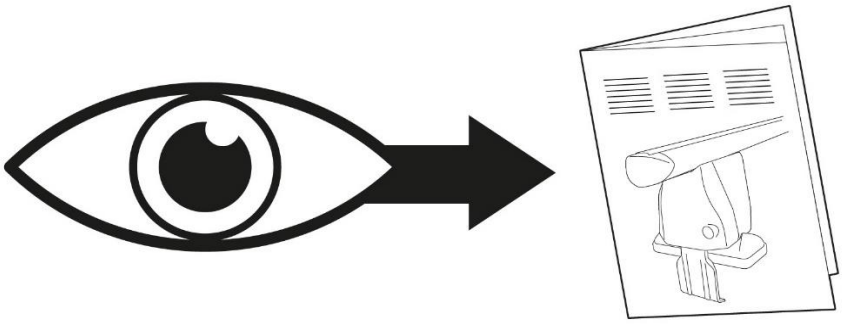

MANUAL DELTA

FIXING KIT OMEGA

2

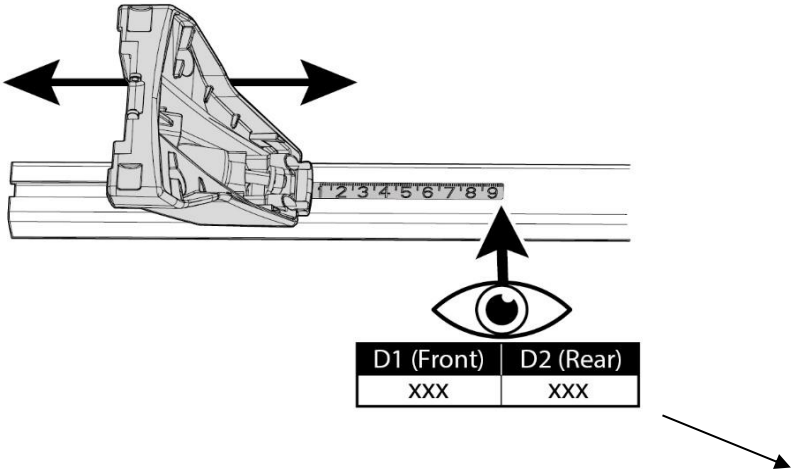

MANUFACTURER	MODEL CAR	DOORS	MODEL YEAR	D1	D2
ACURA	ILX (DE1/2/3)	5	12>	7,2	6,8
ACURA	RDX I (TB1)	5	07>12	11,3	10,0
AUDI	A3 (8PA) Sportback	5	04>12	12,4	10,7
CADILLAC	XTS	4	13>19	5,5	6,6
CHEVROLET	Malibù IX (No tetto in vetro / No glass sunroof)	4	16>	9,7	6,1
DAIHATSU	Terios II (J200/F700)	5	06>17	13,7	13,1
DODGE	Durango III	5	11>	12,4	10,6
FORD	F150 SuperCab	2	15>20	8,6	8,6
FORD	F150 SuperCrew Cab	4	15>20	8,6	8,6
FORD	F150 XIV Crew Cab	4	22>	8,1	8,1
FORD	F250	4	15>	8,6	8,6
FORD	Fiesta VI	5	08>13	11,9	10,8
FORD	Maverick		21>	4,6	4,5
FORD	Ranger T6 (P375)	4	11>	9,0	7,7
FORD	S-Max II	5	15>	13,7	13,7
GENESIS	G70 (HS)	4	17>	5,7	5,7
HONDA	Civic IX (FB) Sedan	4	12>15	9,1	6,8
HONDA	Civic IX Hatchback	5	11>15	7,1	6,0
HONDA	Civic VIII Sedan	4	06>11	9,1	6,8
HONDA	Insight II	5	09>14	5,3	6,0
HONDA	Jazz / Fit (GE)	5	07>14	13,5	11,8
HONDA	Passport III	5	19>	5,6	5,6
HONDA	Pilot III	5	16>	6,7	6,7
HYUNDAI	Accent V (HC) Hatchback	5	17>	13,4	13,4
HYUNDAI	Genesis (BH)	4	09>14	5,6	5,6
HYUNDAI	i10 (IA)	5	13>17	13,4	12,3
HYUNDAI	i10 (IA)	5	17>19	13,6	12,3
HYUNDAI	i10 (AC3)	5	19>	13,3	13,1
HYUNDAI	i10 (PA)	5	07>13	9,9	9,9
HYUNDAI	i20 (BC3)	5	20>	5,0	4,3
HYUNDAI	i20 (BC3) N	5	20>	5,0	4,3
HYUNDAI	ix20	5	10>	7,7	6,0
HYUNDAI	Kona	5	17>23	7,0	5,7
HYUNDAI	Kona Electric	5	18>23	7,0	5,7
HYUNDAI	Kona Hybrid	5	19>23	7,0	5,7
HYUNDAI	Tucson (NX4)	5	20>	9,0	6,3
JEEP	Grand Cherokee (WK2)	5	10>	10,7	10,7
KIA	Picanto (JA)	5	17>	10,1	9,4
KIA	Picanto (TA)	5	11>17	9,7	9,7
KIA	Rio (DE) Hatchback	5	05>11	11,3	10,7
KIA	Rio (YB) Hatchback	5	17>	5,2	3,4

KIA	Stinger	4	18>	6,8	3,7
LEXUS	IS (XE30)	4	13>	13,4	13,4
LEXUS	NX (AZ10)	5	14>	10,8	9,3
MAZDA	BT-50	4	11>	9,0	7,7
MITSUBISHI	L200 / Triton IV	4	06>15	5,4	7,3
NISSAN	Micra / March (K14)	5	17>	12,3	12,5
NISSAN	Note / Versa	5	04>12	13,2	12,6
NISSAN	Note / Versa	5	13>	5,1	5,1
SSANGYONG	Korando	5	19>	9,7	10,3
SUBARU	Trezia	5	11>	5,2	4,3
TOYOTA	Auris / Corolla (E150)	5	06>12	5,0	5,0
TOYOTA	Auris / Corolla (E180)	5	12>18	11,9	11,6
TOYOTA	Auris / Corolla (E180) Touring Sports	5	13>18	12,0	12,0
TOYOTA	Avalon (XX50)	4	18>	9,1	8,1
TOYOTA	Camry (XV70)	4	17>	6,5	6,3
TOYOTA	Corolla (E120) Sedan	4	00>17	12,3	13,3
TOYOTA	Corolla (E210) Sedan	4	18>	2,3	3,0
TOYOTA	Hilux (AN30)	4	11>15	7,2	6,2
TOYOTA	Prius + / Prius v / Prius α	5	15>	8,7	6,2
TOYOTA	Prius III (XW30)	5	09>15	7,2	5,6
TOYOTA	Ractis / Verso S (XP120)	5	10>17	5,2	4,3
TOYOTA	Rav 4 (XA40)	5	13>18	8,5	7,6
TOYOTA	Tundra (XK50) Crew Max	4	14>	5,4	5,4
TOYOTA	Tundra (XK50) Double Cab	2	14>	5,4	5,4
TOYOTA	Urban Cruiser	5	09>	2,1	2,1
TOYOTA	Verso	5	09>18	11,0	12,3
VOLKSWAGEN	Tiguan II (AD1)	5	16>	9,2	6,2
VOLKSWAGEN	Tiguan II (AD1) R-line	5	16>	9,2	6,2
VOLKSWAGEN	Touran II (5T)	5	15>	10,8	10,2
VOLKSWAGEN	T-Roc (A1)	5	18>	7,5	6,5
VOLVO	V40	5	95>12	8,8	6,8

3

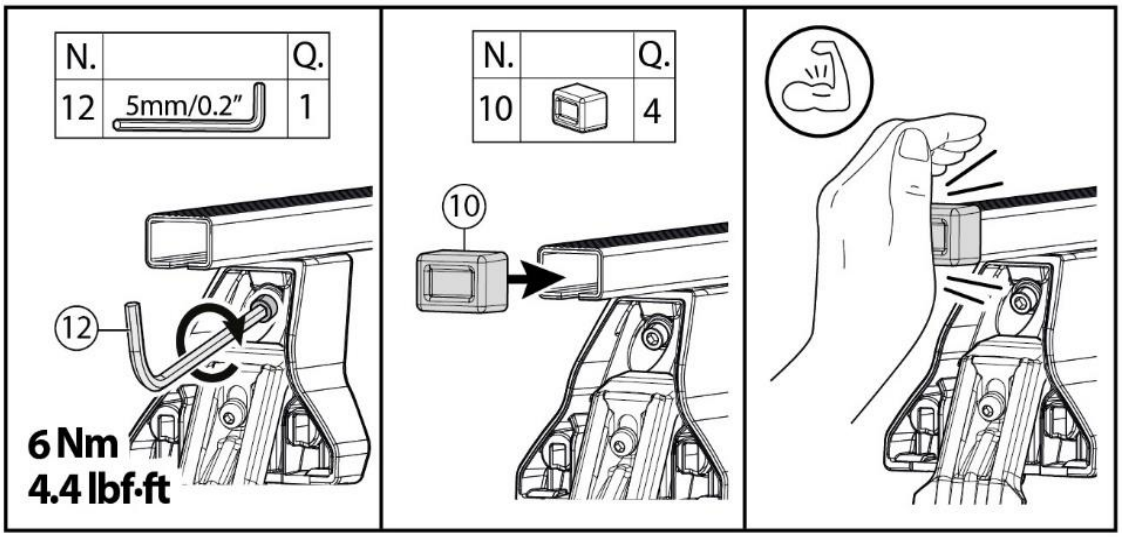

4

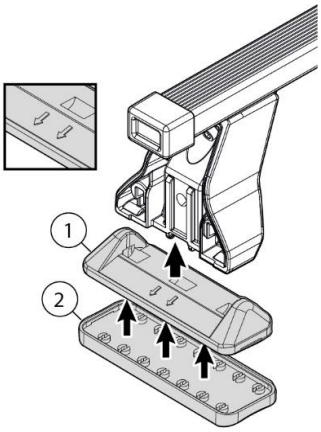

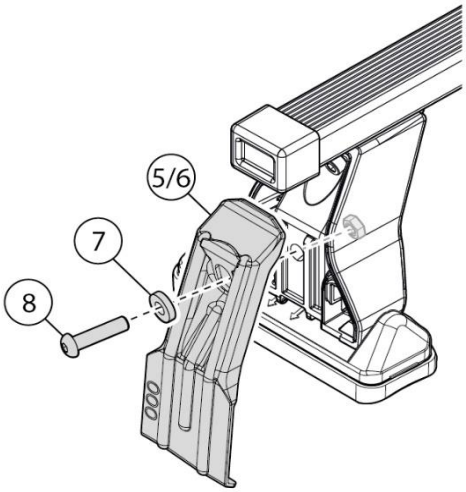

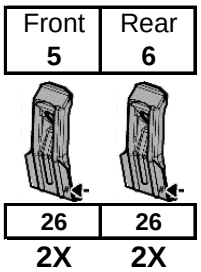

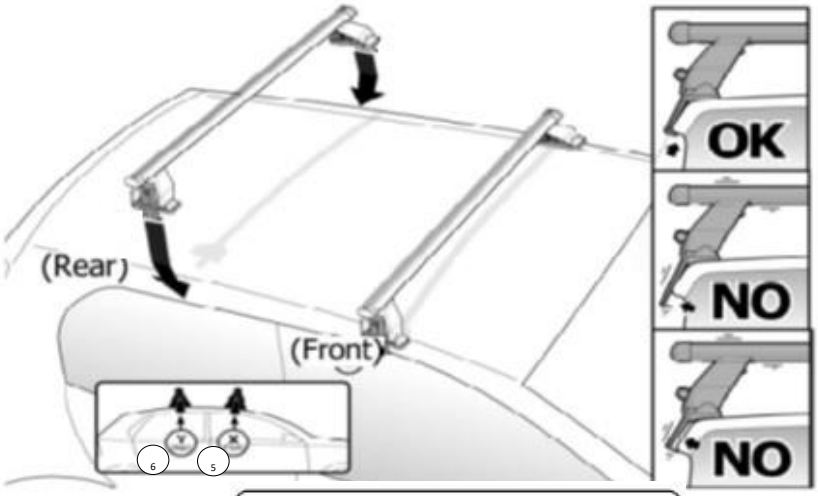

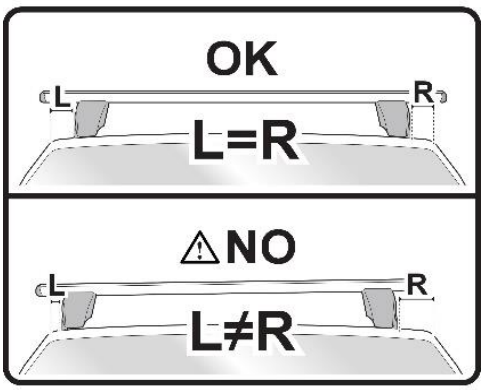

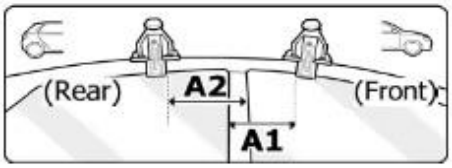

OR

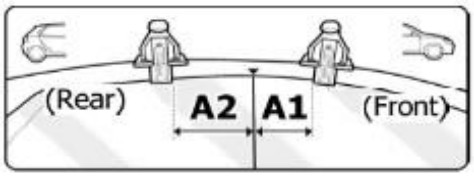

MANUFACTURER	MODEL CAR	DOORS	MODEL YEAR	A1 cm	A2 cm	A1 in	A2 in
ACURA	*ILX (DE1/2/3)*	*5*	*12>*	*18*	*41*	*7,1*	*16,1*
ACURA	*RDX I (TB1)*	*5*	*07>12*	*27*	*37*	*10,6*	*14,6*
AUDI	*A3 (8PA) Sportback*	*5*	*04>12*	*19*	*50*	*7,5*	*19,7*
CADILLAC	*XTS*	*4*	*13>19*	*22*	*42*	*8,7*	*16,5*
CHEVROLET	*Malibù IX (No tetto in vetro / No glass sunroof)*	*4*	*16>*	*22*	*42*	*8,7*	*16,5*
DAIHATSU	*Terios II (J200/F700)*	*5*	*06>17*	*30*	*35*	*11,8*	*13,8*
DODGE	*Durango III*	*5*	*11>*	*17*	*47*	*6,7*	*18,5*
FORD	*F150 SuperCab*	*2*	*15>20*	*30*	*40*	*11,8*	*15,7*
FORD	*F150 SuperCrew Cab*	*4*	*15>20*	*13*	*50*	*5,1*	*19,7*
FORD	*F150 XIV Crew Cab*	*4*	*22>*	*13*	*50*	*5,1*	*19,7*
FORD	*F250*	*4*	*15>*	*13*	*50*	*5,1*	*19,7*
FORD	*Fiesta VI*	*5*	*08>13*	*20*	*40*	*7,9*	*15,7*
FORD	*Maverick*		*21>*	*25*	*45*	*9,8*	*17,7*
FORD	*Ranger T6 (P375)*	*4*	*11>*	*24*	*44*	*9,4*	*17,3*
FORD	*S-Max II*	*5*	*15>*	*27*	*42*	*10,6*	*16,5*
GENESIS	*G70 (HS)*	*4*	*17>*	*19*	*44*	*7,5*	*17,3*
HONDA	*Civic IX (FB) Sedan*	*4*	*12>15*	*27*	*37*	*10,6*	*14,6*
HONDA	*Civic IX Hatchback*	*5*	*11>15*	*32*	*33*	*12,6*	*13,0*
HONDA	*Civic VIII Sedan*	*4*	*06>11*	*27*	*37*	*10,6*	*14,6*
HONDA	*Insight II*	*5*	*09>14*	*28*	*39*	*11,0*	*15,4*
HONDA	*Jazz / Fit (GE)*	*5*	*07>14*	*22*	*38*	*8,7*	*15,0*
HONDA	*Passport III*	*5*	*19>*	*11*	*53*	*4,3*	*20,9*

HONDA	Pilot III	5	16>	23	41	9,1	16,1
HYUNDAI	Accent V (HC) Hatchback	5	17>	22	42	8,7	16,5
HYUNDAI	Genesis (BH)	4	09>14	22	42	8,7	16,5
HYUNDAI	i10 (IA)	5	13>17	29	31	11,4	12,2
HYUNDAI	i10 (IA)	5	17>19	29	31	11,4	12,2
HYUNDAI	i10 (AC3)	5	19>	25	37	9,8	14,6
HYUNDAI	i10 (PA)	5	07>13	22	43	8,7	16,9
HYUNDAI	i20 (BC3)	5	20>	19	45	7,5	17,7
HYUNDAI	i20 (BC3) N	5	20>	19	45	7,5	17,7
HYUNDAI	ix20	5	10>	25	44	9,8	17,3
HYUNDAI	Kona	5	17>23	20	43	7,9	16,9
HYUNDAI	Kona Electric	5	18>23	20	43	7,9	16,9
HYUNDAI	Kona Hybrid	5	19>23	20	43	7,9	16,9
HYUNDAI	Tucson (NX4)	5	20>	16	48	6,3	18,9
JEEP	Grand Cherokee (WK2)	5	10>	18	47	7,1	18,5
KIA	Picanto (JA)	5	17>	29	38	11,4	15,0
KIA	Picanto (TA)	5	11>17	26	32	10,2	12,6
KIA	Rio (DE) Hatchback	5	05>11	26	35	10,2	13,8
KIA	Rio (YB) Hatchback	5	17>	28	37	11,0	14,6
KIA	Stinger	4	18>	25	44	9,8	17,3
LEXUS	IS (XE30)	4	13>	29	37	11,4	14,6
LEXUS	NX (AZ10)	5	14>	25	42	9,8	16,5
MAZDA	BT-50	4	11>	24	44	9,4	17,3
MITSUBISHI	L200 / Triton IV	4	06>15	5	69	2,0	27,2
NISSAN	Micra / March (K14)	5	17>	20	45	7,9	17,7
NISSAN	Note / Versa	5	04>12	33	40	13,0	15,7
NISSAN	Note / Versa	5	13>	25	40	9,8	15,7
SSANGYONG	Korando	5	19>	25	44	9,8	17,3
SUBARU	Trezia	5	11>	32	44	12,6	17,3
TOYOTA	Auris / Corolla (E150)	5	06>12	25	40	9,8	15,7
TOYOTA	Auris / Corolla (E180)	5	12>18	29	43	11,4	16,9
TOYOTA	Auris / Corolla (E180) Touring Sports	5	13>18	28	48	11,0	18,9
TOYOTA	Avalon (XX50)	4	18>	31	33	12,2	13,0
TOYOTA	Camry (XV70)	4	17>	22	42	8,7	16,5
TOYOTA	Corolla (E120) Sedan	4	00>17	22	42	8,7	16,5
TOYOTA	Corolla (E210) Sedan	4	18>	22	42	8,7	16,5
TOYOTA	Hilux (AN30)	4	11>15	22	45	8,7	17,7
TOYOTA	Prius + / Prius v / Prius α	5	15>	14	50	5,5	19,7
TOYOTA	Prius III (XW30)	5	09>15	31	40	12,2	15,7
TOYOTA	Ractis / Verso S (XP120)	5	10>17	32	44	12,6	17,3
TOYOTA	Rav 4 (XA40)	5	13>18	22	45	8,7	17,7
TOYOTA	Tundra (XK50) Crew Max	4	14>	27	37	10,6	14,6
TOYOTA	Tundra (XK50) Double Cab	2	14>	27	37	10,6	14,6
TOYOTA	Urban Cruiser	5	09>	38	27	15,0	10,6
TOYOTA	Verso	5	09>18	25	40	9,8	15,7
VOLKSWAGEN	Tiguan II (AD1)	5	16>	8	60	3,1	23,6
VOLKSWAGEN	Tiguan II (AD1) R-line	5	16>	8	60	3,1	23,6
VOLKSWAGEN	Touran II (5T)	5	15>	20	50	7,9	19,7
VOLKSWAGEN	T-Roc (A1)	5	18>	28	36	11,0	14,2
VOLVO	V40	5	95>12	15	42	5,9	16,5

X = predisposizione originale /original arrangement

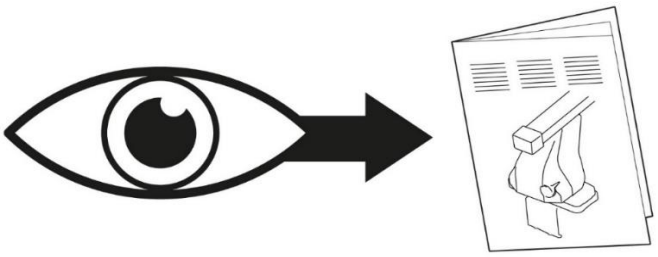

MANUAL OMEGA

NOTE: