BARRE DA TETTO
ROOF BARS
BARRAS DE TECHO
BARRES DE TOIT
DACHTRÄGER

MENABO
free time on the move

OMEGA PLUS

Sistema componibile di barre portatutto per veicoli senza rails. Grazie ai molteplici kit di fissaggio e alle varianti di profili, si ha una soluzione per ogni veicolo.

Modular system of roof bars for vehicles without rails. Thanks to the wide range of fixing kits and profile variants, there is a solution for every vehicle.

COMPLIANT WITH **DIN 75302:2019**

COMPLIANT WITH **ISO/PAS 11154:2006**

TESTED **CITY CRASH**

Tetti auto compatibili
Compatible vehicle roof types

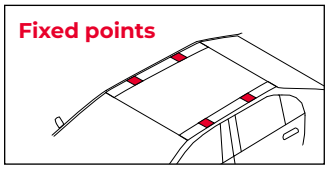

4 punti di fissaggio predisposti coperti da cover o sportelli in plastica.

Roof equipped with 4 fixed points usually covered by plastic caps.

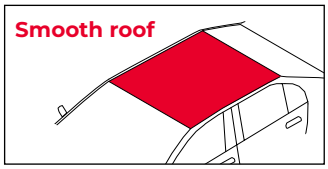

Tetto liscio senza punti di fissaggio predisposti.

Smooth roof without fixing points.

MENABO
free time on the move

MAIN KIT

Coppia di profili in alluminio provvisti di scanalatura per il montaggio rapido degli accessori con viti a “T”. Completa di piedi d’aggancio regolabili con chiusura antifurto opzionale*.

Pair of aluminium profiles with groove for quick mounting of accessories with “T” screws. Complete with adjustable hooking feet with optional anti-theft lock*.

FIXING KIT

TYPE G
Kit composto da ganascine in acciaio rivestite di plastica gommata anti-graffio e basi di supporto in gomma.
Portata massima : 50kg / 110lb.

Fixing kit including : steel clamps with scratch resistant plastic coating, rubber support pads.
Max load : 50kg / 110lb.

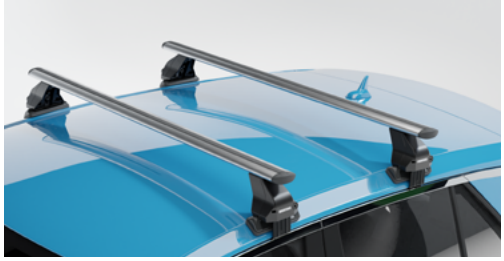

TYPE FP
Kit composto da supporti in acciaio che si fissano direttamente ai punti predisposti del tetto del veicolo.
Portata massima: 75kg / 165lb.

Fixing kit including : Steel brackets to be fixed directly on the roof through its fixed points.
Max load : 75kg / 165lb.

BARRE DA TETTO
ROOF BARS
BARRAS DE TECHO
BARRES DE TOIT
DACHTRÄGER

MENABO
free time on the move

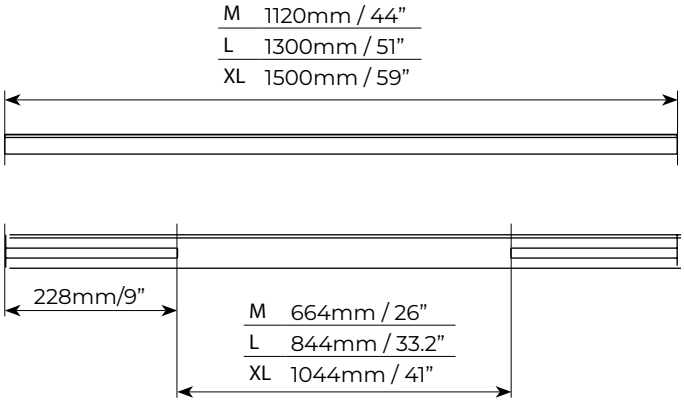

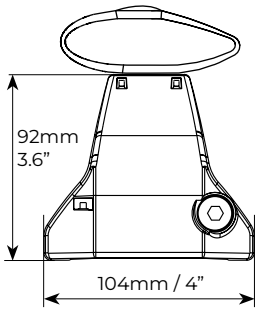

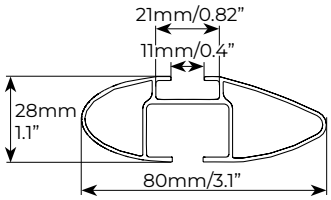

Omega Plus M + feet kit	Art.000147200000	
Omega Plus L + feet kit	Art.000147300000	
Omega Plus XL + feet kit	Art.000147400000	
Omega Plus M black + feet kit	Art.000160800000	
Omega Plus L black + feet kit	Art.000160900000	
Peso prodotto Product weight	Omega Plus M	2,9kg / 6.4lb
	Omega Plus L	3,3kg / 7.2lb
	Omega Plus XL	3,8kg / 8.4lb
Materiale Material	Alluminio Aluminium	
Portata massima Max load	Fix G	max 50kg/110lb
	Fix FP	max 75kg/165lb
Serratura antifurto Anti-theft lock	Optional kit: 000084800000	
Tetti auto compatibili Compatible vehicle roof types	Raised rails	✗
	Flush rails	✗
	Smooth roof	✓
	Fixed points	✓

Product logistics

F.lli Menabò s.r.l.
Via 8 Marzo 3,
42025 Cavriago (RE), Italy
+39-0522/942840
customercare@flli-menabo.it
www.menabocaraccessories.com

20/06/2025