MENABO

free time on the move

BLADE + GAMMA FLAT

IT	Istruzioni di montaggio	ET	Paigaldusjuhend	PT	Instruções de Montagem
EN	Fitting instructions	FI	Asennusohje	RO	Instrucțiuni de montare
DE	Montageanleitung	HR	Uputa za sastavljanje	RU	Инструкции по установке
FR	Instructions de montage	HU	A felszerelés módja	SK	Návod na montáž
ES	Instrucciones de montaje	LT	Pritvirtinimo instrukcijos	SL	Navodila za pritrjevanje
BG	инструкции за сглобяване	LV	Stiprināšanas instrukcija	SV	Monteringsanvisning
CS	Návod na montáž	NL	Instrukcja montażu	TK	Uydurma talimat
DA	Monteringsvejledning	NO	Monteringsveiledning	ZH	装修指導
EL	Οδηγίες συναρμολόγησης	PL	Instrukcja montażu	AR	تعليمات التحميل

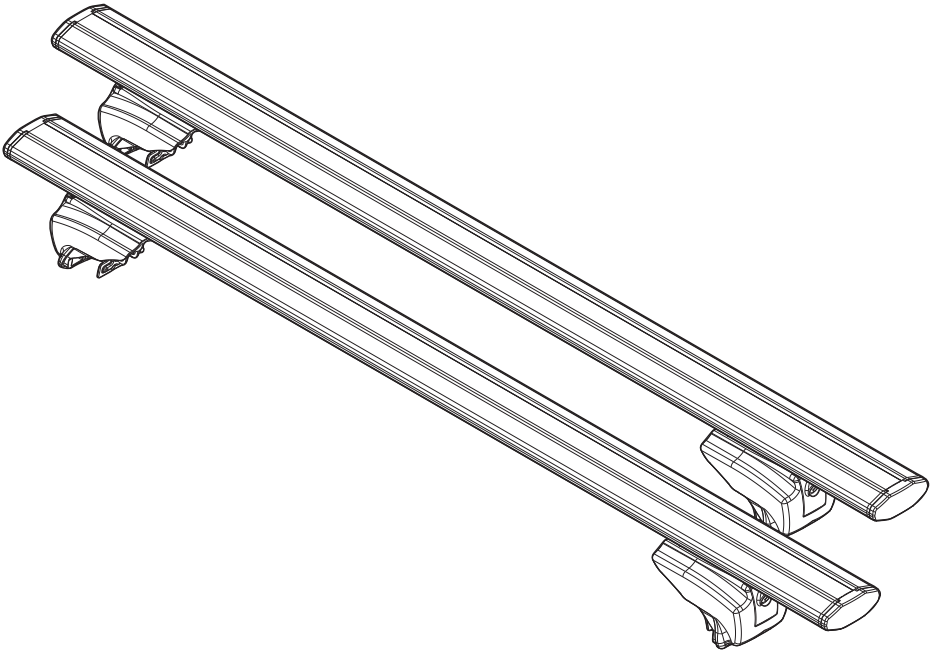

Made in Italy

N.	[IT]Componenti (Inclusi) [EN]Components (Included) [FR]Composants (Comprises) [DE]Die Komponenten (im Lieferumfang enthalten) [ES]Componentes (Incluido)	Q.
1		2
2		4
3		4
4		3
5		4
6		4
7	5mm/0.2”	1

N.	[IT]Ricambi (A Richiesta) [EN]Spare Parts (Made to order) [FR]Pièces de rechange (Sur commande) [DE]E Teile (auf Anfrage) [ES]Piezas de recambio (Previa solicitud)	Q.	Codice-Code-Código
3		4	700025800000
4		2	700007900000
6		4	000032900000
6b	* XXXX	2	700010300000

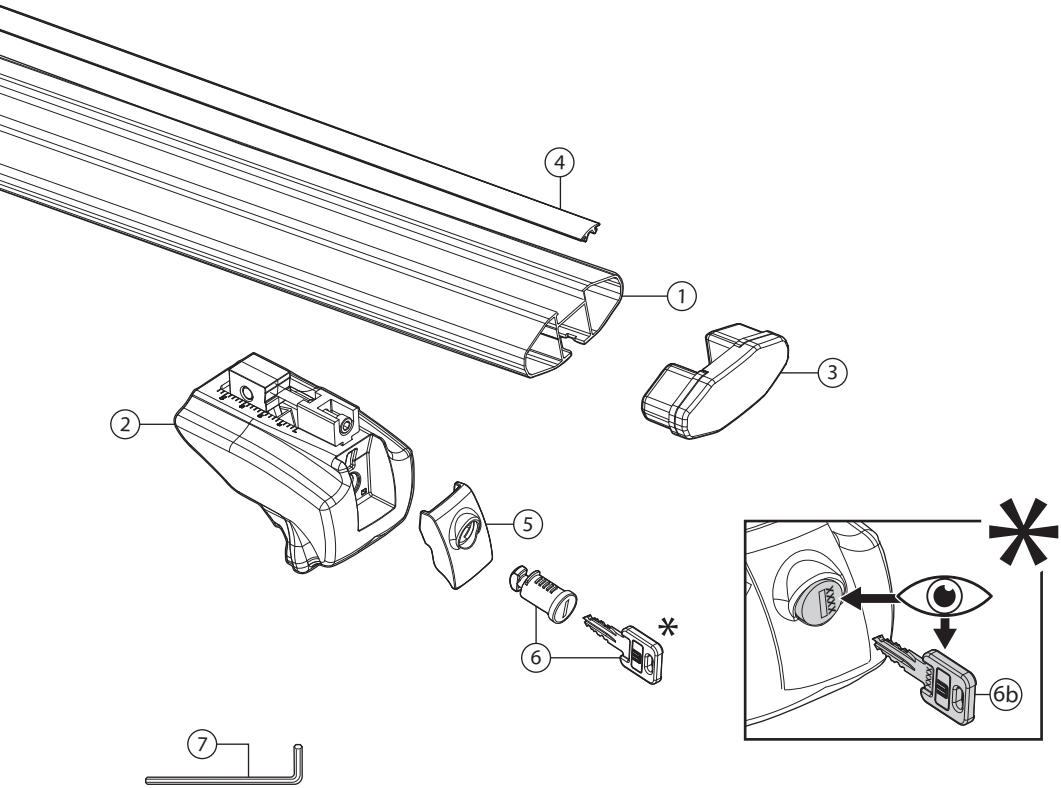

1

N.		Q.
2		1
7	⬡ 5mm/0.2”	1

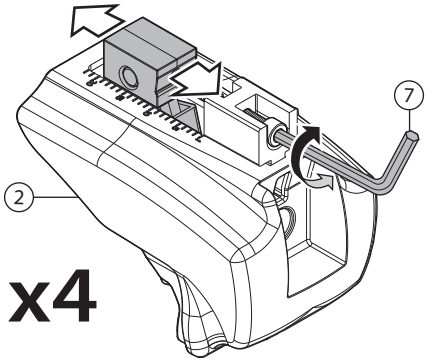

	Doors	Model year	
SUBARU Outback IV	5	09-14>	**15**
SUBARU Outback V	5	15>	

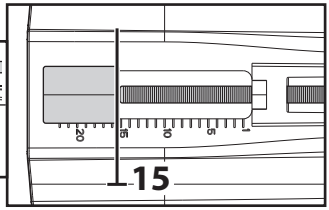

	Doors	Model year	
HYUNDAI Kona (SX2)	5	23>	**12**

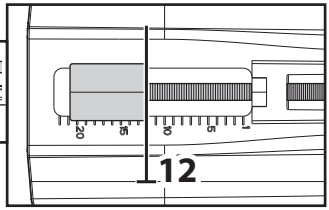

2

x2

N.		Q.
1		1

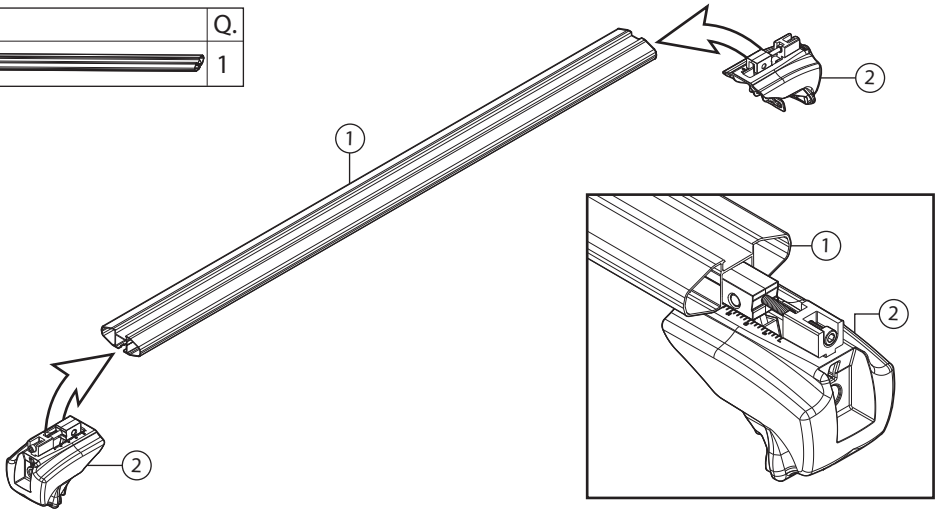

3 x2

N.		Q.
4		1

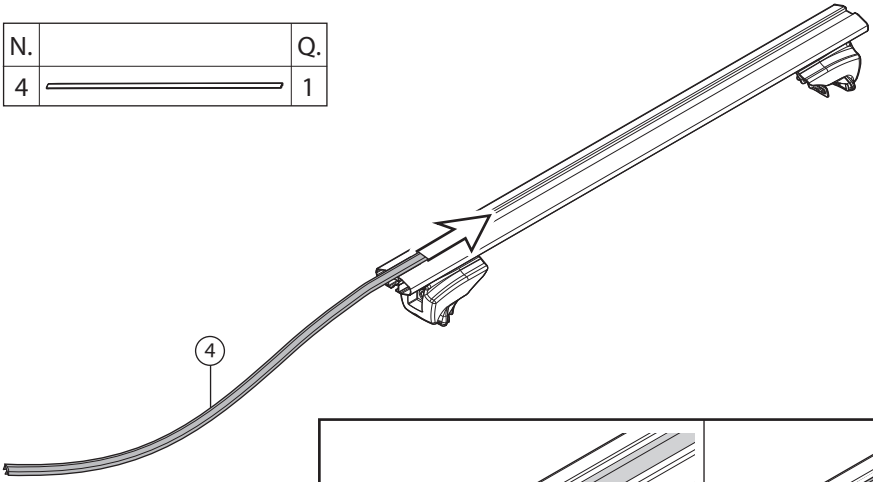

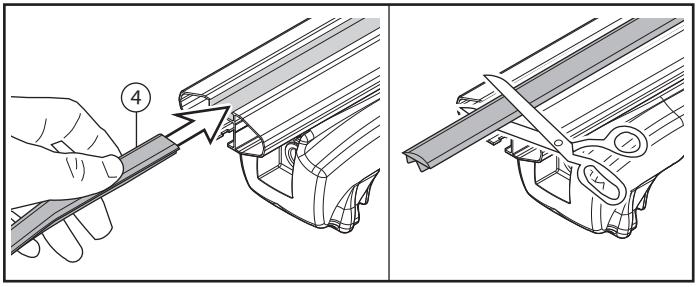

4 x2

N.		Q.
3		2

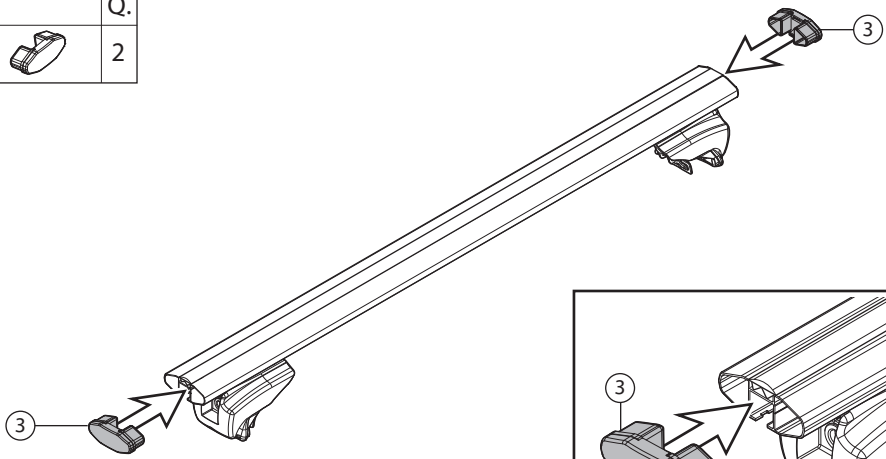

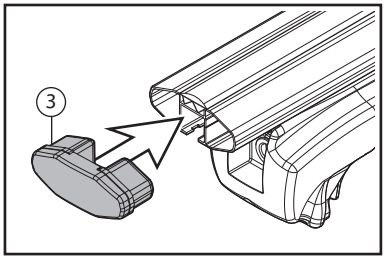

5

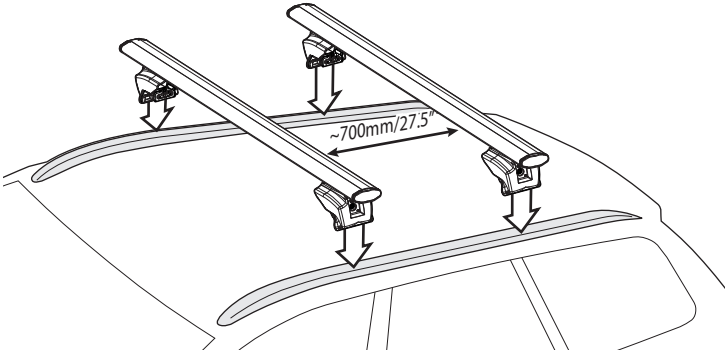

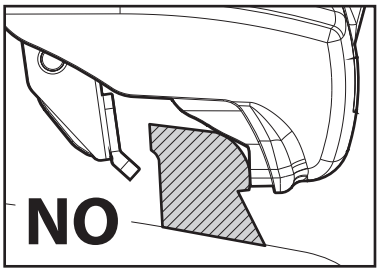

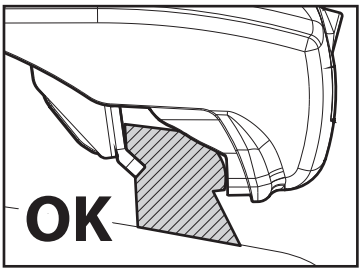

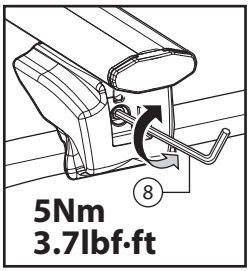

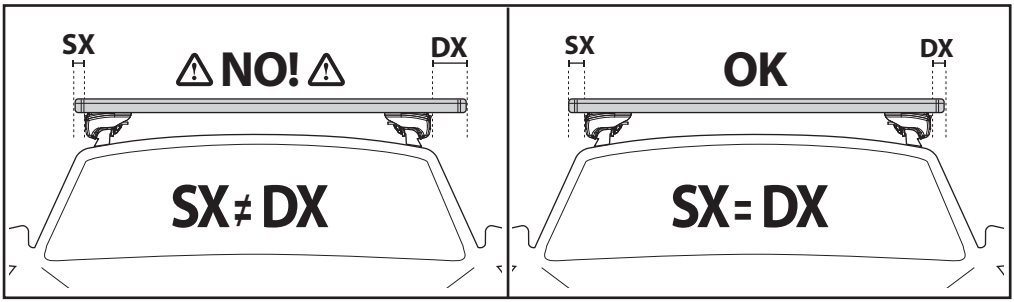

6 x2

N.		Q.
4		1

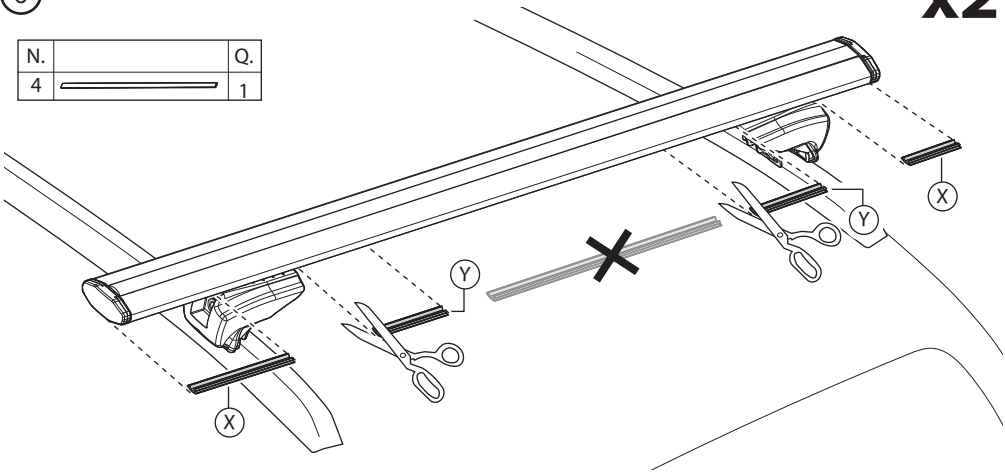

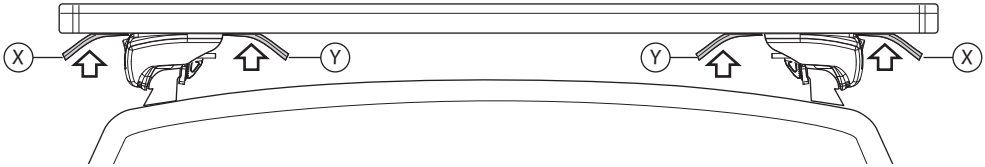

7 x4

N.		Q.
5		1
6		1

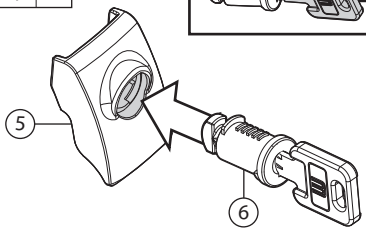

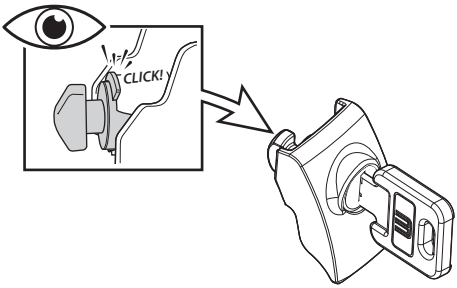

8 x4

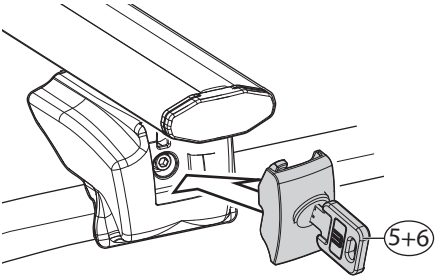

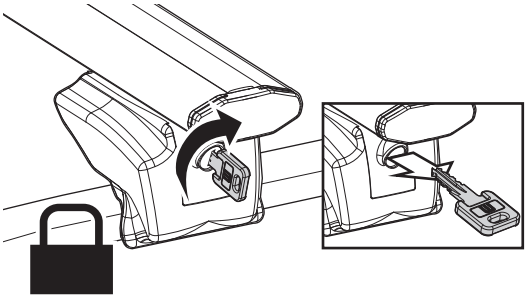

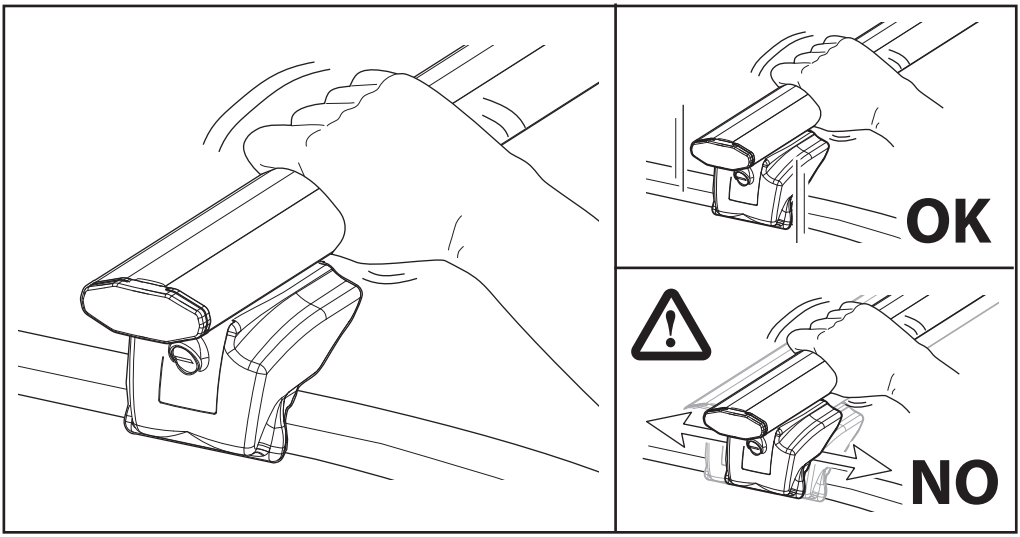

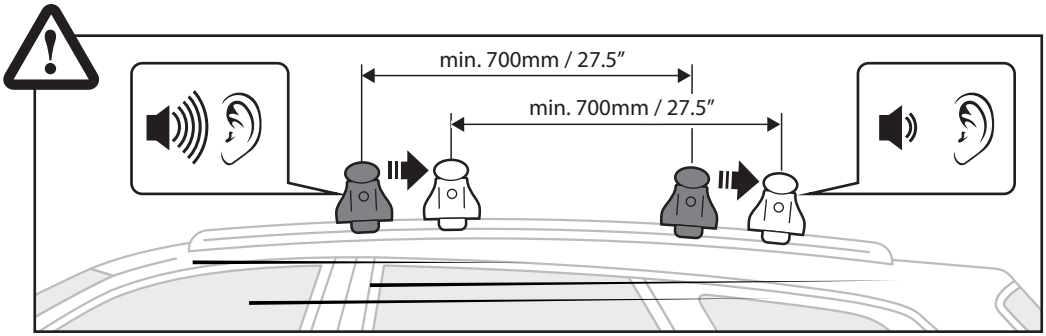

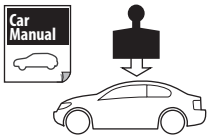

		+	kg lb
BLADE L + GAMMA FLAT	3,7 kg / 8.1lb		MAX 90kg/198lb
BLADE XL + GAMMA FLAT	4,2 kg / 9.2lb		

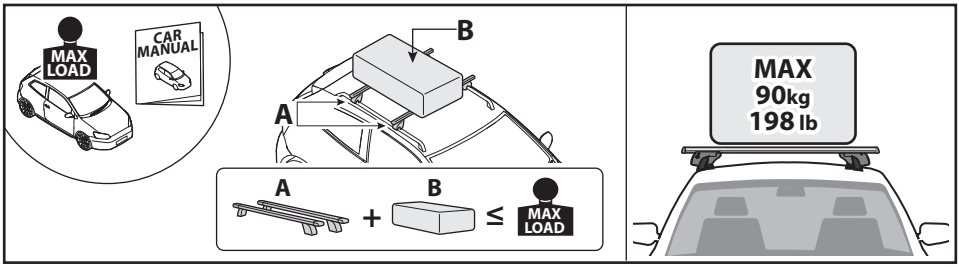

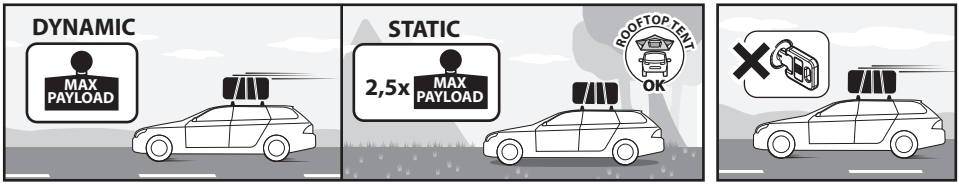

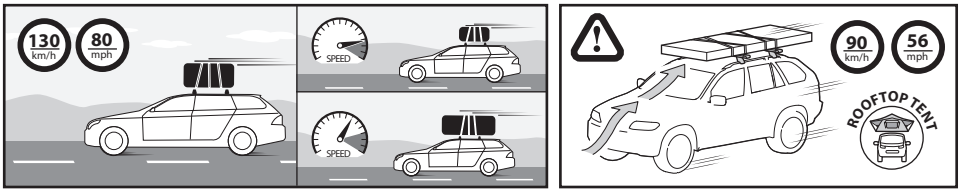

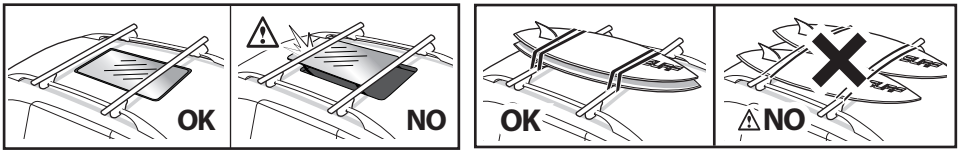

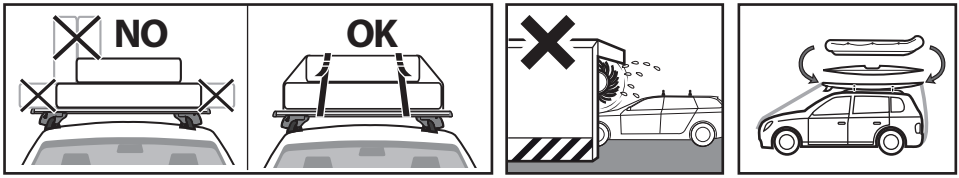

F.lli Menabò S.r.l.
Via 8 Marzo, 3 -Z.I. Corte Tegge
42025 Cavriago (RE) ITALY
customercare@flli-menabo.it
www.menabocaraccessories.com

PRODUCT REGISTRATION

500040300000
23/10/2023