RO PUNCTE DE ÎNCHIDERE SUPLIMENTARE - Art.: 07A63.xx

RO Fișă de instrucțiuni pentru montator

RO *Produsul este certificat pentru utilizarea pe uși standard și/sau rezistente la foc.*

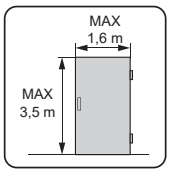

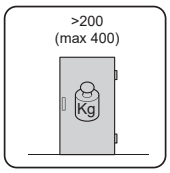

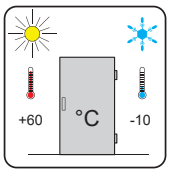

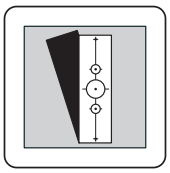

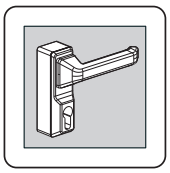





T.1 RO POZIȚIONAREA MECANISMELOR

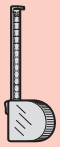

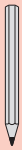



ø3,2 mm

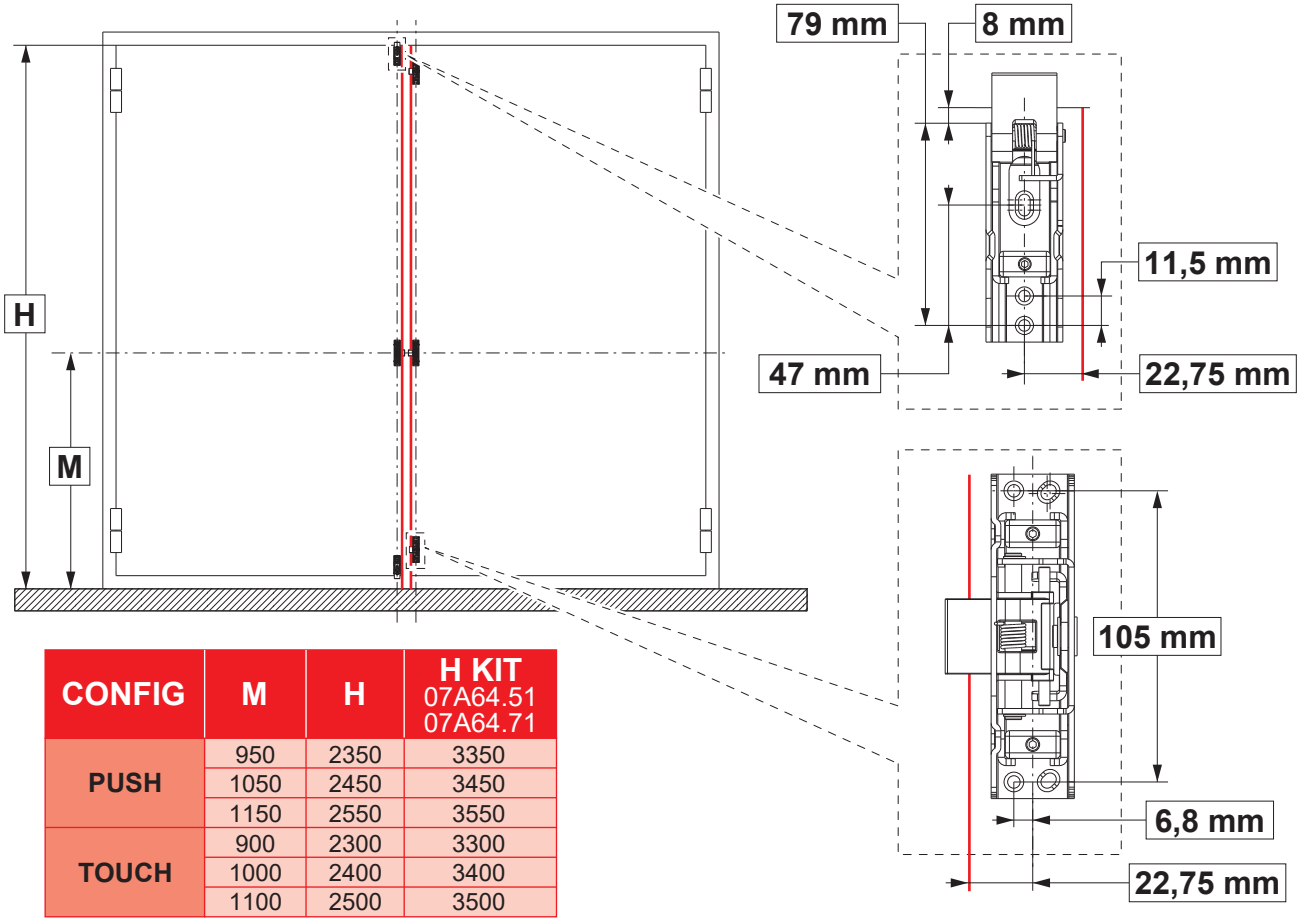

CONFIG	M	H	H KIT 07A64.51 07A64.71
PUSH	950	2350	3350
	1050	2450	3450
	1150	2550	3550
TOUCH	900	2300	3300
	1000	2400	3400
	1100	2500	3500

RO CONFIGURAȚII

Bară antipanică	Puncte de închidere suplimentare	Puncte de închidere supl. FAST
5M011/5M811	07A63-51-0	
5M011/5M811	07A63-61-0	
5M011/5M811		07063-51-0
5M011/5M811		07063-61-0
5M016/5M816	07A63-61-0	
5M016/5M816		07063-61-0

T.2

RO MONTAREA MECANISMULUI



PH2

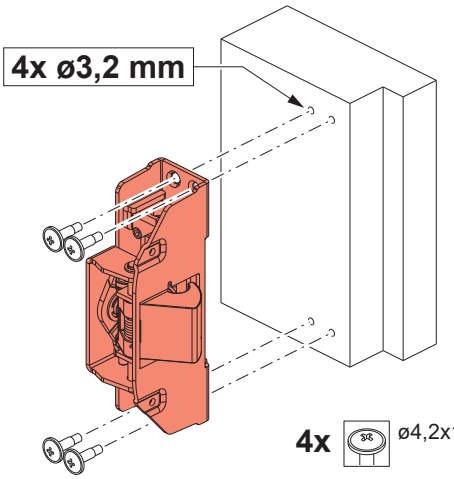

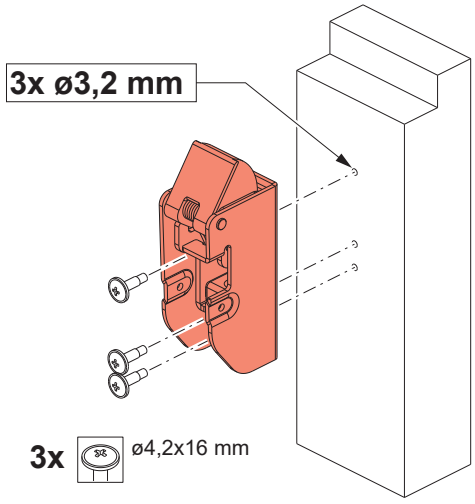

T.3

RO MONTAREA CONTRAPLĂCILOR



PH2

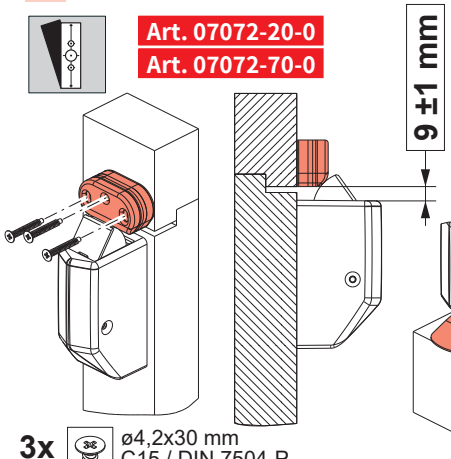

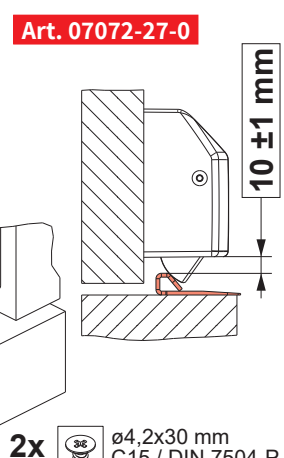

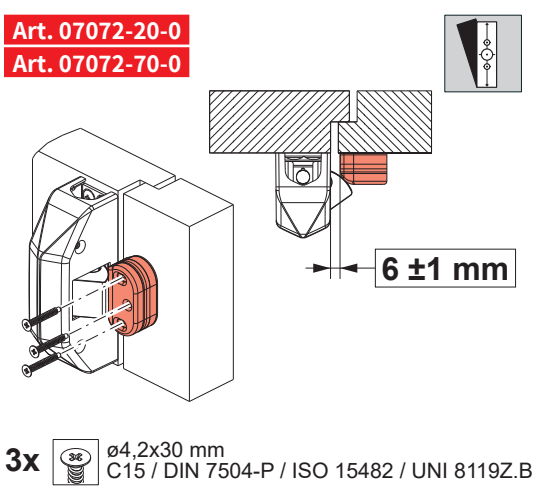

T.4

RO MONTAREA TIJEI

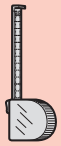





2,5 mm

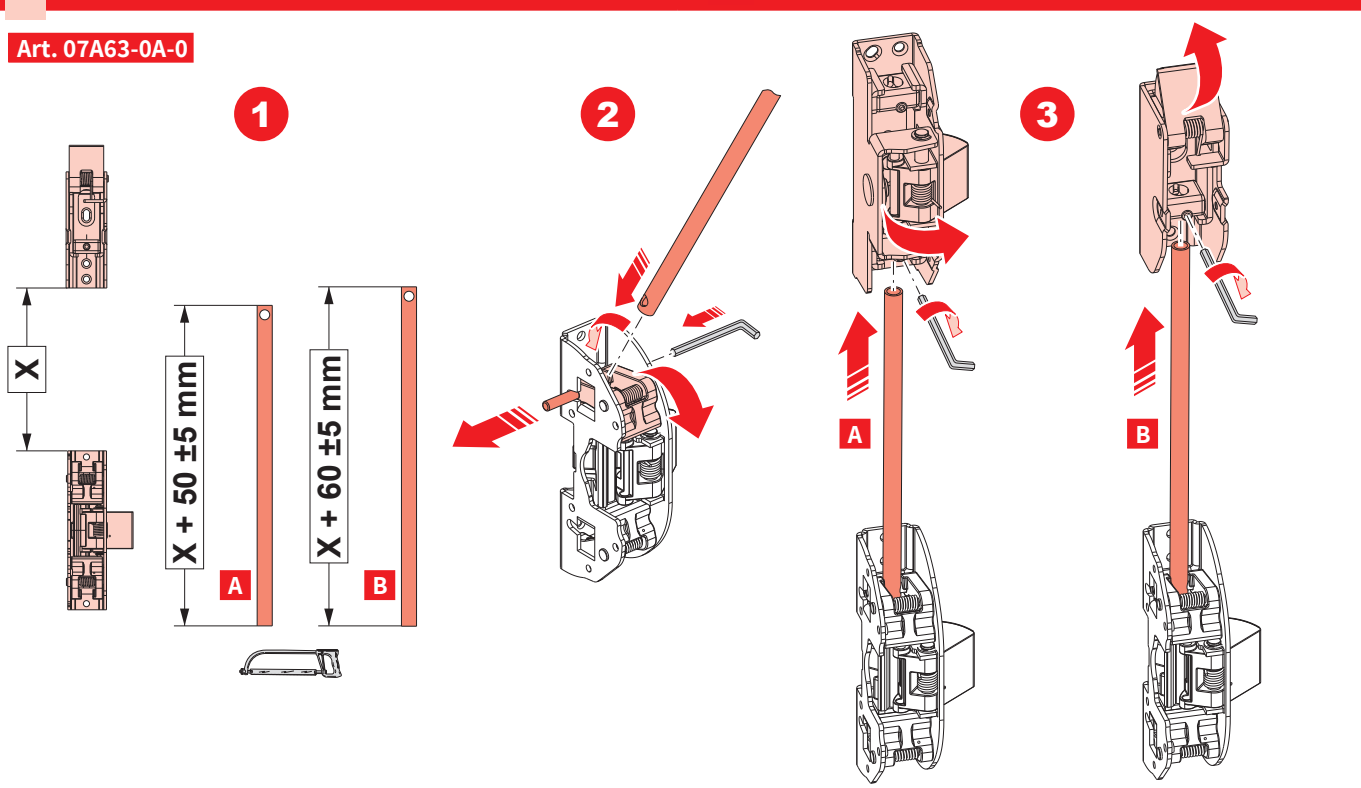

www.usi24.ro · vanzari@usi24.ro
Tel. 0748 122 349 · 031 069 99 27
USI24.RO

T.5

RO MONTAREA CABLULUI

Art. 07A63-0C-0

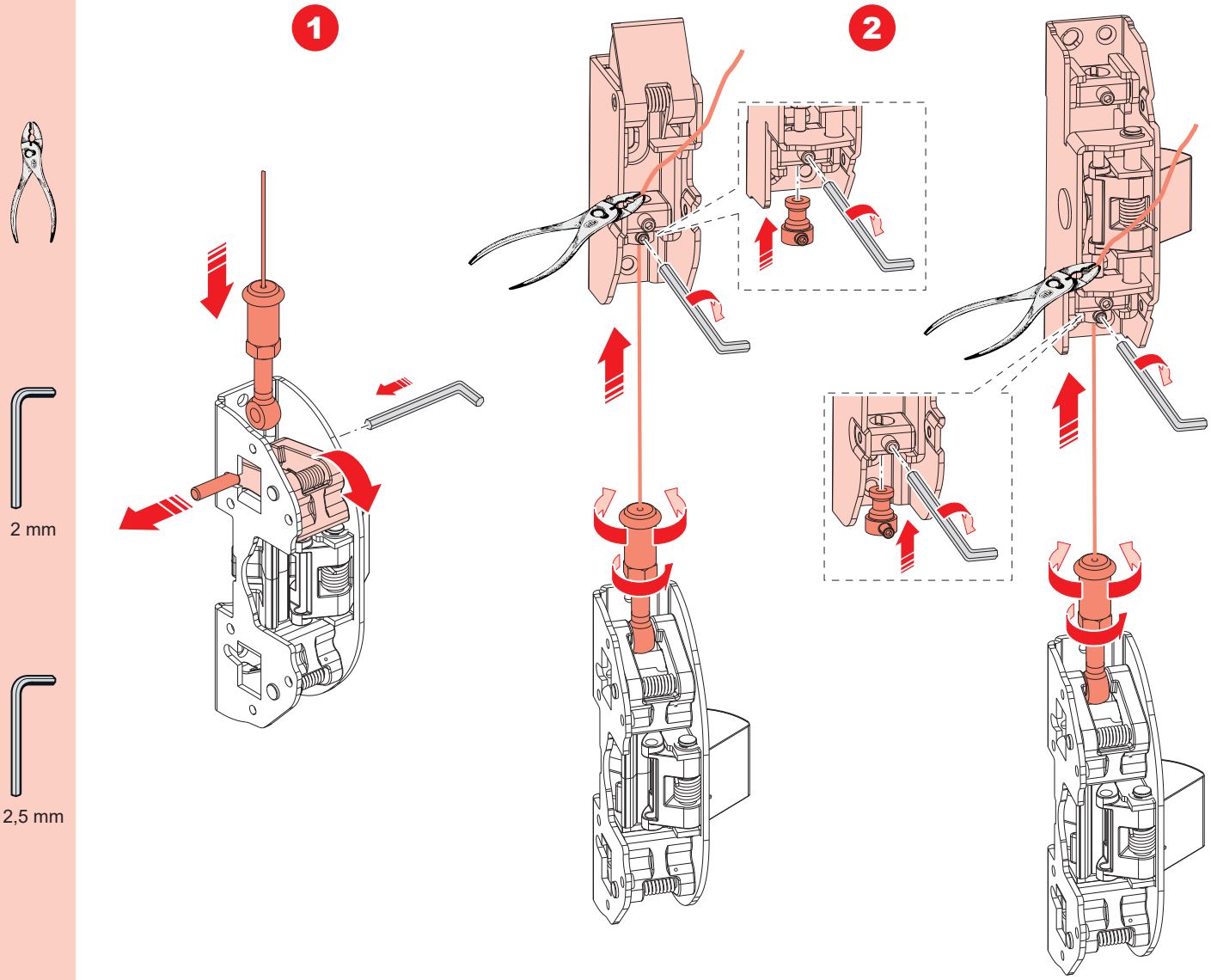

T.6

RO MONTAREA CAPACULUI

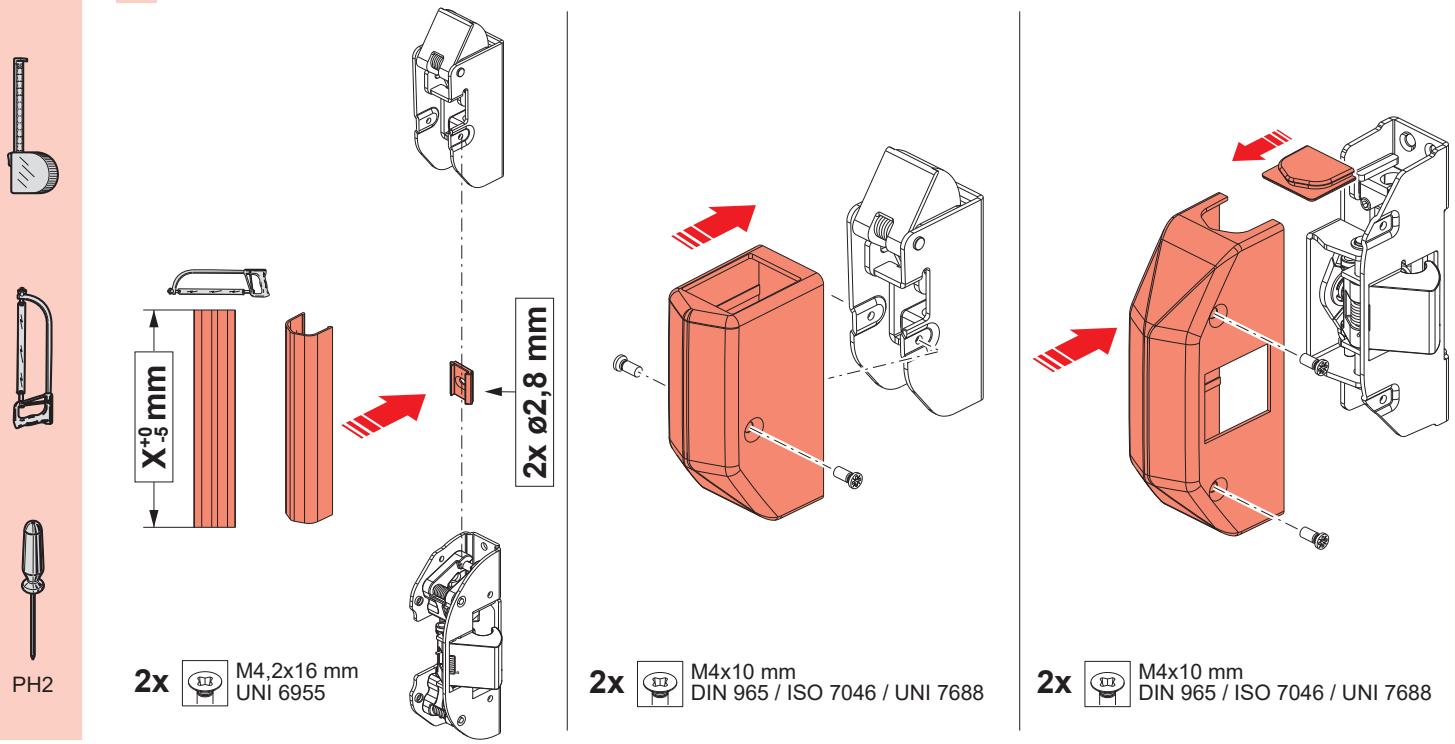

2x M4,2x16 mm UNI 6955

2x M4x10 mm DIN 965 / ISO 7046 / UNI 7688

2x M4x10 mm DIN 965 / ISO 7046 / UNI 7688

Art. 07072-21-0

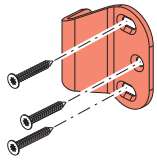

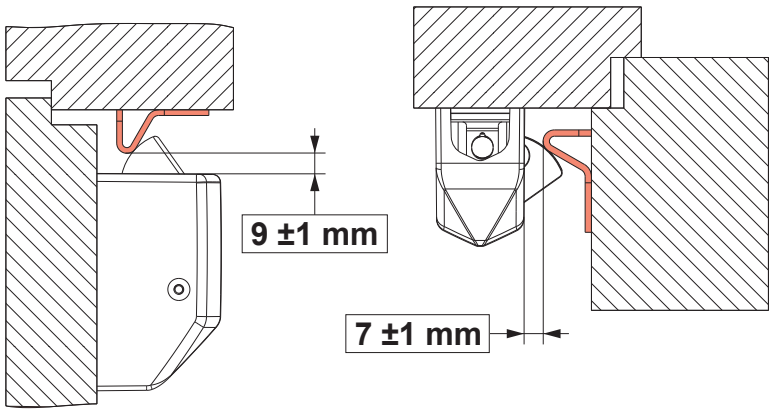

Art. 07072-32-0

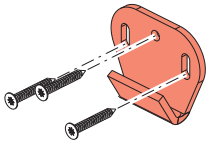

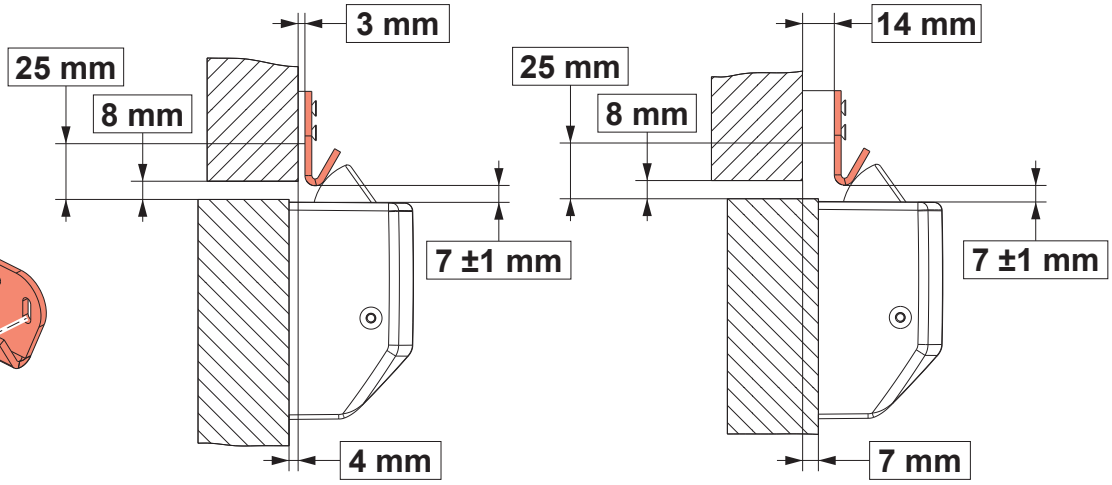

PH2

Art. 07072-31-0

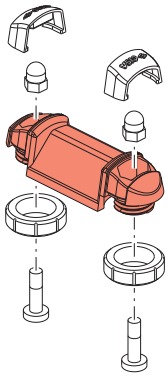

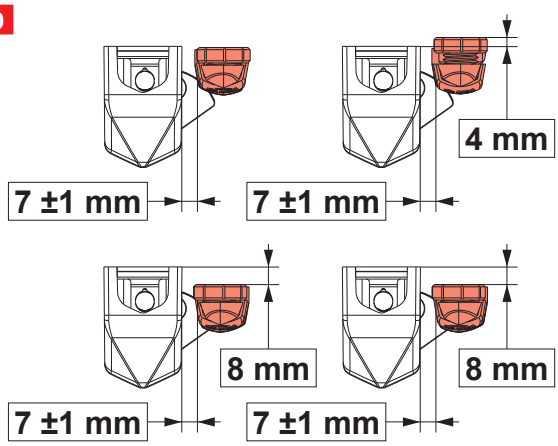

Art. 07072-33-0

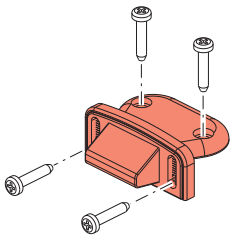

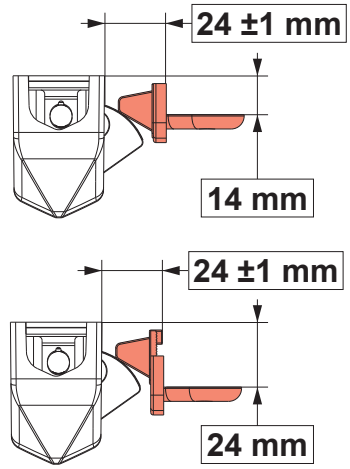

Art. 07072-11-0

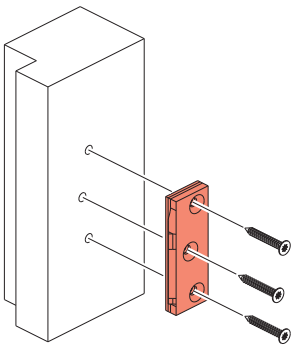

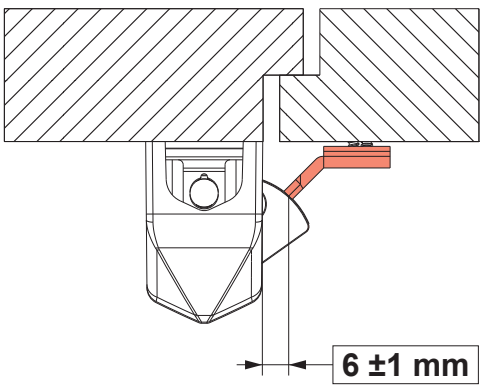

www.usi24.ro · vanzari@usi24.ro
Tel. 0748 122 349 · 031 069 99 27
USI24.RO

T.9 RO VERIFICĂRI FINALE ȘI ÎNTREȚINERE

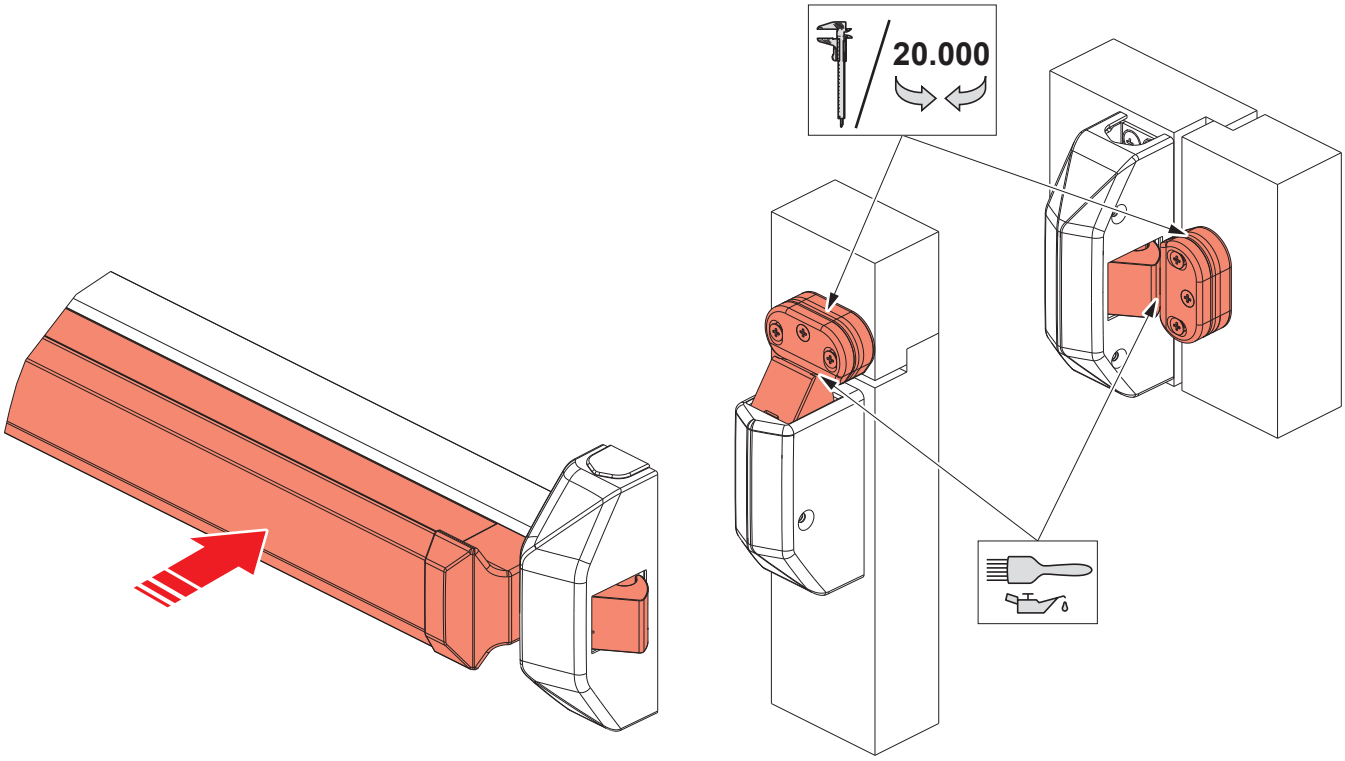

DESCĂRCARE			
CERTIFICĂRI (IT)	CERTIFICĂRI (EN)	GHID DIGITAL DE MONTAJ	INFO RECICLARE ȘI SIGURANȚĂ
https://www.cisa.com	https://www.cisa.com	https://www.cisa.com	https://www.cisa.com

RO Produsele prezentate aici au toate caracteristicile indicate în descrierea tehnică din cataloagele CISA S.p.A. și sunt recomandate numai pentru scopurile precizate în acestea. Societatea CISA S.p.A. nu garantează nicio performanță sau caracteristică tehnică neindicată în aceste instrucțiuni; NU pot fi aduse produsului modificări diferite de cele indicate expres de CISA S.p.A., sub sancțiunea încetării obligațiilor legale privind REGULAMENTUL (UE) 2023/988, garanția producătorului și declarațiile de performanță și conformitate cu normele în vigoare. Pentru cerințe speciale de securitate, utilizatorul se poate adresa distribuitorului sau montatorului acestor produse ori direct firmei CISA S.p.A., care îl pot consilia asupra modelului cel mai potrivit nevoilor specifice ale clientului.

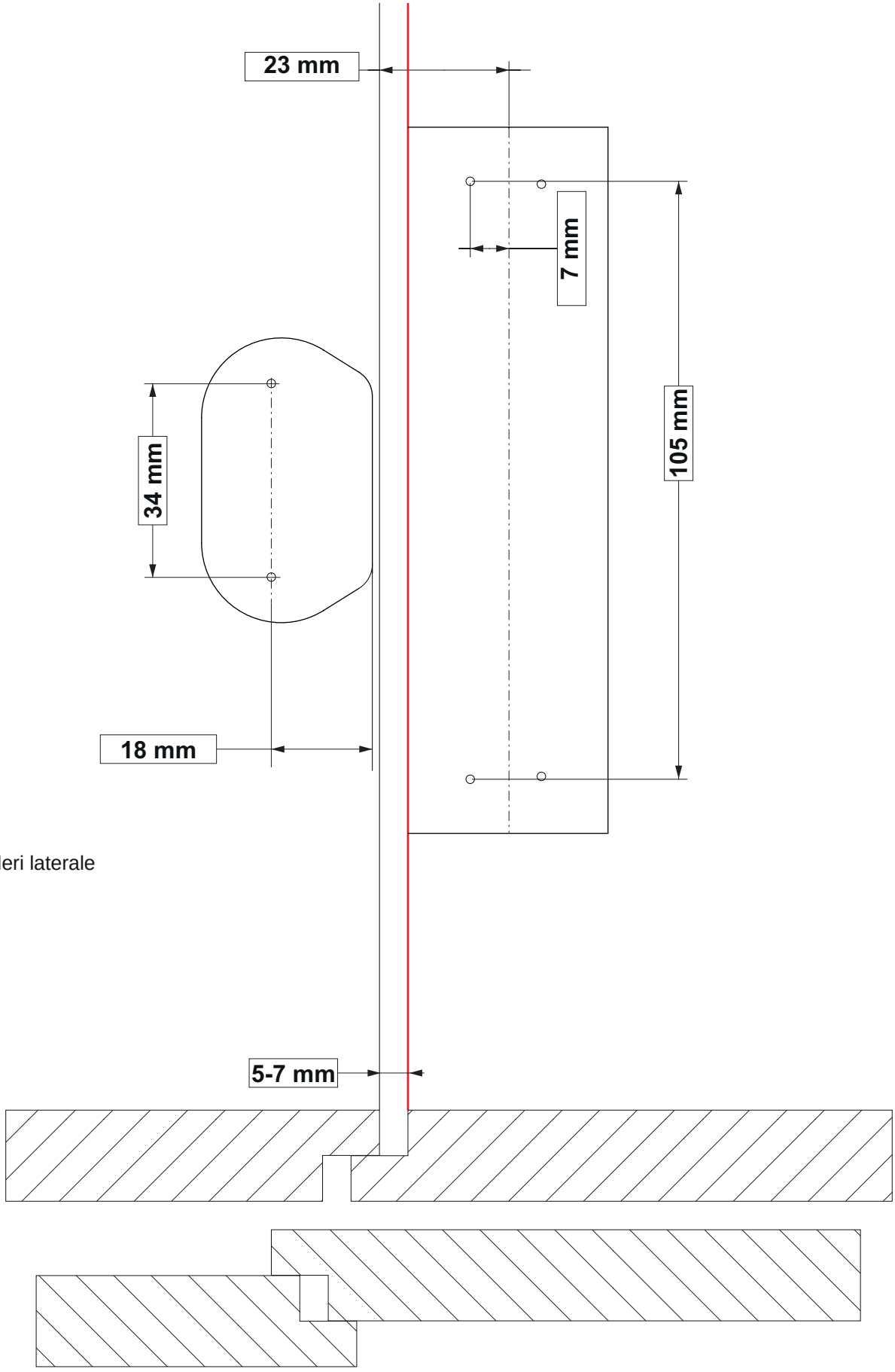

RO Închideri laterale

RO Închidere sus

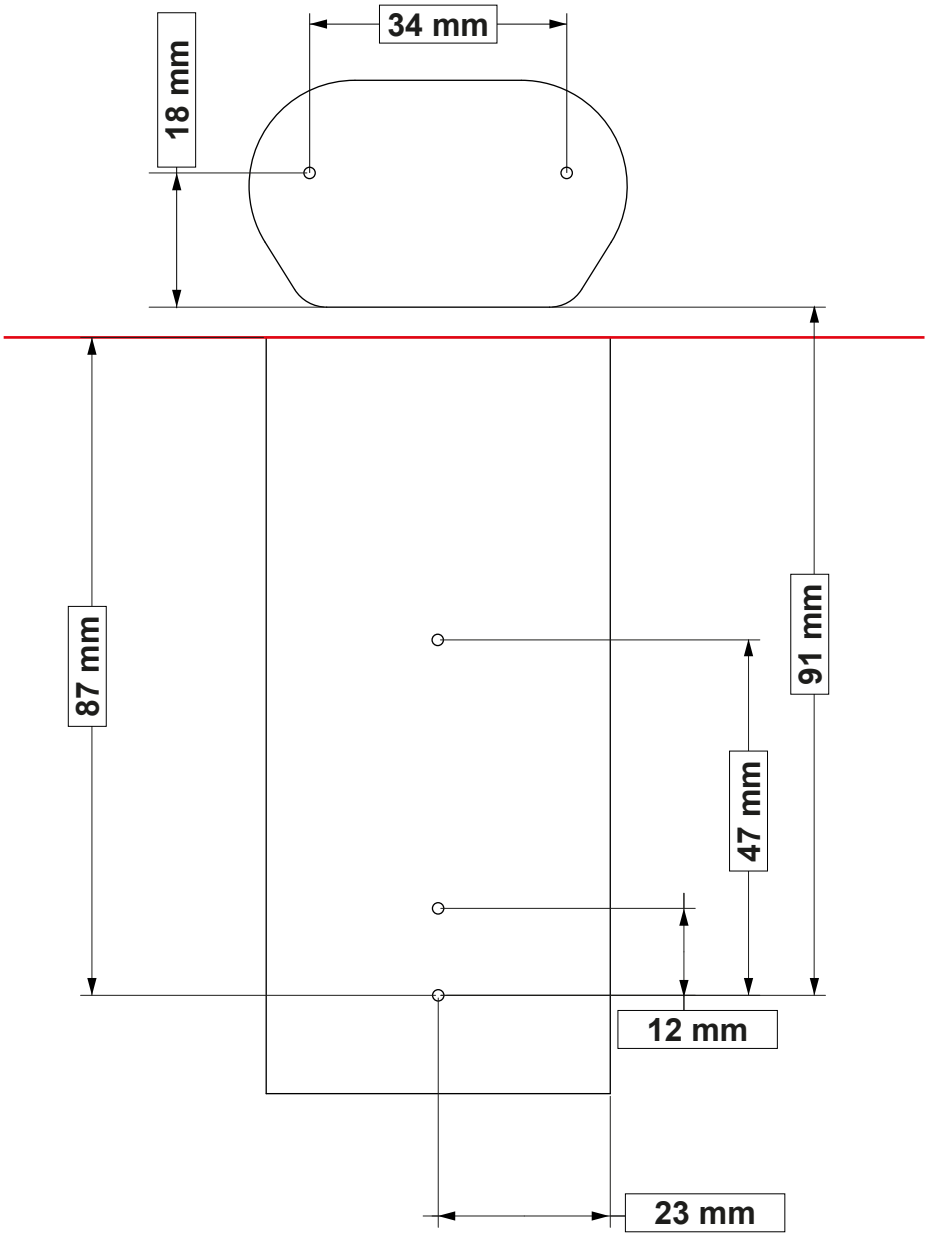

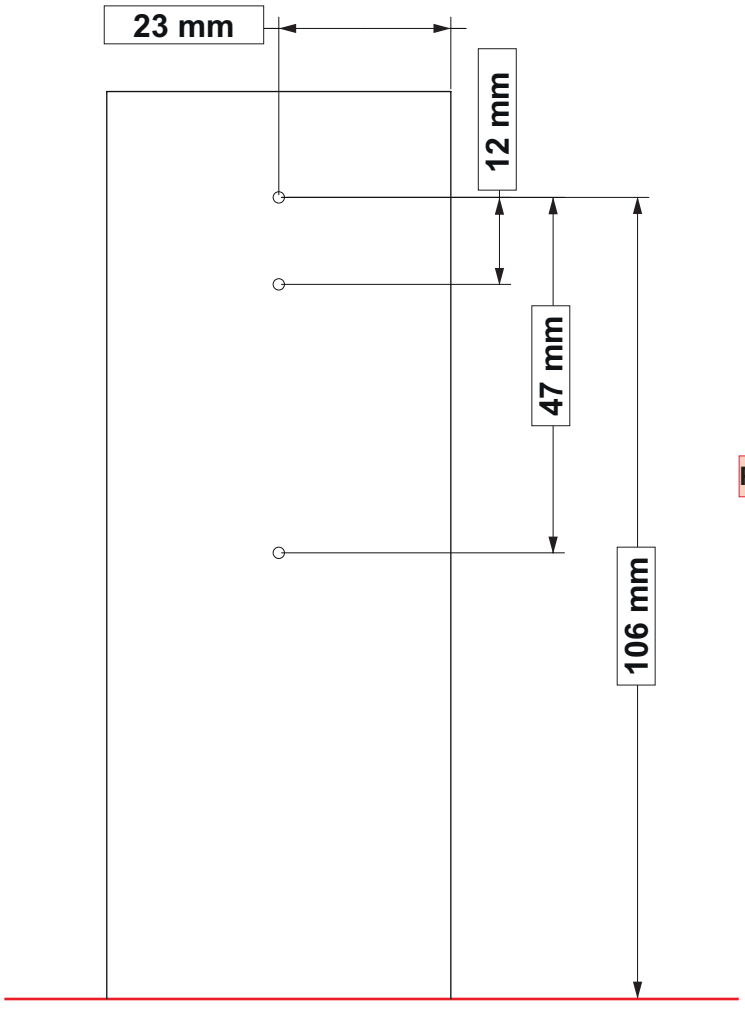

RO Închidere jos

www.usi24.ro · vanzari@usi24.ro
Tel. 0748 122 349 · 031 069 99 27
USI24.RO