Broaște electromecanice ABLOY EL460–EL463 și EL560–EL563

Manual de produs ABLOY (după TESA ASSA ABLOY, EL460/EL560)

Traducerea în limba română a manualului de produs ABLOY pentru broaștele electromecanice comandate prin mâner EL460, EL461 (uși cu profil îngust) și EL560, EL561 (uși din lemn și metal). Variantele EL462/EL463 și EL562/EL563 sunt identice funcțional, dar pentru cilindru rotund elvețian (RZ). Am păstrat doar paginile care privesc aceste broaște; paginile despre variantele multipunct EL466/EL566 și PE460/PE560 nu sunt incluse. Desenele sunt cele originale; textul alăturat explică fiecare pagină. Termeni: IN = partea interioară (de ieșire), OUT = partea exterioară; backset = distanța de la placa frontală la axul cilindrului.

Cum se folosește: fiecare pagină reproduce o secțiune din documentul original al producătorului (desene, cote, pași), iar alături / dedesubt găsiți traducerea în română a textelor și explicația pașilor, cu aceleași numere de figură.

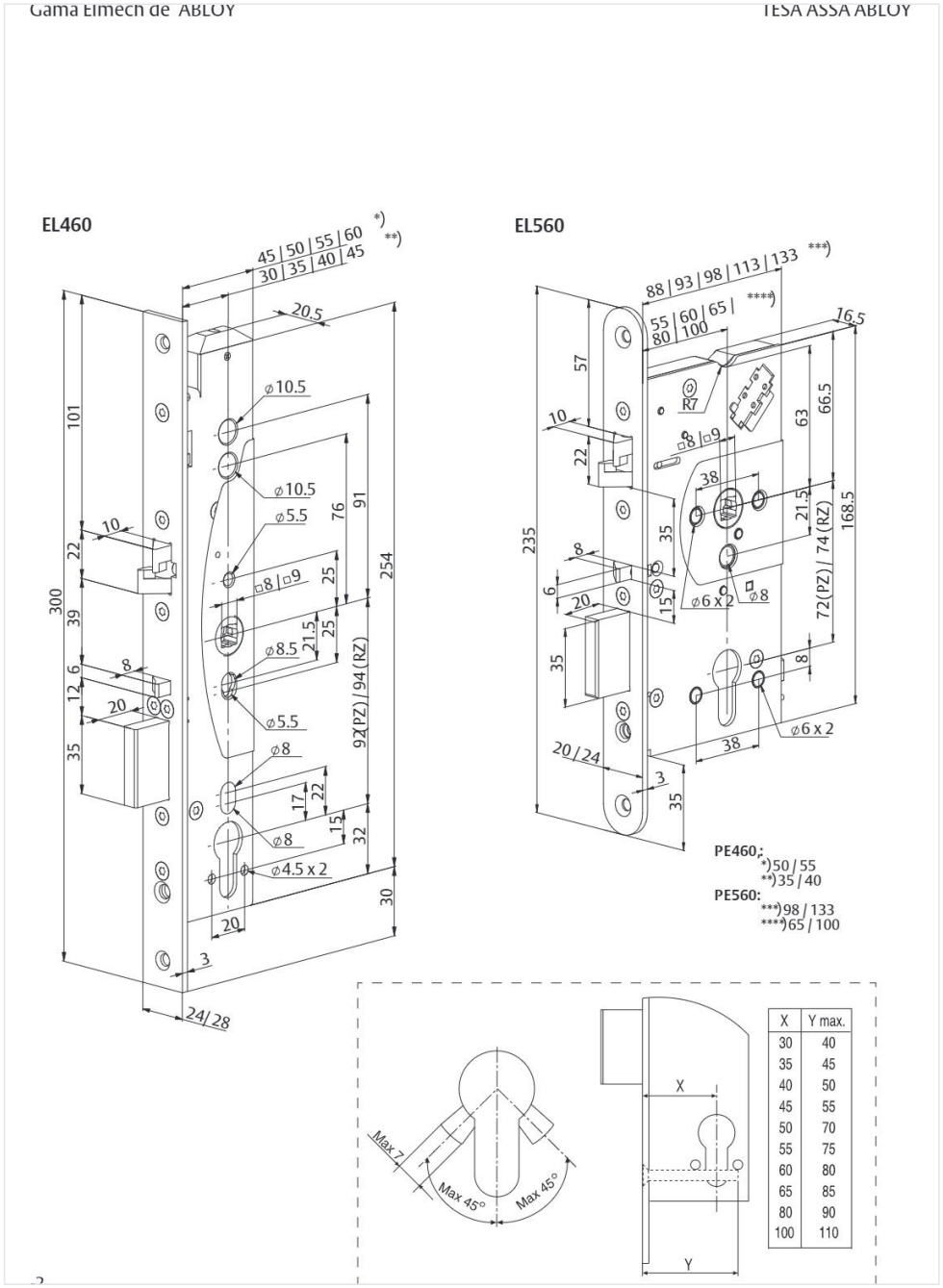

X	Y max.
30	40
35	45
40	50
45	55
50	70
55	75
60	80
65	85
80	90
100	110

Dimensiuni broască (mm)

EL460 (stânga) – pentru uși cu profil îngust: distanță de la margine (backset) **30 / 35 / 40 / 45 mm**, placă frontală **24 / 28 mm**, interax mâner–cilindru **92 mm (PZ) / 94 mm (RZ)**, nucă 8 / 9 mm, limbă 10 mm, zăvor 20 mm.

EL560 (dreapta) – pentru uși din lemn și metal: distanță de la margine **55 / 60 / 65 / 80 / 100 mm**, placă frontală **20 / 24 mm**, lungime placă 235 mm, interax **72 mm (PZ) / 74 mm (RZ)**, nucă 8 / 9 mm.

Cotele marcate cu *) … ****) din desen sunt pentru variantele antipanică PE460 / PE560.

Información técnica

U*) **):	12 – 24 V DC STAB (-10%, +15%)	
I**):	Max.	Con cerradura inactiva
12 V	550 mA	240 mA
24 V	300 mA	130 mA

*) No valido para cerraduras con micro
**) No valido para cerraduras mecánicas

EN 14846
-25 °C - +70 °C

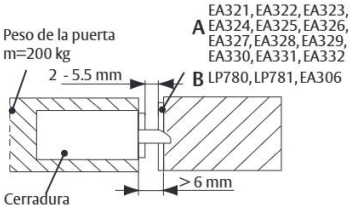

Microswitch **)	Max. 0.5 A 30 V AC/DC resist.10 W

EL460, PE460,

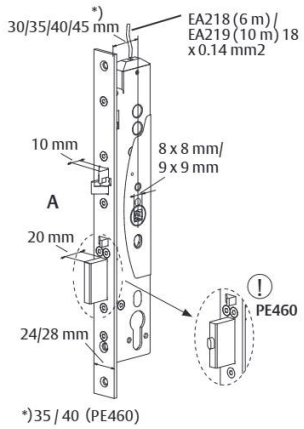

*)35 / 40 (PE460)

EL560, PE560

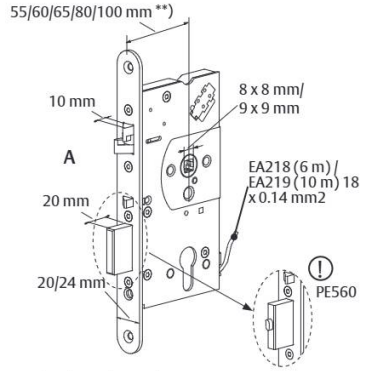

**)65 / 100 (PE560)

6

Date tehnice

• Tensiune de alimentare: **12–24 V DC stabilizat** (−10 % / +15 %).
• Consum: la 12 V max. **550 mA**, în repaus 240 mA; la 24 V max. **300 mA**, în repaus 130 mA.
• Temperatura de lucru: −25 °C … +70 °C. Greutate maximă ușă: 200 kg.
• Broască conformă EN 14846.
• Contraplăci compatibile: EA321…EA332, LP780, LP781, EA306. Jocul dintre contraplacă și broască (A): **2–5,5 mm**; B: peste 6 mm.
• Cablu de conectare: EA218 (6 m) sau EA219 (10 m), 18 × 0,14 mm².
• **EL460, PE460**: backset 30 / 35 / 40 / 45 mm, placă frontală 24 / 28 mm, nucă 8 × 8 sau 9 × 9 mm, limbă 10 mm, zăvor 20 mm.
• **EL560, PE560**: backset 55 / 60 / 65 / 80 / 100 mm, placă frontală 20 / 24 mm.
• Microcontacte de monitorizare: max. 0,5 A, 30 V AC/DC, 10 W.
*) nu se aplică broaștelor cu microcontact; **) nu se aplică broaștelor mecanice.

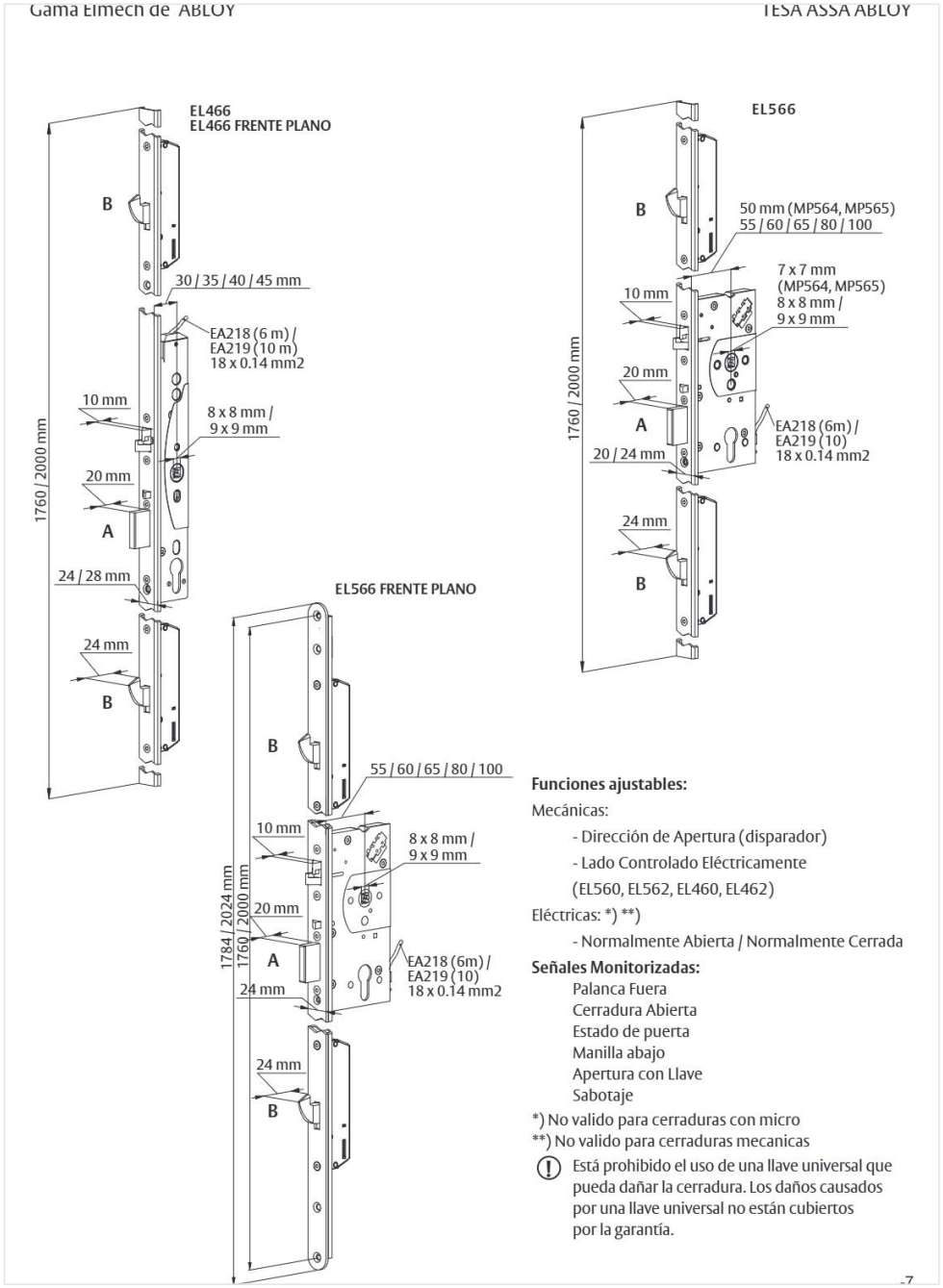

Funcții reglabile și semnale (desenele de pe această pagină sunt pentru variantele multipunct EL466 / EL566; funcțiile sunt aceleași)

Mecanice: sensul de deschidere (declanșatorul); partea comandată electric (EL560, EL562, EL460, EL462).
Electrice: normal deschisă / normal închisă (fail-unlocked / fail-locked).

Semnale monitorizate: zăvor ieșit, broască deschisă, starea ușii, mâner apăsat, deschidere cu cheia, sabotaj.

⚠ Este interzisă folosirea unei chei universale care poate deteriora broasca. Daunele produse de o cheie universală nu sunt acoperite de garanție.

Nueca

C	A(IN)	B(OUT)	□	
40 - 54 mm	47 mm	50 mm	8 mm	EA288 001000
47 - 66 mm	57 mm	50 mm	8 mm	EA288 002000
61 - 80 mm	67 mm	60 mm	8 mm	EA288 003000
66 - 80 mm	74 mm	50 mm	8 mm	EA288 004000
88 mm -	120 mm	120 mm	8 mm	EA288 005000
70 - 87 mm	90 mm	50 mm	8 mm	EA288 006000
86 - 95 mm	74 mm	74 mm	8 mm	EA288 007000
C	A(IN)	B(OUT)	□	
40 - 54 mm	47 mm	50 mm	9 mm	EA289 001000
47 - 66 mm	57 mm	50 mm	9 mm	EA289 002000
61 - 80 mm	67 mm	60 mm	9 mm	EA289 003000
66 - 80 mm	74 mm	50 mm	9 mm	EA289 004000

Para asegurar el correcto funcionamiento de la cerradura, usad el cuadradillo partido ABLOY EA288 o EA289.

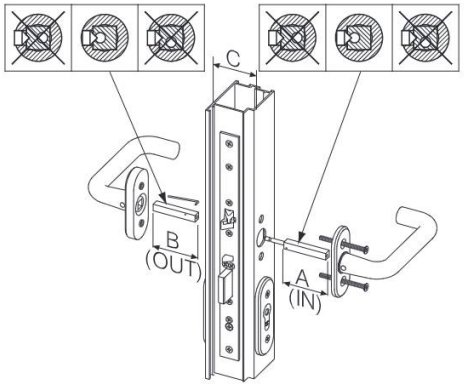

Normativa

EN 179: 2008		Dispositivos
	3 7 6 B 1 3 4 2 A B 0432-CPR-00008-01	EL460, EL466, EL560
	3 7 6 B 1 3 4 2 A A 0432-CPR-00008-01	PE460, PE520, PE560
EN 1125: 2008		Dispositivos Antipánico
	3 7 6 B 1 3 2 1 A B 0432-CPR-00008-02	EL460, EL466, EL560
	3 7 6 B 1 3 2 1 A A 0432-CPR-00008-02	PE460, PE560
EN 1634-1		Fuego
EN 61000-6-1: 2007		Compatibilidad Electromagnética
EN 61000-6-3: 2007		Compatibilidad Electromagnética
EN 14846:2008	3 S 8 D – L 6 1 1 0809-CPD-0764	EL460, EL461, PE460 No.RTE867/04 Perfil estrecho simple/doble
EN 14846:2008	3 S 2 D – L 6 1 1 0809-CPD-0764	EL466, EL467 No.RTE867/04 Perfil estrecho simple/doble
EN 14846:2008	3 S 8 D – L 6 1 1 0809-CPD-0764	EL560, EL561, PE560 No.RTE 2653/05 Madera y Metal simple/doble
EN 14846:2008	3 S 5 F – L 6 1 1 0809-CPD-0764	EL566, EL567 No.VTT-S-1865-08 Metal simple

ISO 9001

8

Nucă / ax despicat

Pentru funcționarea corectă a broaștei folosiți axul despicat ABLOY **EA288** (8 mm) sau **EA289** (9 mm). Alegerea după grosimea ușii C (A = partea interioară, B = partea exterioară):

- 40–54 mm → EA288 001000 / EA289 001000
- 47–66 mm → EA288 002000 / EA289 002000
- 61–80 mm → EA288 003000 / EA289 003000
- 66–80 mm → EA288 004000 / EA289 004000
- 70–87 mm → EA288 006000
- 86–95 mm → EA288 007000
- 88–120 mm → EA288 005000

Standarde

- EN 179:2008 – ieșiri de urgență: 3 7 6 B 1 3 4 2 A B, 0432-CPR-00008-01 (EL460, EL560).
- EN 1125:2008 – ieșiri antipanică: 3 7 6 B 1 3 2 1 A B, 0432-CPR-00008-02 (EL460, EL560).
- EN 14846:2008 – broaște electromecanice: 3 S 8 D – L 6 1 1, 0809-CPD-0764 (EL460, EL461, EL560, EL561).
- EN 1634-1 – uși rezistente la foc; EN 61000-6-1 / 6-3 – compatibilitate electromagnetică.

EN 179	EN 1125

EA321, EA322, EA323, EA324, EA325, EA326, EA327, EA328, EA329, EA330, EA331, EA332

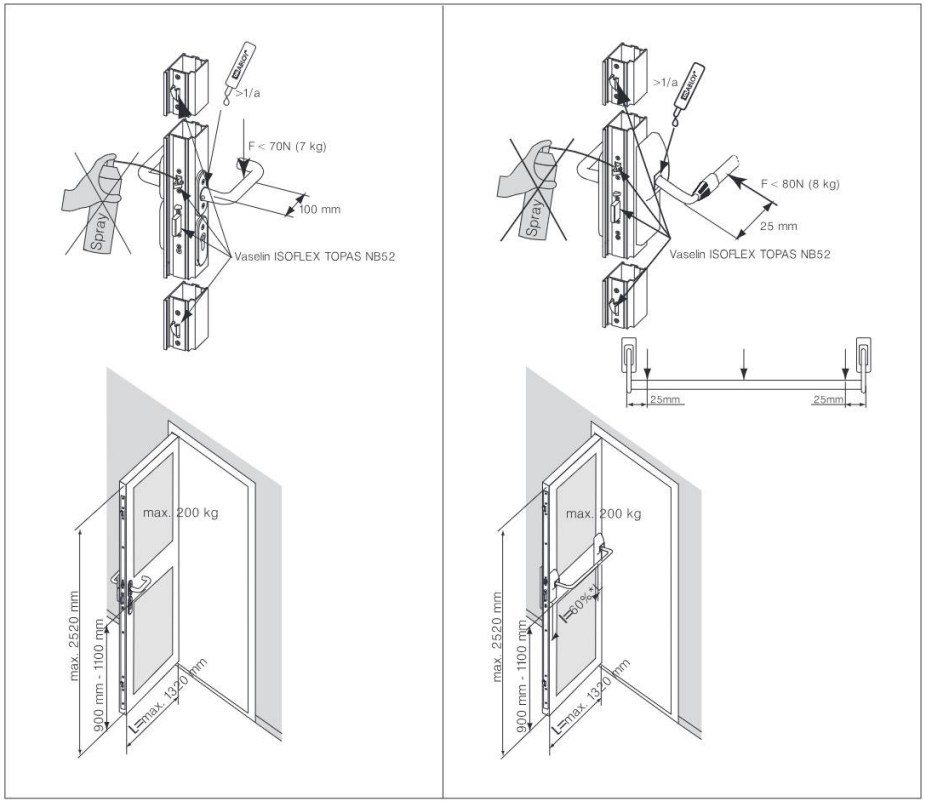

EN 179	ABLOY® DO 20.33.01 DO 20.33.02	IKON DO 20.15.01 DO 20.15.02	FSB DO 20.03.01, DO 20.03.02	HEWI DO 20.13.01, DO 20.13.02	SAPEX DO 20.32.01 DO 20.32.02
EL460, PE460	e.g. ABLOY INOXI 3-19/013 PZ+BL				
EL560, PE560	e.g. ABLOY INOXI 3-19/012 PZ+BL *)				

-9

Montaj ca dispozitiv de ieșire conform EN 179 și EN 1125
Contrapläci: EA321...EA332.
Mânere aprobate EN 179: ABLOY DO 20.33.01 / 02, IKON DO 20.15.01 / 02, FSB DO 20.03.01 / 02, HEWI DO 20.13.01 / 02, SAPEX DO 20.32.01 / 02. Exemplu: ABLOY INOXI 3-19/013 PZ+BL (EL460, PE460), ABLOY INOXI 3-19/012 PZ+BL (EL560, PE560).
Desenele arată cotele de montaj ale mânerului și ale barei (R, L, l).

EN 1125	ABLOY® DO 6.7	effeff DO 30.04
EL460, PE460	PBE011	
EL560, PE560		

EN 179	ABLOY® DO 20.33.01 DO 20.33.02	IKON DO 20.15.01 DO 20.15.02	FSB DO 20.03.01, DO 20.03.02	HEWI DO 20.13.01, DO 20.13.02	SAPEX DO 20.32.01 DO 20.32.02
EL466	e.g. ABLOY INOXI 3-19/013 PZ+BL				
EL566	e.g. ABLOY INOXI 3-19/012 PZ+BL				

EN 1125	ABLOY® DO 6.7	effeff DO 30.04
EL466	PBE011	
EL566		

Los parámetros de seguridad de este producto son esenciales para el cumplimiento de la norma EN 179/EN 1125/EN 14846. No está permitido efectuar ninguna modificación no descrita en estas instrucciones.

10

EN 1125 – bare antipanică: ABLOY DO 6.7, effeff DO 30.04, cu broaștele EL460 / PE460 și EL560 / PE560 (PBE011).
Tabelele pentru EL466 / EL566 de pe această pagină se referă la variantele multipunct.

⚠ Parametrii de siguranță ai produsului sunt esențiali pentru conformitatea cu EN 179 / EN 1125 / EN 14846. Nu este permisă nicio modificare care nu este descrisă în aceste instrucțiuni.

Esquema de cableado EA420

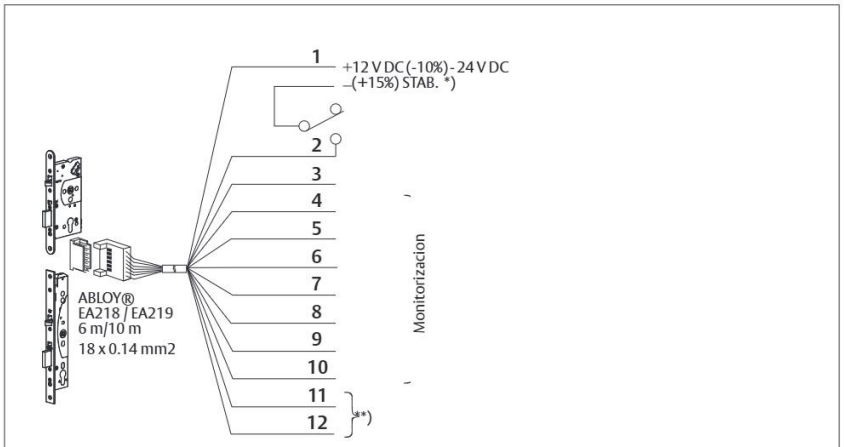

1	Blanco +	*)
2	Rojo -	Cerrado/Abierto *) (Contacto Libre de Potencial)
3	Verde/Rojo	Cilindro en uso
4	Azul	Manilla accionada
5	Violeta	Comun para manilla accionada/Cilindro en uso
6	Azul Turquesa	Cerrojo normalmente abierto
7	Amarillo/ Rojo	Comun para el cerrojo normalmente abierto
8	Marrón	Estado de puerta
9	Naranja	Palanca dentro
10	Amarillo	Comun para palanca dentro/el estado de puerta
11	Gris	Sabotaje **)
12	Rosa	El circuito libre de potencial se cierra cuando se conecta el cable a la cerradura.

ATENCIÓN!
No utilice la información de Manilla Accionada para el control de apertura de la cerradura. Su finalidad es exclusivamente la de proveer su información de estado para sistemas de control de accesos y alarmas antirrobo.

En algunos sistemas, el control de prevención de robo como el de la cerradura suelen trabajar al mismo tiempo. Si no puede separar ambas funciones, no está permitido el uso de la información de Manilla Accionada como prevención del sistema antirrobo. Ello podría causar situaciones de entradas no autorizadas.

*) No valido para cerraduras con micro.

-11

Schema de conectare – cablu ABLOY EA218 (6 m) / EA219 (10 m), 18 × 0,14 mm², alimentare 12 V DC (−10 %) ... 24 V DC (+15 %) stabilizat.
1 alb: + · 2 roșu: − · 3 verde/roșu: cilindru folosit · 4 albastru: mâner apăsat · 5 violet: comun mâner apăsat / cilindru folosit · 6 turcoaz: contact zăvor (normal deschis) · 7 galben/roșu: comun zăvor · 8 maro: starea ușii · 9 portocaliu: zăvor retras · 10 galben: comun zăvor retras / starea ușii · 11 gri și 12 roz: buclă de sabotaj – circuitul fără potențial se închide când cablul este conectat la broască.

⚠ **Atenție**: nu folosiți semnalul „mâner apăsat” pentru comanda de deschidere a broaștei; el servește doar ca informație de stare pentru controlul accesului și sistemele de alarmă. Dacă cele două funcții nu pot fi separate, semnalul nu se folosește pentru antiefracție, deoarece ar putea permite intrări neautorizate.
*) nu se aplică broaștelor cu microcontact.

Gama Elmech de ABLOY TESA ASSA ABLOY

Puertas

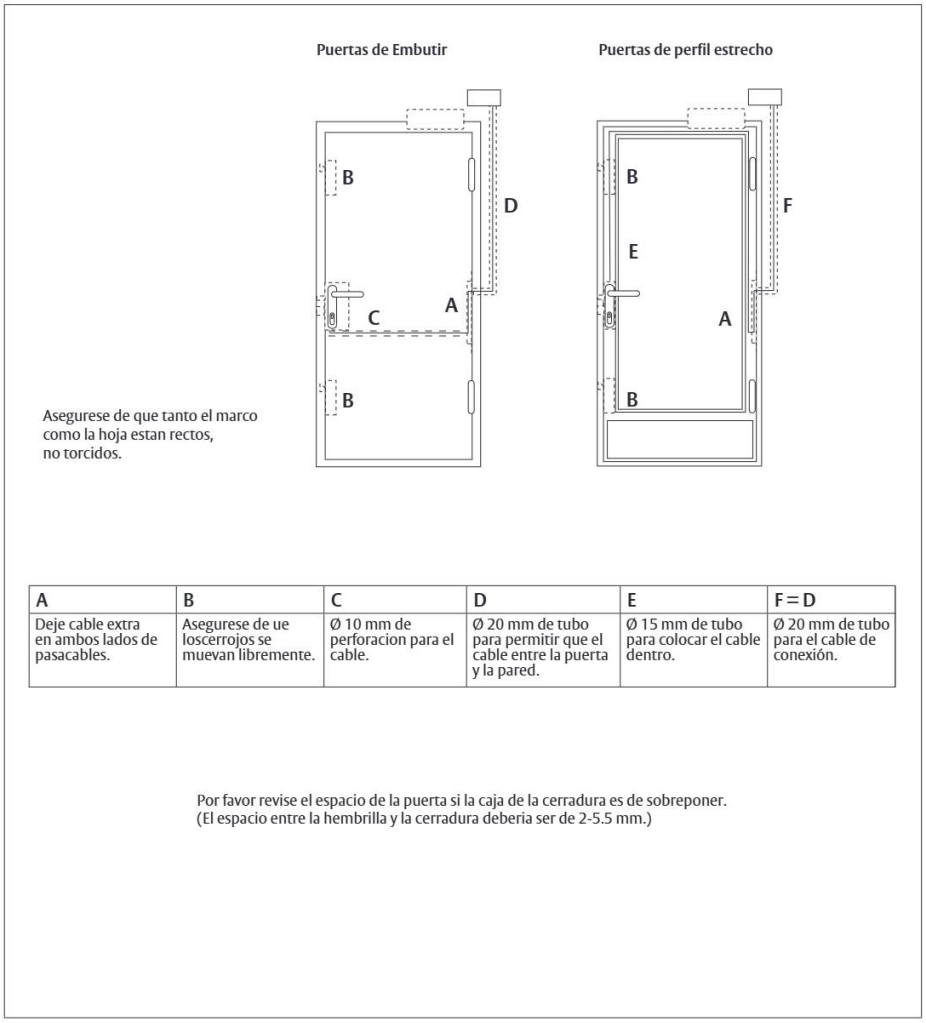

A	B	C	D	E	F = D
Deje cable extra en ambos lados de pasacables.	Asegurese de ue loscerrojos se muevan libremente.	Ø 10 mm de perforacion para el cable.	Ø 20 mm de tubo para permitir que el cable entre la puerta y la pared.	Ø 15 mm de tubo para colocar el cable dentro.	Ø 20 mm de tubo para el cable de conexión.

Por favor revise el espacio de la puerta si la caja de la cerradura es de sobreponer.
(El espacio entre la hembrilla y la cerradura deberia ser de 2-5.5 mm.)

12

Pregătirea ușii

Verificați ca tocul și foaia să fie drepte, nu torsionate. Verificați jocul ușii: distanța dintre contraplacă și broască trebuie să fie **2–5,5 mm**.

A – lăsați cablu în plus la ambele capete ale trecerii de cablu.
B – verificați ca zăvoarele să se miște liber.
C – gaură Ø 10 mm pentru cablu.
D – tub Ø 20 mm pentru trecerea cablului între ușă și perete.
E – tub Ø 15 mm pentru cablul din interiorul ușii.
F = D – tub Ø 20 mm pentru cablul de conectare.
Stânga: uși cu broască îngropată; dreapta: uși cu profil îngust.

Mecanizado de las puertas - MONOPUNTO

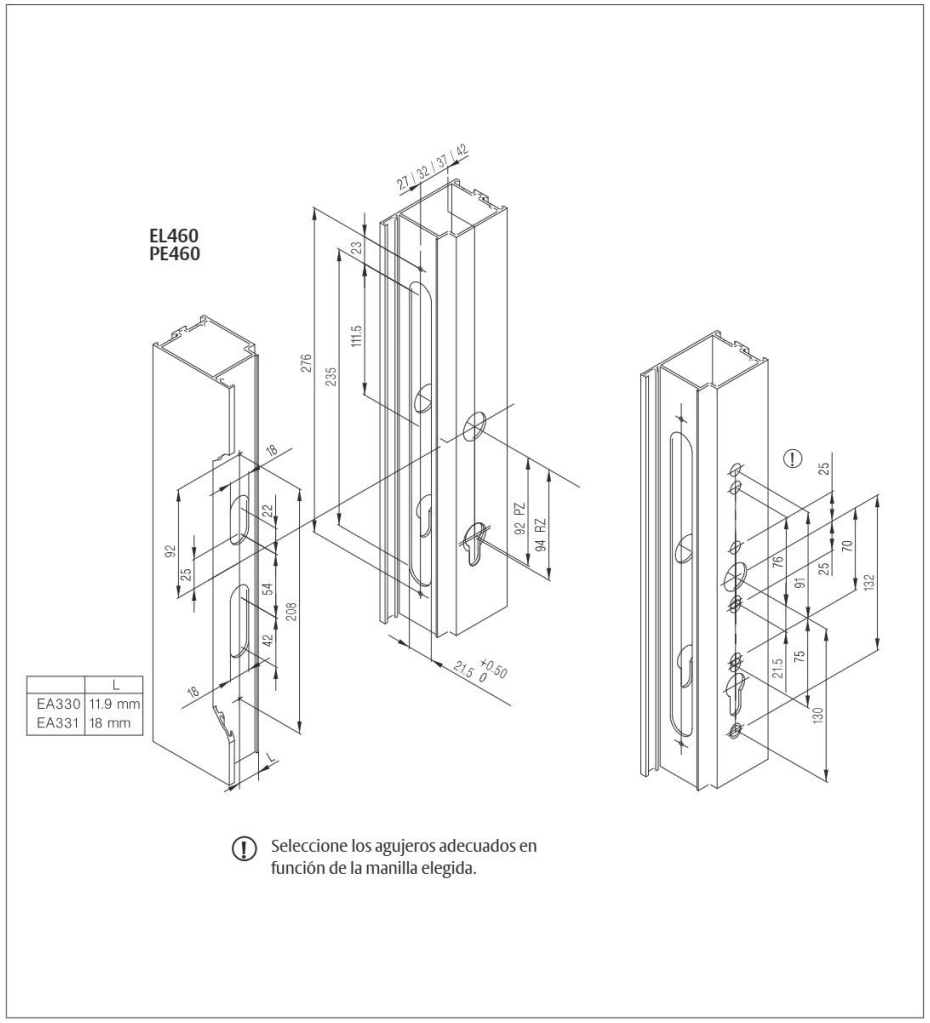

-13

Prelucrarea ușii – broască cu un punct de închidere, EL460 / PE460 (ușă cu profil îngust)
Cotele locașului și ale găurilor pentru mâner, cilindru și cablu sunt în desen. Alegeți găurile potrivite în funcție de mânerul folosit.

Mecanizado de las puertas - MONOPUNTO

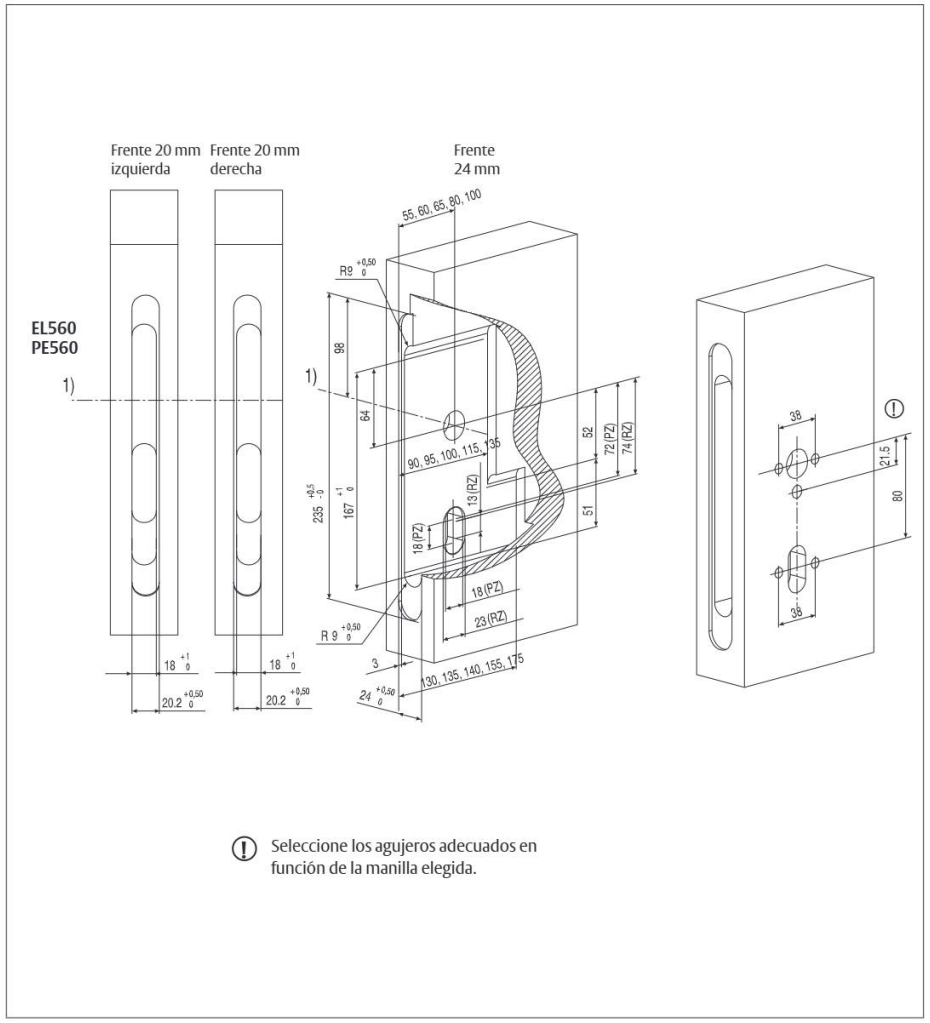

14

Prelucrarea ușii – broască cu un punct de închidere, EL560 / PE560 (uși din lemn și metal)
Variante de placă frontală: 20 mm stânga, 24 mm, 20 mm dreapta. Alegeți găurile potrivite în funcție de mânerul folosit.

Gama Elmech de ABLOY TESA ASSA ABLOY

Mecanizado de las puertas - MONOPUNTO

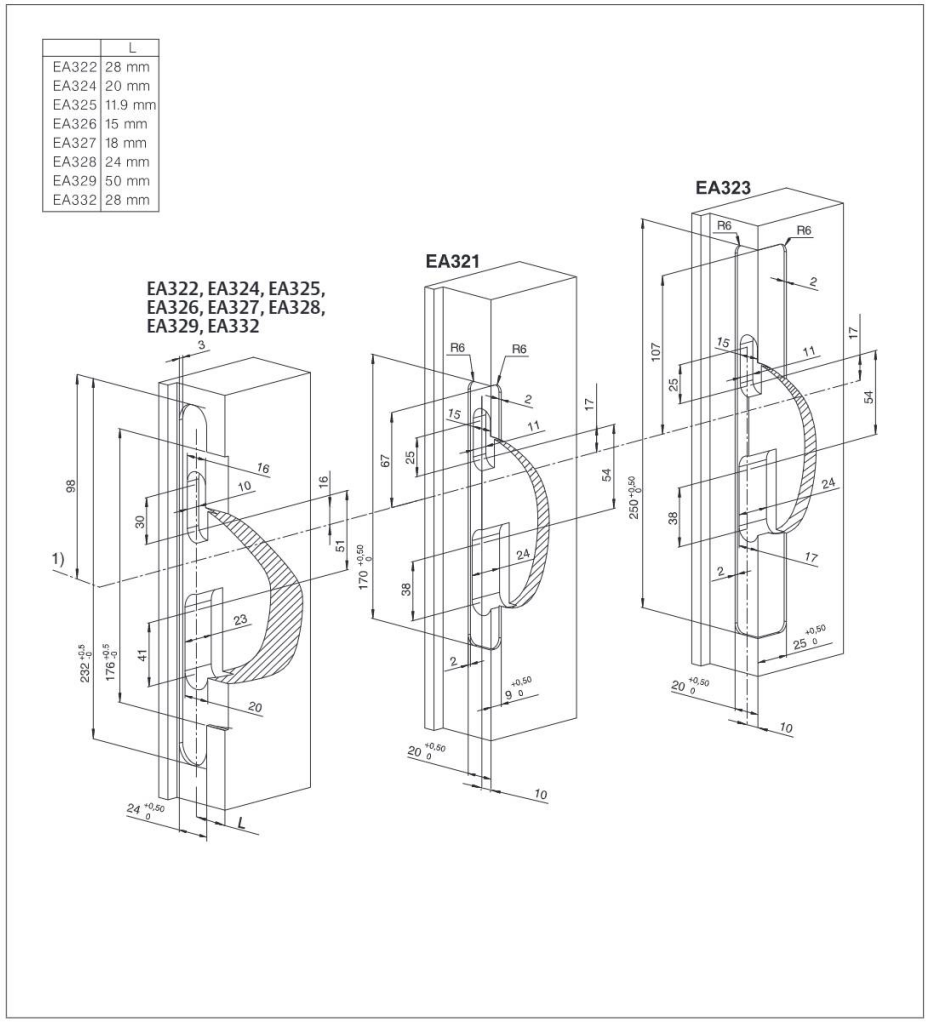

-15

Prelucrarea tocului pentru contrapläci

Cotele locașului în toc pentru contraplăcile EA321, EA322, EA324, EA325, EA326, EA327, EA328, EA329, EA332, în funcție de modelul ales.

Instalación | A/ Cambio de frente B/ Retirada de la cubierta protectora
C/ Determinación del lado controlado electricamente

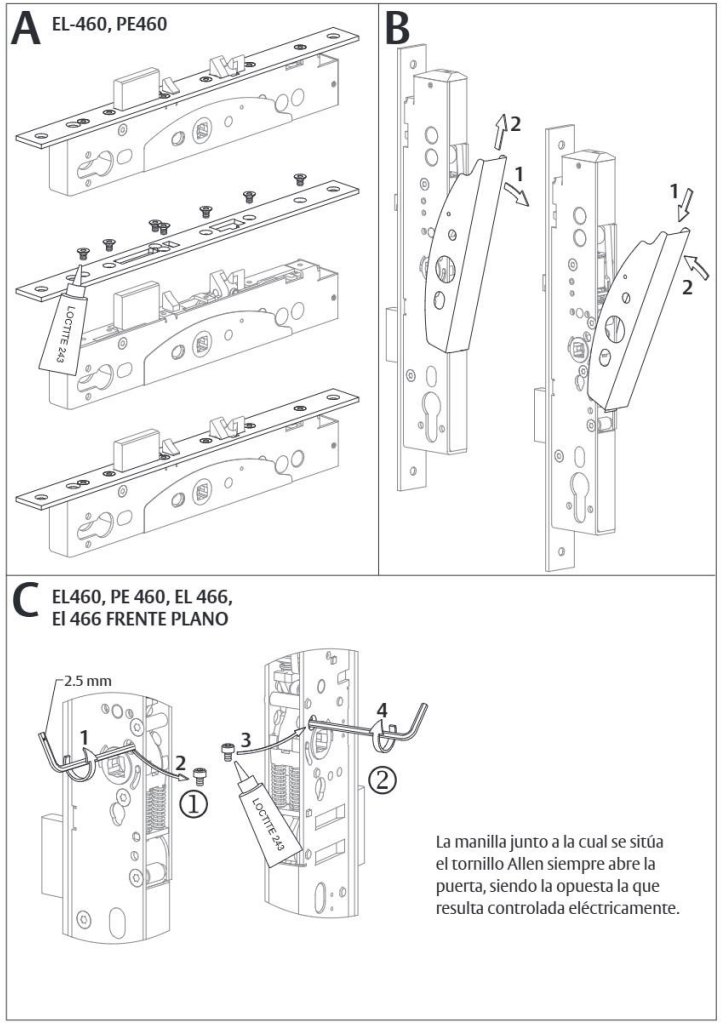

22

Reglaje EL460
A – Schimbarea plăcii frontale.
B – Îndepărtarea capacului de protecție.
C – Stabilirea părții comandate electric (EL460, PE460): cu cheie imbus 2,5 mm, pașii 1–4 din desen. Mânerul de pe partea pe care se află șurubul imbus deschide întotdeauna ușa; mânerul de pe partea opusă este cel comandat electric.

Instalación | D/ Normalmente abierta, normalmente cerrada

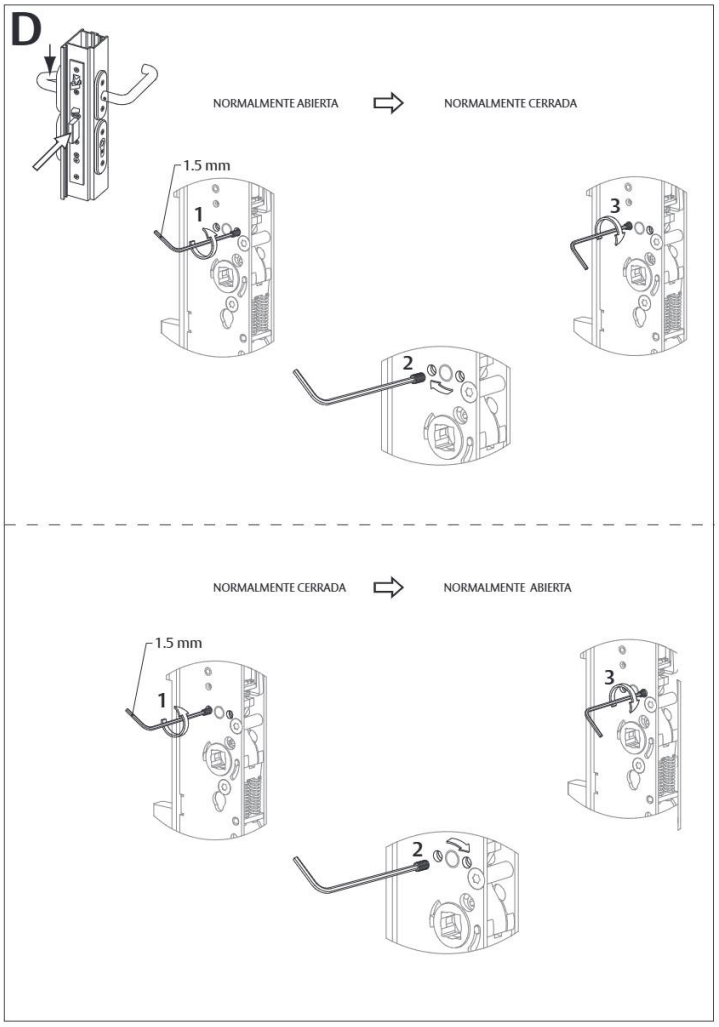

D – Normal deschisă / normal închisă (EL460)
Normal deschisă (fail-unlocked): fără tensiune mânerul exterior deschide ușa. Normal închisă (fail-locked): fără tensiune mânerul exterior este blocat. Comutarea se face cu cheie imbus 1,5 mm, pașii 1–3 din desen.

Instalación | E/ Determinación de la mano del disparador F/Fijación del cable
G/ Cambio de frente

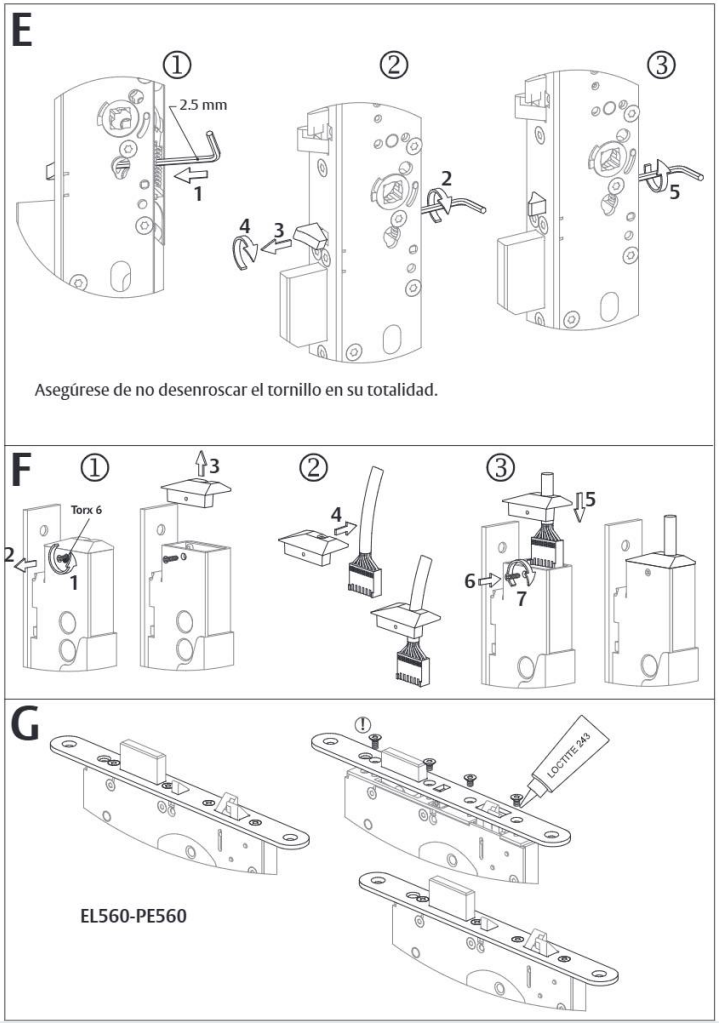

E – Stabilirea sensului declanșatorului (EL460): cheie imbus 2,5 mm, pașii 1–5. Atenție să nu deșurubați complet șurubul.
F – Fixarea cablului, pașii 1–7.
G – Schimbarea plăcii frontale la EL560 / PE560.

Instalación | H/ Normalmente abierta, normalmente cerrada

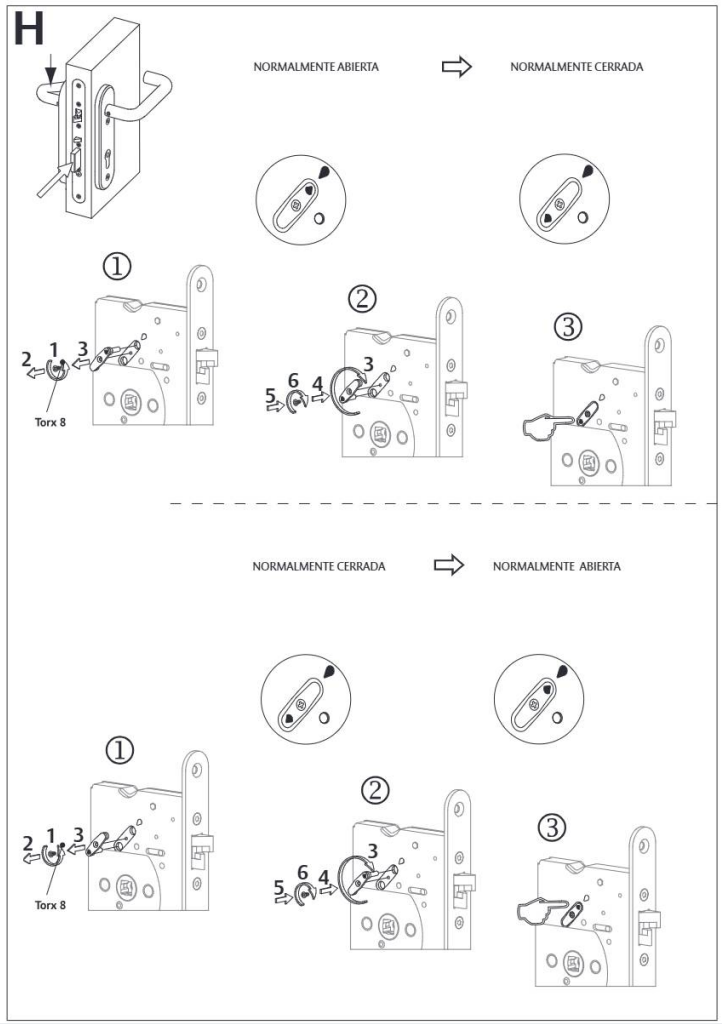

H – Normal deschisă / normal închisă (EL560)
Normal deschisă (fail-unlocked): fără tensiune mânerul exterior deschide ușa. Normal închisă (fail-locked): fără tensiune mânerul exterior este blocat. Comutarea se face după pașii 1–6 din desen.

Instalación | I/ Retirada de la cubierta protectora
J/ Determinación del lado controlado

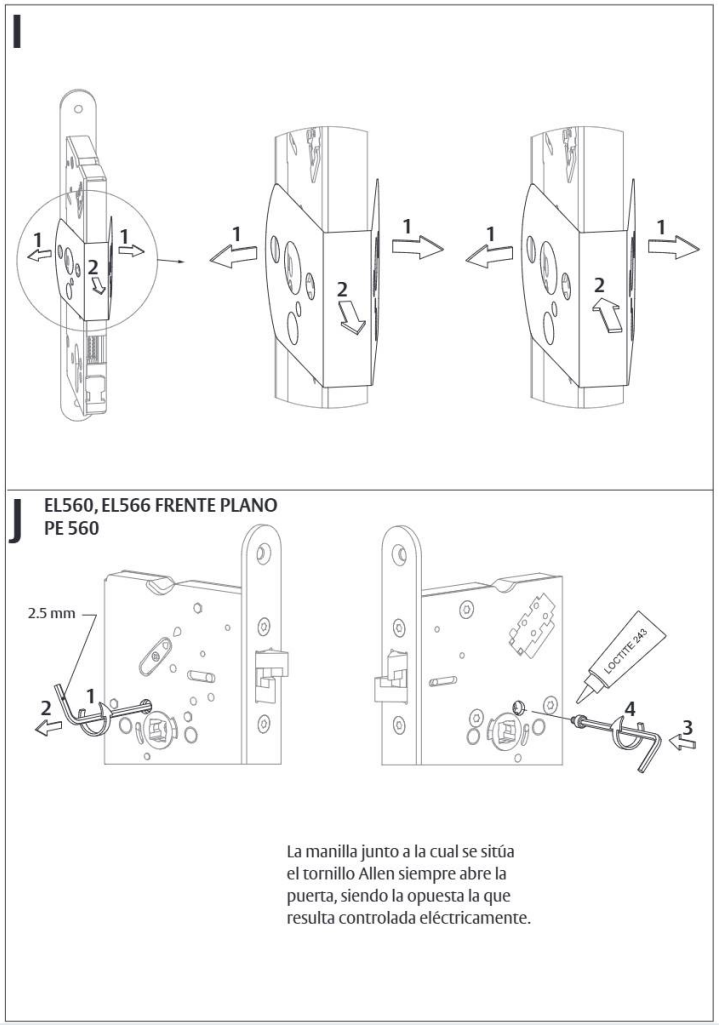

I – Îndepărtarea capacului de protecție (EL560).
J – Stabilirea părții comandate (EL560, PE560): cu cheie imbus 2,5 mm, pașii 1–4. Mânerul de pe partea pe care se află șurubul imbus deschide întotdeauna ușa; mânerul de pe partea opusă este cel comandat electric.

Instalación | K/ Determinación de la mano del disparador
L/ Fijación del cable M/ Fijación del adaptador de nueca 8/9

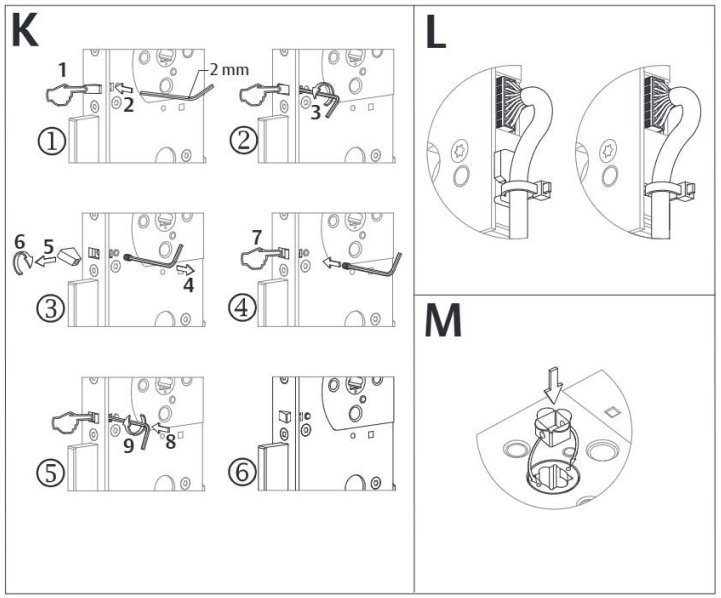

K – Stabilirea sensului declanșatorului (EL560).
L – Fixarea cablului, pașii 1–9.
M – Montarea adaptorului de nucă 8 / 9 mm, cu cheie imbus 2 mm.

Esquema de instalación

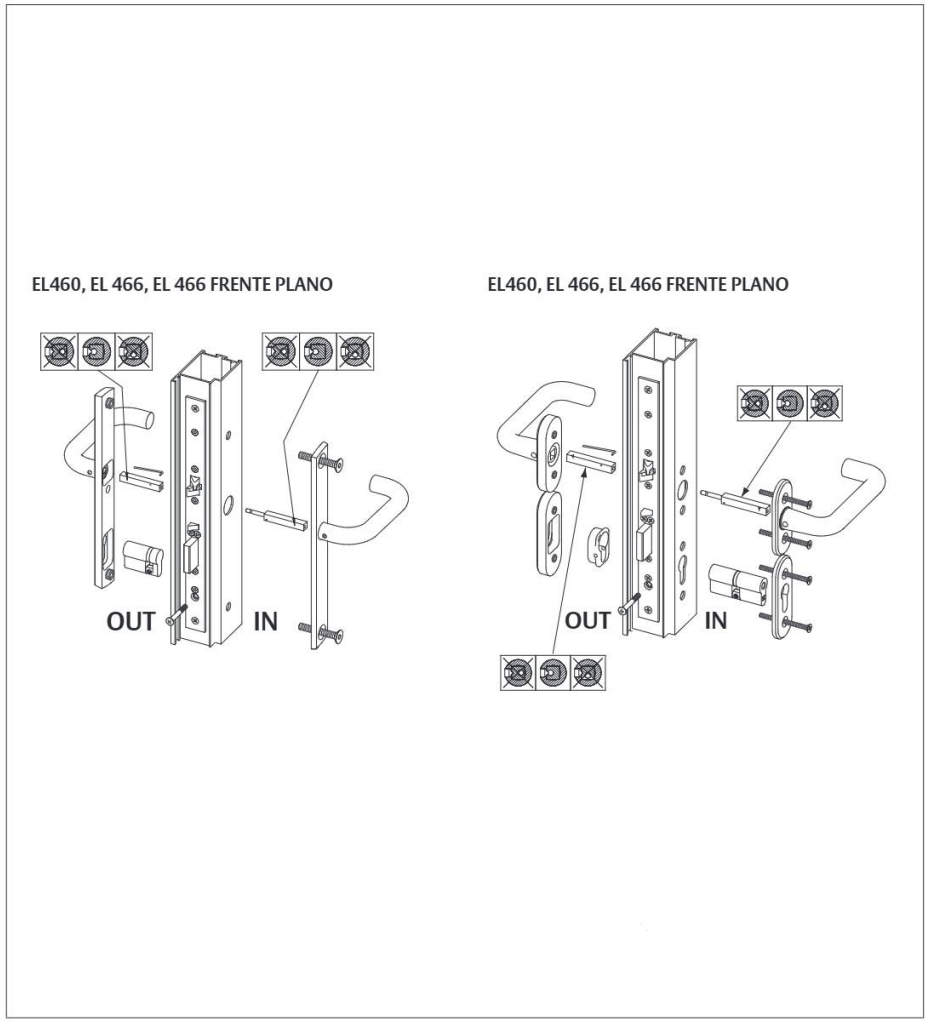

Scheme de instalare – EL460
OUT = partea exterioară (mâner comandat electric), IN = partea interioară (ieșire). Desenele arată montajul broaștei, al cilindrului, al axului despicat și al mânerelor pe ambele fețe ale ușii.

Esquema de instalación

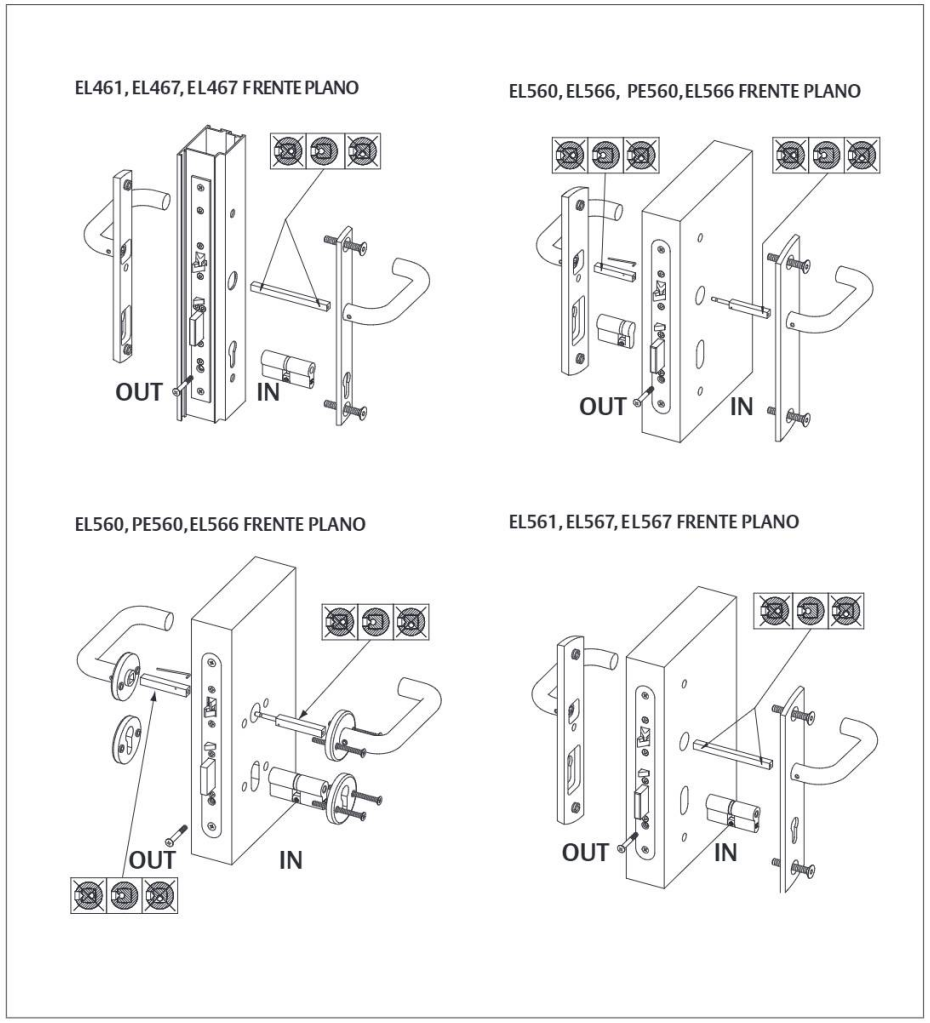

Scheme de instalare – EL560, EL461, EL561
EL560: ax despicat, mânerul de pe partea IN deschide întotdeauna mecanic. EL461 / EL561: ax drept, ambele mânere sunt comandate electric.
OUT = exterior, IN = interior.

Esquema de instalación

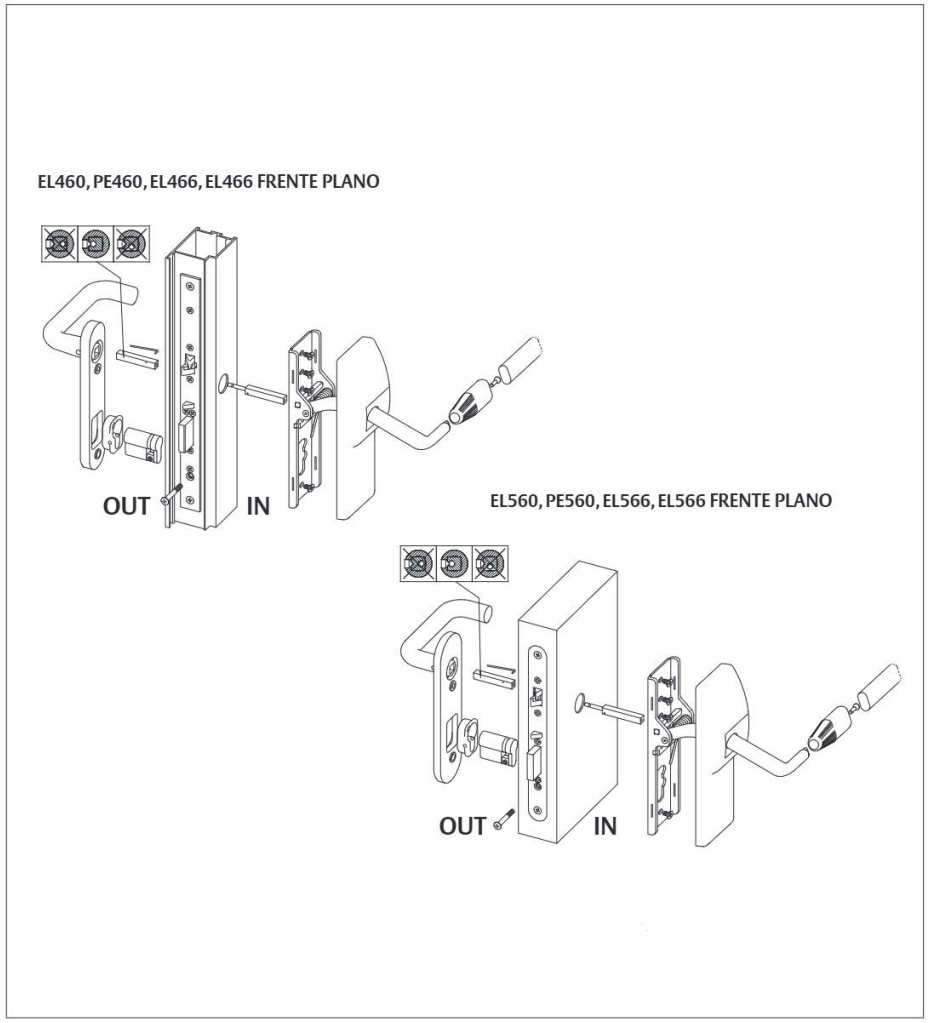

Scheme de instalare – EL560 și EL460 cu bară antipanică / mâner de ieșire pe partea IN.
OUT = exterior, IN = interior.