Bară antipanică ISEO IDEA Base, 2 puncte sus/jos

Instrucțiuni de montaj (după ISEO Kw22450)

Traducerea în limba română a instrucțiunilor ISEO pentru dispozitivul antipanică aplicat IDEA Base (document Kw22450). Desenele sunt cele originale ISEO.

Kitul IDEA Base 2 puncte sus/jos închide canatul sus, în toc, și jos, în pardoseală: mecanism art. 9412000505, pereche de zăvoare sus/jos art. 9410201505, tije și capace art. 94100205 (uși de maximum 2400 mm), bară 945928. Capitolele 10b, 11, 12 și 13 descriu poziționarea, tăierea și fixarea tijelor. Configurația este certificată de ISEO (capitolul 3).

Cum se folosește: fiecare pagină reproduce o secțiune din documentul original al producătorului (desene, cote, pași), iar alături / dedesubt găsiți traducerea în română a textelor și explicația pașilor, cu aceleași numere de figură.

1 Campo di applicazione - *Field of application* Domaine d'application - *Anwendungsgebiet* Campo de aplicación

I Il campo di applicazione di questi dispositivi antipanico è limitato come segue :

E *The scope of these panic exit devices is limited as follows:*

F Le domaine d'application de ces dispositifs anti-panique est limité comme suit :

D *Der Anwendungsbereich dieser Paniktürverschlüsse ist wie folgt begrenzt:*

S El campo de aplicación de estos dispositivos antipánico está limitado en los términos siguientes:

Massima massa della porta *Max door mass* *Max masse de la porte* *Maximal türgewicht* *Máxima masa de la puerta*	*Massima altezza della porta* *Max door heigth* *Max hauteur de la porte* *Maximal höhe der Tür* *Máxima altura de la puerta*	*Massima larghezza della porta* *Max door width* *Max largeur de la porte* *Maximal breite der Tür* *Máxima anchura de la puerta*	*Intervallo di temperatura* *Temperature range* *Plage/Intervalle de température* *Temperaturbereich* *Intervalo de temperatura*
> 200 Kg	**3400 mm**	**1500 mm**	**-10°C +60°C**

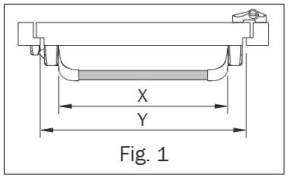

Fig. 1

I La lunghezza efficace della barra di azionamento, quota X, deve essere quanto più possibile prossima alla larghezza efficace della porta, quota Y, alla quale il maniglione antipanico è destinato, in ogni caso, mai meno del 60% (vedi Fig.1).
Le ante della porta e i loro telai devono essere costituiti di materiale di sufficiente rigidità tale che eventuali distorsioni che si verifichino durante l'uso non siano maggiori di 5 mm in qualunque posizione.
Il fissaggio del dispositivo sull'anta deve essere effettuato su materiale che garantisca la resistenza a trazione per ogni vite > di 1,5KN.

E *The effective length (dimension X) of the bar shall be as near as possible to the effective width (dimension Y) of the door for which the device is intended, but never less than 60 % (see Fig.1).*
The door leaves and frames must be made of a material with sufficient rigidity to ensure that any distortions that occur during use can not exceed 5 mm in any position.
The device must be fitted to the door leaf using materials that guarantee a tensile strength for each screw of > 1,5KN.

F La longueur efficace de la barre d'actionnement (cote X) doit être le plus près possible de la largeur efficace de la porte (cote Y) à laquelle le fermeture anti-panique est destinée, et jamais inférieure à 60% (voir Fig.1).
Le matériau de construction des vantaux des portes et de leurs cadres doit être suffisamment rigide pour que les déformations provoquées par l'emploi ne dépassent pas 5 mm dans toutes les positions.
Le dispositif doit être monté sur un matériau de porte garantissant la résistance de toutes les vis à la traction > à 1,5KN.

D *Die wirksame Länge der Betätigungsstange (X-Abmessung) muß der wirksamen Länge der Tür (Y-Abmessung) entsprechen, für die paniktuerverschluesse vorgesehen sind. Diese Länge darf nie weniger als 60% der Türlänge betragen (siehe Fig.1).*
Die Türflügel und Rahmen müssen aus einem ausreichend steifen Material gefertigt sein, um eine eventuelle Verbiegung während der Betätigung auf max. 5 mm in jeder Position zu begrenzen.
Die Befestigung des Panikverschlusses an der Tür muss auf Material erfolgen, das eine Zugfestigkeit von > 1,5KN pro Schraube gewährleistet.

S La longitud eficaz de la barra de accionamiento (cota X) debe ser lo más cercana posible a la anchura útil de la puerta (cota Y) a la cual la cerradura antipánico está destinada, en todos los casos, pero jamás menos del 60% (véase Fig.1)
Las hojas de la puerta y sus marcos deben estar fabricados con material de suficiente rigidez, capaces de evitar que las posibles distorsiones durante el uso no sobrepasen los 5 mm en cualquier posición.
La fijación del dispositivo sobre la hoja debe efectuarse sobre un material que garantice la resistencia a una tracción para cada tornillo mayor de 1,5KN.



Utilizzare esclusivamente i dispositivi di accesso dall'esterno indicati in queste istruzioni al capitolo 2.
Only use the outside access devices indicated in Chapter 2 of this instruction manual.
Utiliser uniquement les dispositifs d'accès de l'extérieur décrits au chapitre 2 de ces instructions.
Ausschließlich Außenbeschlag von der Außenseite einsetzen, wie in dieser Anleitung in Kapitel 2 angegeben.
Utilizar exclusivamente los dispositivos de acceso desde el exterior indicados en el capítulo 2 de estas instrucciones.

2

Fig. 1 – Lungimea barei

Lungimea efectivă a barei (cota X) trebuie să fie cât mai apropiată de lățimea efectivă a canatului (cota Y), dar **niciodată sub 60%** din aceasta.

Canaturile și tocurile trebuie să fie suficient de rigide încât deformarea în timpul folosirii să nu depășească **5 mm** în nicio poziție. Dispozitivul se fixează pe un material care asigură o rezistență la smulgere de peste **1,5 kN pentru fiecare șurub**.

1 – Domeniu de aplicare

- lățimea maximă a ușii: **1500 mm**
- înălțimea maximă a ușii: **3400 mm**
- masa ușii: **peste 200 kg**
- temperatură de lucru: **-10 °C … +60 °C**

Folosiți numai dispozitivele de acces din exterior indicate în capitolul 2.



2 **Idoneità dei prodotti all'uso su porte tagliafuoco/tagliafumo - *Suitability of products for use on fire/smoke doors***
Produits indiqués pour l'emploi sur portes coupe-feu et pare-fumée - Die Produkte sind für den Einsatz an Feuer-/Rauchschutztüren geeignet
Productos aptos para el uso en puertas cortafuego/cortahumo.

A Prodotti idonei per porte tagliafumo - *Products suitable for smoke doors* - Produits indiqués pour portes pare-fumée
Die Produkte sind für Rauchschutztüren geeignet - Productos idóneos para puertas cortahumo

Art. 9411000**5 - 9412000**5 - 9414000**5 - 9411083**5 - 9412083**5 - 9413083**5
9414083**5 - 9411113**5 - 9412113**5 - 9413113**5 - 9414113**5
Kit 9415083**5 - 9416083**5 - 9417083**5 - 9418083**5 - 9419083**5 - 9415113**5
9416113**5 - 9417113**5 - 9418113**5 - 9419113**5
Art. 9410001*05 - 9410003*05 - 9410201*05 - 9410203*05 - 9410204*05
Art. 9410008* - 9410009* - 9410010* - 9410011* - 9410012* - 9410013* - 9410014* - 9410015*
9410017*
Art. 56800**
Art. 94591* - 94592* - 94593*
Art. 9410020* - 9410030* - 9410040*
Art. 94100040 - 94100042 - 94100050 - 94100052
Art. 94100060
Art. 94100070
Art. 9401100* - 9401101* - 9401200* - 9401300* - 9401400* - 9401500*
9402100* - 9402102* - 9402103* - 9402700* - 9402702* - 9402703*
9409135*E

CE	UKCA	ISEO Serrature S.p.A. Via S. Girolamo, 13 25055 - Pisogne - BS Italy
0497/CPR/6210	0086/CPR/747913	2021
EN1125:2008	3 7 7 A 1 4 2 2 A A	
Sostanze pericolose: nessuna Dangereus substances: none		

L'idoneità all'uso su porte tagliafumo di questi prodotti è stata certificata in base ad una valutazione positiva che ha dimostrato la loro idoneità all'uso su porte antifumo. Tutte le parti del dispositivo di uscita responsabili del mantenimento della porta in posizione di chiusura sono costituite di materiale con un punto di fusione non minore di 300 °C. La sporgenza dello scrocco è maggiore di 10mm.
The suitability of the use of these products on smoke doors has been certified following a positive evaluation that proved they are suitable for use on smoke doors. All the parts on the exit device which maintain the door closed are made from materials with a melting point of no less than 300 °C. The latch projects over 10mm.
Ces produits ont été certifiés comme aptes à être montés sur des portes étanche aux fumées sur la base d'une évaluation précise. Toutes les parties du dispositif de sortie responsables de maintenir la porte en position de fermeture sont construites dans un matériau dont le point de fusion n'est pas inférieur à 300 °C. La saillie du pêne demi-tour est supérieure à 10mm.
Die Eignung dieser Produkte mit Rauchschutztüren wurde auf der Basis einer positiven Bewertung zertifiziert. Alle für das Zuhalten der Tür in der geschlossenen Stellung wichtigen Bauteile des Türverschlusses sind aus einem Material mit einem Schmelzpunkt von nicht unter 300 °C hergestellt. Der Überstand der Falle liegt über 10 mm.
La idoneidad para el uso en puertas cortahumo de estos productos ha sido certificada según una evaluación positiva que ha demostrado ser aptos para el uso en puertas cortahumo. Todas las partes del dispositivo de salida responsables del mantenimiento de la puerta en posición de cierre están constituidas por material con un punto de fusión no inferior a 300ºC. La salida del picaporte es mayor de 10mm.

B Prodotti idonei per porte tagliafuoco/tagliafumo - *Products suitable for fire/smoke doors* - Produits indiqués pour portes coupe-feu/pare-fumée
Die Produkte sind für den Einsatz an Feuer-/Rauchschutztüren geeignet - Productos idóneos para puertas cortafuego/cortahumo

Art. 9411000**4 - 9414000**4 - 9411083**4 - 9412083**4 - 9413083**4 - 9414083**4 - 9411113**4 - 9412113**4 - 9413113**4
9414113**4 - 9414000*24 - 9411113*24 - 9412113*24 - 9413113*24 - 9414113*24
Kit 9415083**4 - 9416083**4 - 9417083**4 - 9418083**4 - 9419083**4 - 9415113**4
9416113**4 - 9417113**4 - 9418113**4 - 9419113**4 - 9415113*24 - 9416113*24
9417113*24 - 9418113*24 - 9419113*24
Art. 9410001*04 - 9410001*24 - 9410003*04 - 9410003*24 - 9410201*04 - 9410201*24
9410203*04 - 9410203*24 - 9410204*04 - 9410204*24
Art. 9410010* - 9410011* - 9410012* - 9410014* - 9410017*
Art. 94591* - 94592* - 94593*
Art. 9410020* - 9410030* - 9410040*
Art. 94100040 - 94100042 - 94100050 - 94100052
Art. 9401100* - 9401101* - 9401200* - 9401300* - 9401400* - 9401500*
9402100* - 9402102* - 9402103* - 9402700* - 9402702* - 9402703*
9409135*E
Art. 94000030

CE	UKCA	ISEO Serrature S.p.A. Via S. Girolamo, 13 25055 - Pisogne - BS Italy
0497/CPR/6210	0086/CPR/747913	2021
EN1125:2008	3 7 7 B 1 4 2 2 A A	
Sostanze pericolose: nessuna Dangereus substances: none		

L'idoneità all'uso su porte tagliafuoco/tagliafumo di questi prodotti è stata certificata in base ad una prova in conformità alla norma EN 1634-1. I rapporti di prova che specificano il tempo di resistenza al fuoco, il materiale della porta ed eventuali altre informazioni sono disponibili in formato PDF sul sito www.iseo.com oppure possono essere richiesti direttamente in azienda.
The suitability for use of the products on fire/smoke doors has been certified by tests to the EN 1634-1 Standard. The test report that indicates the fire-resistance time, the materials used to make the doors and any other information required can be viewed in PDF format at www.iseo.com or a copy can be requested from the company.
Ces produits ont été certifiés comme aptes à être montés sur des portes coupe-feu/étanche aux fumées sur la base d'un essai conforme à la norme EN 1634-1. Les rapports d'essai spécifiant le temps de résistance au feu, le matériau de construction des portes et toute autre information sont disponibles en format PDF dans le site www.iseo.com ou sur demande directe à Iseo Serrature.
Die Eignung dieser Produkte mit Feuer-/Rauchschutztüren wurde auf der Basis einer Prüfung nach der Norm EN 1634-1 zertifiziert. Die Prüfberichte mit Angaben zur Feuerbeständigkeit, Türmaterialien und eventuellen weiteren Informationen sind im PDF-Format erhältlich auf der Seite www.iseo.com oder auf direkte Anfrage im Werk.
La idoneidad para el uso en puertas cortafuego/cortahumo de estos productos ha sido certificada según una prueba en conformidad con la norma EN 1634-1. Los informes de prueba que especifican el tiempo de resistencia al fuego, el material de la puerta y otras eventuales informaciones están disponibles en formato PDF en la página www.iseo.com o pueden pedirse directamente a la empresa.

3

2 – Utilizarea pe uși antifum / antifoc

A – Produse potrivite pentru uși antifum (codurile care se termină în ...5, de exemplu 9412000505 din acest kit). Clasificare EN 1125:2008: **3 7 7 A 1 4 2 2 A A**, certificat 0497/CPR/6210.
Toate piesele care țin ușa închisă sunt din materiale cu punct de topire de cel puțin 300 °C; zăvorul iese mai mult de 10 mm.

B – Produse potrivite pentru uși antifoc / antifum (codurile care se termină în ...4 sau ...24). Clasificare: **3 7 7 B 1 4 2 2 A A**. Încercate conform EN 1634-1; rapoartele de încercare (timp de rezistență la foc, materialul ușii) sunt pe www.iseo.com sau la cerere de la ISEO.

Lista arată, pentru fiecare categorie, codurile de dispozitive, zăvoare, contrapläci, bare, tije și acționări exterioare (Trim 94011*, 94012*, 94013*, 94014*, 94015*, 94021*, 94027*, Trim-Tronic 9409135*E) admise.

Kitul din această pagină de produs (mecanism 9411000505) este pentru **uși antifum și uși obișnuite**, nu pentru uși antifoc.

3 – Configurații certificate · 4 – Instrucțiuni pentru montaj (conform EN 1125:2008)

1 – Înainte de montaj, verificați că ușa este montată corect și se mișcă fără obstacole. Nu se recomandă montarea pe uși cu miez alveolar, decât dacă dispozitivul este proiectat special pentru ele. Verificați că ușa permite folosirea dispozitivului: distanța axei balamalelor, suprapunerea canaturilor (ambele canaturi să se poată deschide simultan), jocul dintre canaturi, să nu interfereze elementele de acționare etc. Dispozitivele conforme cu acest standard asigură siguranță ridicată pentru persoane numai dacă sunt montate pe uși și tocuri în stare bună.
2 – Înainte de montajul pe o ușă antifoc/antifum, verificați certificatul de rezistență la foc al ușii pe care dispozitivul a fost încercat.
3 – Garniturile ușii nu trebuie să împiedice funcționarea corectă a dispozitivului.
4 – La ușile cu două canaturi cu falț, cu dispozitive pe ambele canaturi, verificați că fiecare canat se deschide când este acționat dispozitivul lui și că ambele se deschid liber când sunt acționate simultan. Poate fi necesară o bară de antrenare pentru canatul activ.
5 – Dacă dispozitivul există în mai multe mărimi, alegeți mărimea corectă.
6 – Dispozitivele de categoria 2 (proeminență standard) se folosesc unde spațiul de trecere nu este larg sau unde ușa nu se deschide peste 90°.
7 – Pe uși din sticlă, sticla trebuie să fie securizată (călită) sau laminată.
8 – Pe uși din lemn, metal sau sticlă fără ramă pot fi necesare alte sisteme de fixare; pentru o prindere mai solidă se pot folosi șuruburi trecătoare cu piuliță.
9 – Dispozitivele nu sunt prevăzute pentru uși batante (cu dublă acțiune), decât dacă producătorul le-a proiectat pentru asta.
10 – Respectați întocmai instrucțiunile de fixare. Instalatorul predă utilizatorului aceste instrucțiuni și instrucțiunile de întreținere.
11 – Bara orizontală se montează, de regulă, la **900 – 1100 mm** de la pardoseala finită, cu ușa închisă. Dacă majoritatea utilizatorilor sunt copii, se ia în calcul o înălțime mai mică.
12 – Bara se montează astfel încât să aibă lungimea utilă maximă.
13 – Zăvoarele și contraplăcile se fixează astfel încât să se angreneze sigur. Nicio parte a zăvoarelor, când sunt retrase, nu trebuie să împiedice rotirea liberă a ușii.
14 – La ușile cu două canaturi cu falț și închidere automată se montează un selector de închidere conform EN 1158 – important mai ales la ușile antifoc/antifum.
15 – Pentru blocarea ușii în poziția închis nu se montează alte dispozitive decât cele prevăzute de EN 1125:2008. Amortizoarele (dispozitivele de închidere automată) sunt permise.
16 – Dacă ușa se închide cu amortizor, aveți grijă ca ușa să rămână ușor de deschis pentru copii, vârstnici și persoane cu dizabilități.
17 – Toate contraplăcile și plăcile de protecție livrate se montează, pentru conformitatea cu EN 1125:2008.
18 – Pe fața interioară a ușii, imediat deasupra barei, se aplică inscripția „Pentru deschidere apăsați bara” sau o pictogramă de minimum 8000 mm², albă pe fond verde, cu săgeata spre elementul de acționare.
19 – Ungeți suprafețele de contact dintre zăvor și contraplacă cu unsoare potrivită temperaturii de lucru (de ex. FINA Marson EPL2 sau echivalent).

Întreținere (conform EN 1125:2008): la intervale de cel mult o lună sau 20.000 de cicluri se inspectează și se acționează dispozitivul, pentru a verifica că toate piesele sunt în stare bună de funcționare.

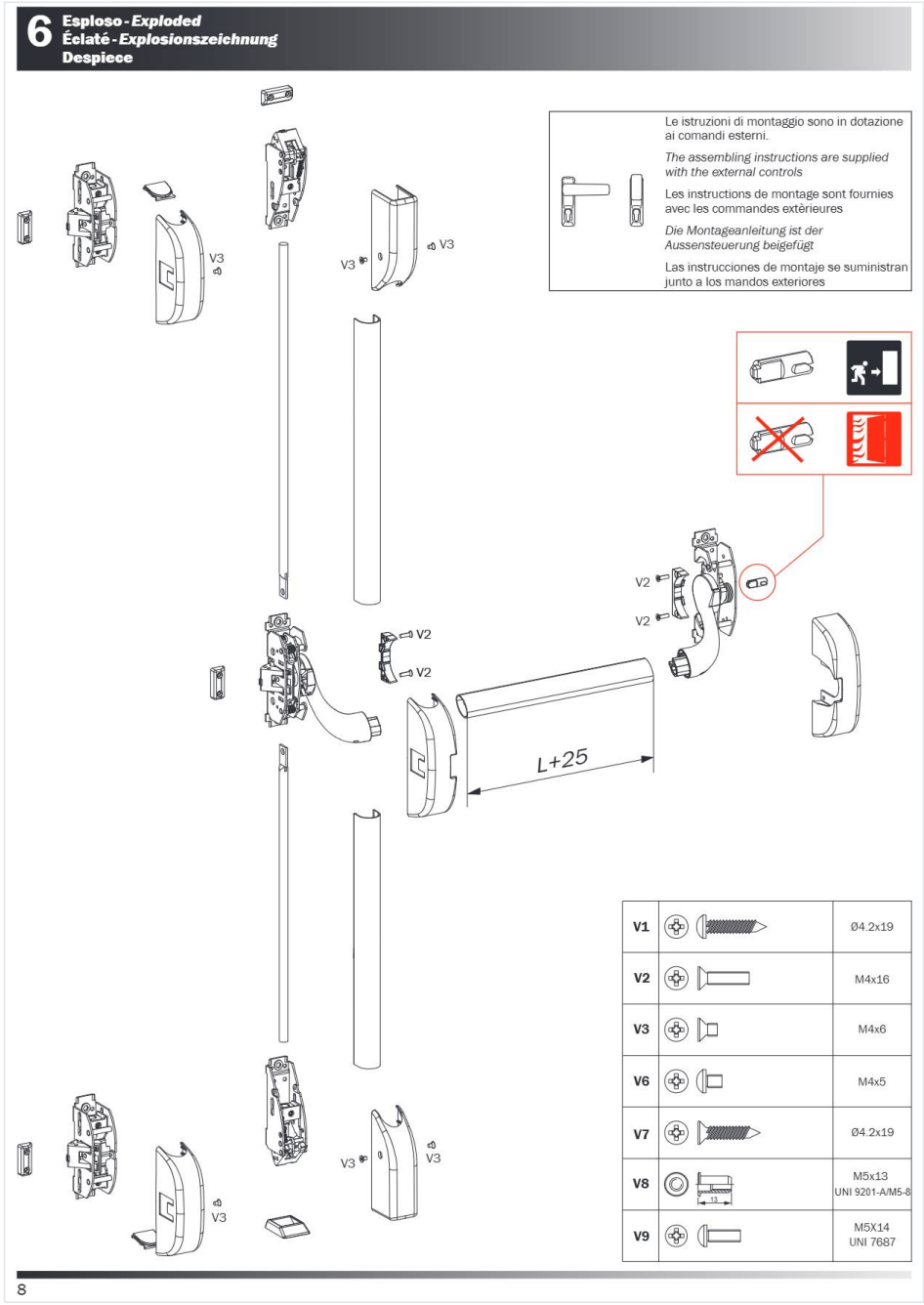

6 – Desen explodat

Componentele dispozitivului IDEA Base și șuruburile de montaj:

- **V1** – șurub autofiletant Ø4,2×19
- **V2** – M4×16
- **V3** – M4×6
- **V6** – M4×5
- **V7** – șurub autofiletant Ø4,2×19
- **V8** – M5×13 (UNI 9201-A/M5-8)
- **V9** – M5×14 (UNI 7687)

Bara se taie la lungimea **L + 25 mm** (L = distanța dintre cele două carcase, vezi capitolul 10).

Instrucțiunile de montaj ale acționării exterioare (șild) se livrează împreună cu acesta – pentru șildul Trim 94027 vezi ultimele pagini ale acestui document.

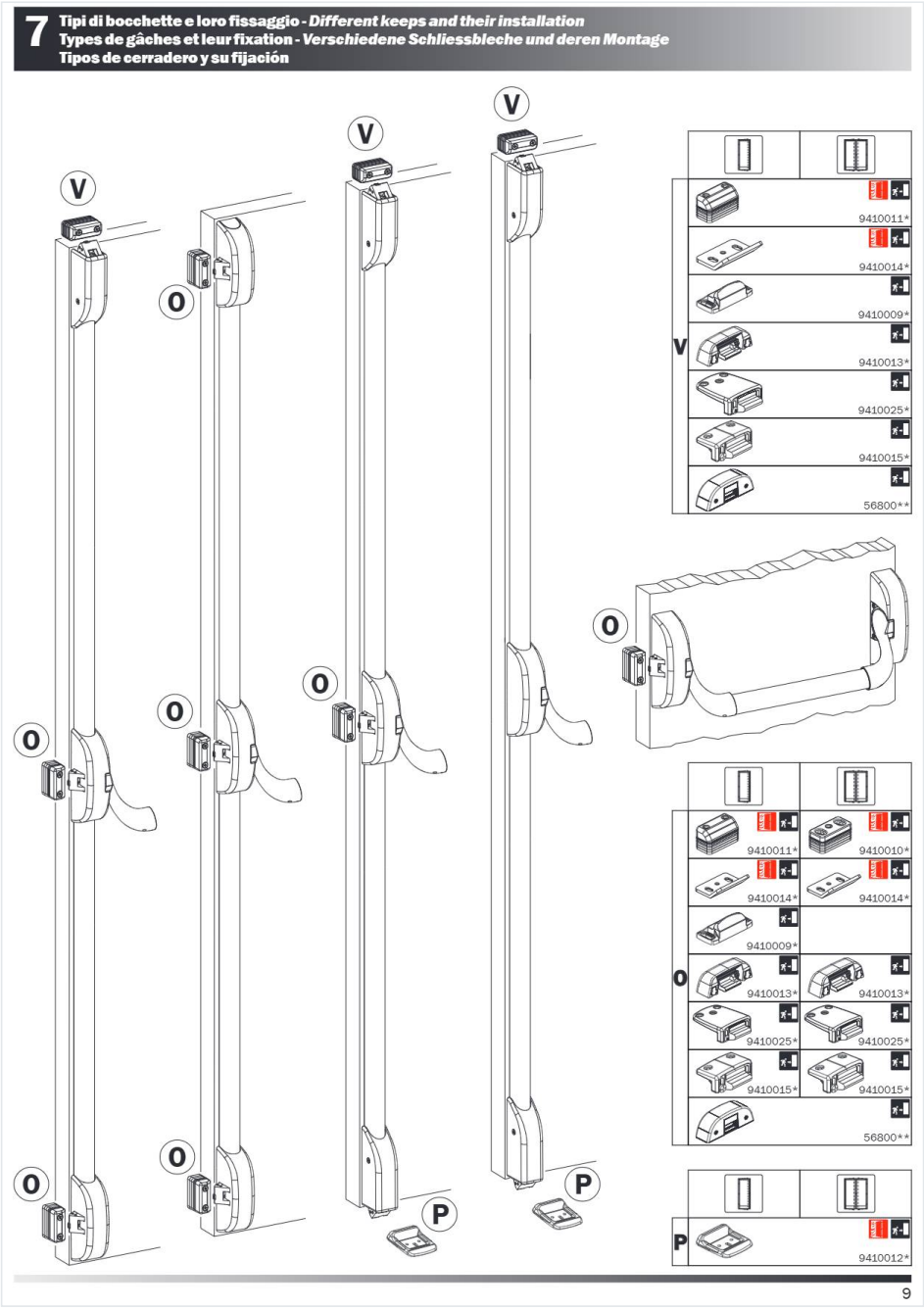

7 – Tipuri de contrapläci și fixarea lor

Desenul arată contrapläcile (gâchele) ISEO compatibile și locul lor pe toc:
- **V** – contrapläci pentru zăvorul de sus (vertical);
- **O** – contrapläci pentru zăvorul lateral (orizontal) – folosite la kitul 1 punct;
- **P** – contraplacă în pardoseală, pentru tija de jos.

Coduri: 9410009*, 9410010*, 9410011*, 9410012*, 9410013*, 9410014*, 9410015*, 9410025*, precum și contraplaca electrică 56800**.

Contraplaca se alege după tipul tocului (aluminiu, PVC, lemn, oțel), după falț și după tipul ușii (cu un canat sau două).

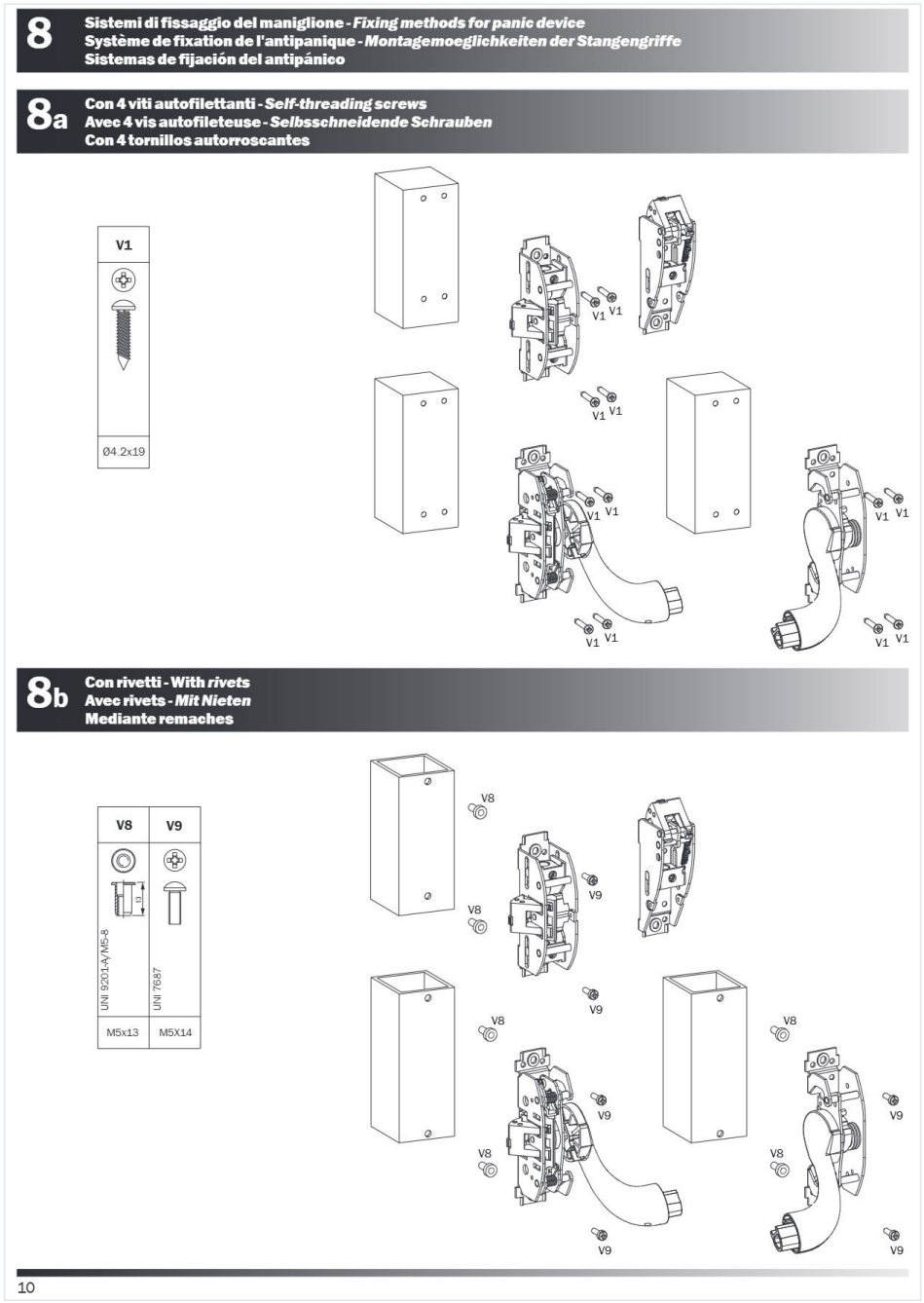

8 – Sisteme de fixare a dispozitivului pe ușă

8a – Cu 4 șuruburi autofiletante (V1, Ø4,2×19) pentru fiecare carcasă – pe uși din lemn sau pe profile cu grosime suficientă.

8b – Cu nituri: nituri filetate M5 în profil și șuruburi V8 (M5×13) / V9 (M5×14) – soluția recomandată pe profilele subțiri de aluminiu sau oțel.

Fiecare șurub trebuie să reziste la o forță de smulgere de peste 1,5 kN (vezi capitolul 1).

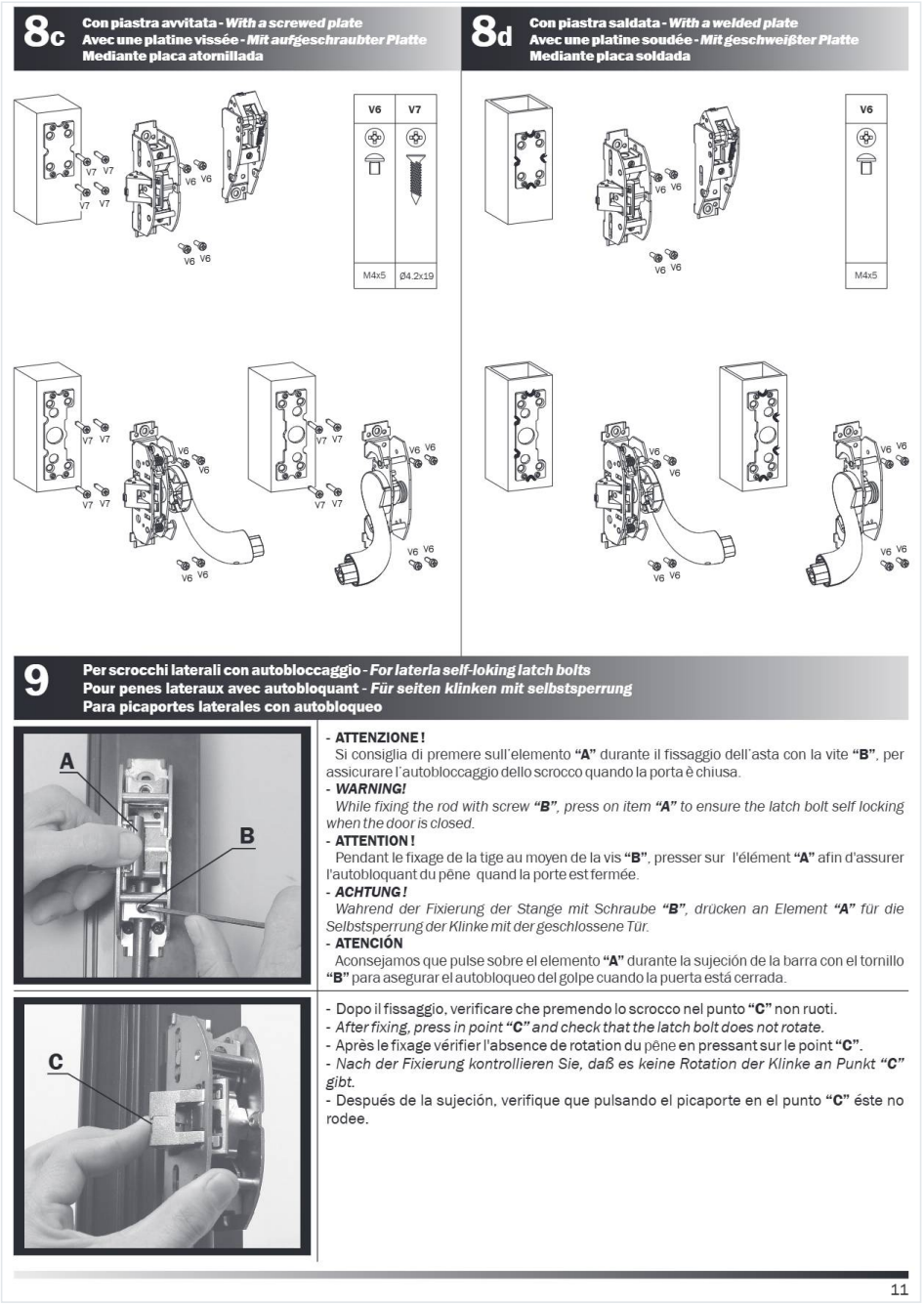

8c – Cu placă înșurubată: o placă de bază se prinde pe ușă, iar carcasa se fixează pe placă cu șuruburi V6 (M4×5); placa se prinde cu V7 (Ø4,2×19).

8d – Cu placă sudată: placa se sudează pe ușa metalică, iar carcasa se prinde pe ea cu șuruburi V6 (M4×5).

9 – Pentru zăvoare laterale cu autoblocare
ATENȚIE! Când fixați tija cu șurubul **„B”**, apăsați pe elementul **„A”**, pentru ca zăvorul să se autoblocheze când ușa este închisă.
După fixare, apăsați zăvorul în punctul **„C”** și verificați că nu se rotește.

Notă: mecanismul 9411000505 din kitul 1 punct are zăvor din zamac **fără autoblocare**; pasul 9 se aplică doar versiunilor cu zăvor autoblocant din oțel.

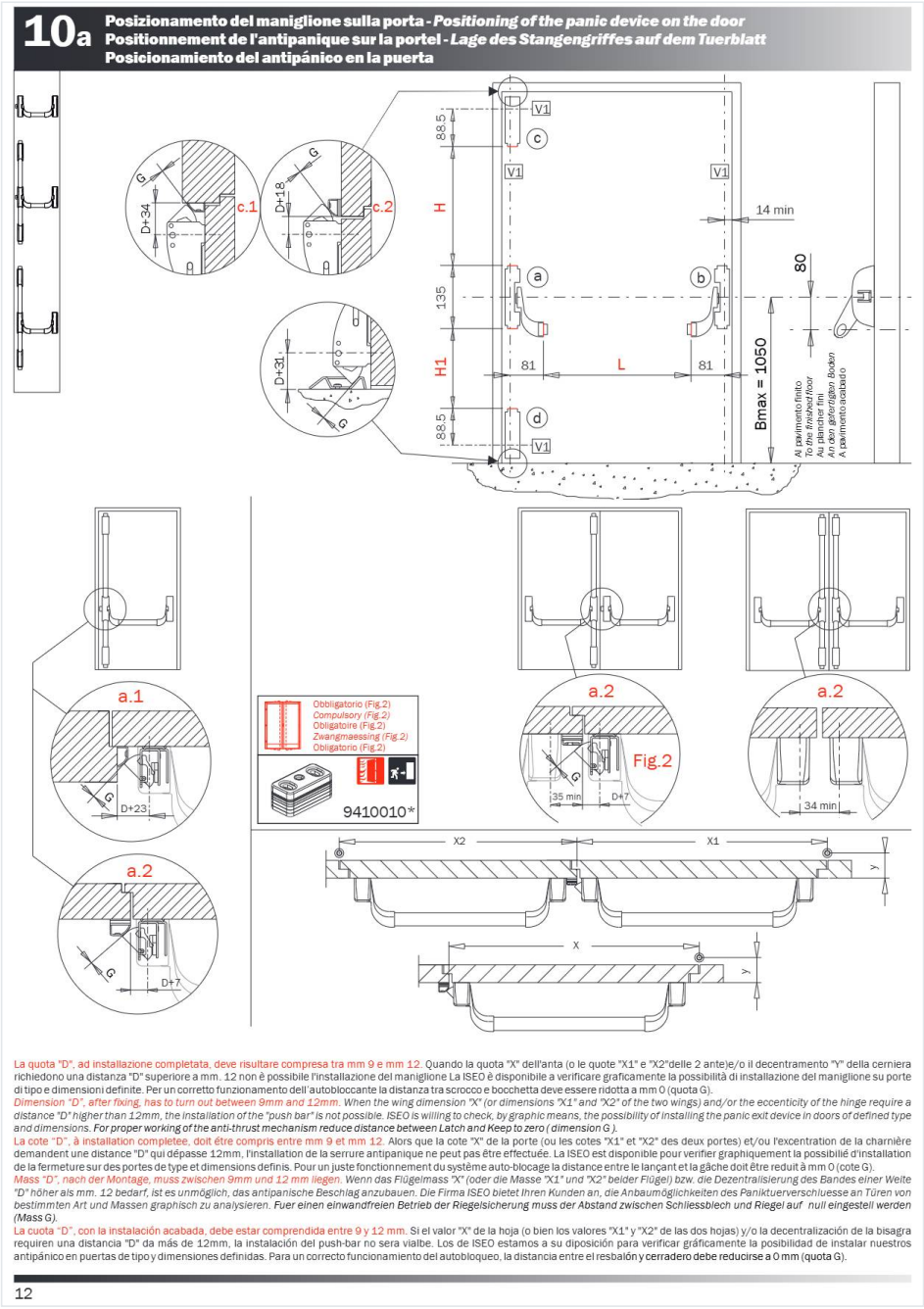

La quota "D", ad installazione completata, deve risultare compresa tra mm 9 e mm 12. Quando la quota "X" dell'anta (o le quote "X1" e "X2"delle 2 ante)e/o il decentramento "Y" della cerniera richiedono una distanza "D" superiore a mm. 12 non è possibile l'installazione del maniglione La ISEO è disponibile a verificare graficamente la possibilità di installazione del maniglione su porte di tipo e dimensioni definite. Per un corretto funzionamento dell'autobloccante la distanza tra scrocco e bocchetta deve essere ridotta a mm 0 (quota G).

Dimension "D", after fixing, has to turn out between 9mm and 12mm. When the wing dimension "X" (or dimensions "X1" and "X2" of the two wings) and/or the eccenticity of the hinge require a distance "D" higher than 12mm, the installation of the "push bar" is not possible. ISEO is willing to check, by graphic means, the possibility of installing the panic exit device in doors of defined type and dimensions. For proper working of the anti-thrust mechanism reduce distance between Latch and Keep to zero (dimension G).

La cote "D", à installation completee, doit être compris entre mm 9 et mm 12. Alors que la cote "X" de la porte (ou les cotes "X1" et "X2" des deux portes) et/ou l'excentration de la charnière demandent une distance "D" qui dépasse 12mm, l'installation de la serrure antipanique ne peut pas être effectuée. La ISEO est disponible pour verifier graphiquement la possibilié d'installation de la fermeture sur des portes de type et dimensions definis. Pour un juste fonctionnement du système auto-blocage la distance entre le lançant et la gâche doit être reduit à mm 0 (cote G).

Mass "D", nach der Montage, muss zwischen 9mm und 12 mm liegen. Wenn das Flügelmass "X" (oder die Masse "X1" und "X2" belder Flügel) bzw. die Dezentralisierung des Bandes einer Weite "D" höher als mm. 12 bedarf, ist es unmöglich, das antipanische Beschlag anzubauen. Die Firma ISEO bietet Ihren Kunden an, die Anbaumöglichkeiten des Paniktuerverschluesse an Türen von bestimmten Art und Massen graphisch zu analysieren. Fuer einen einwandfreien Betrieb der Riegelsicherung muss der Abstand zwischen Schliessblech und Riegel auf null eingestell werden (Mass G).

La cuota "D", con la instalación acabada, debe estar comprendida entre 9 y 12 mm. Si el valor "X" de la hoja (o bien los valores "X1" y "X2" de las dos hojas) y/o la decentralización de la bisagra requiren una distancia "D" da más de 12mm, la instalación del push-bar no sera vialbe. Los de ISEO estamos a su diposición para verificar gráficamente la posibilidad de instalar nuestros antipánico en puertas de tipo y dimensiones definidas. Para un correcto funcionamiento del autobloqueo, la distancia entre el resbalón y cerradero debe reducirse a 0 mm (quota G).

12

10a – Poziționarea dispozitivului pe ușă

Cota **„D”**, după montaj, trebuie să fie între **9 și 12 mm**. Dacă lățimea canatului X (sau X1 și X2 la ușile cu două canaturi) și/sau excentricitatea balamalei cer o distanță D mai mare de 12 mm, bara antipanică **nu se poate monta**. ISEO poate verifica grafic posibilitatea de montaj pe uși de tip și dimensiuni date.

Pentru funcționarea corectă a autoblocării, distanța dintre zăvor și contraplacă trebuie redusă la **0 mm (cota G)**.

Cotele a / b / c (D+31, D+34, D+18) dau poziția contraplăcii față de fața canatului pentru diferitele tipuri de toc. Lățimea maximă între carcase: **Bmax = 1050 mm**.

Obligatoriu (Fig. 2): contraplaca 9410010* în configurația arătată (minim 14 mm, 34 mm, 35 mm).

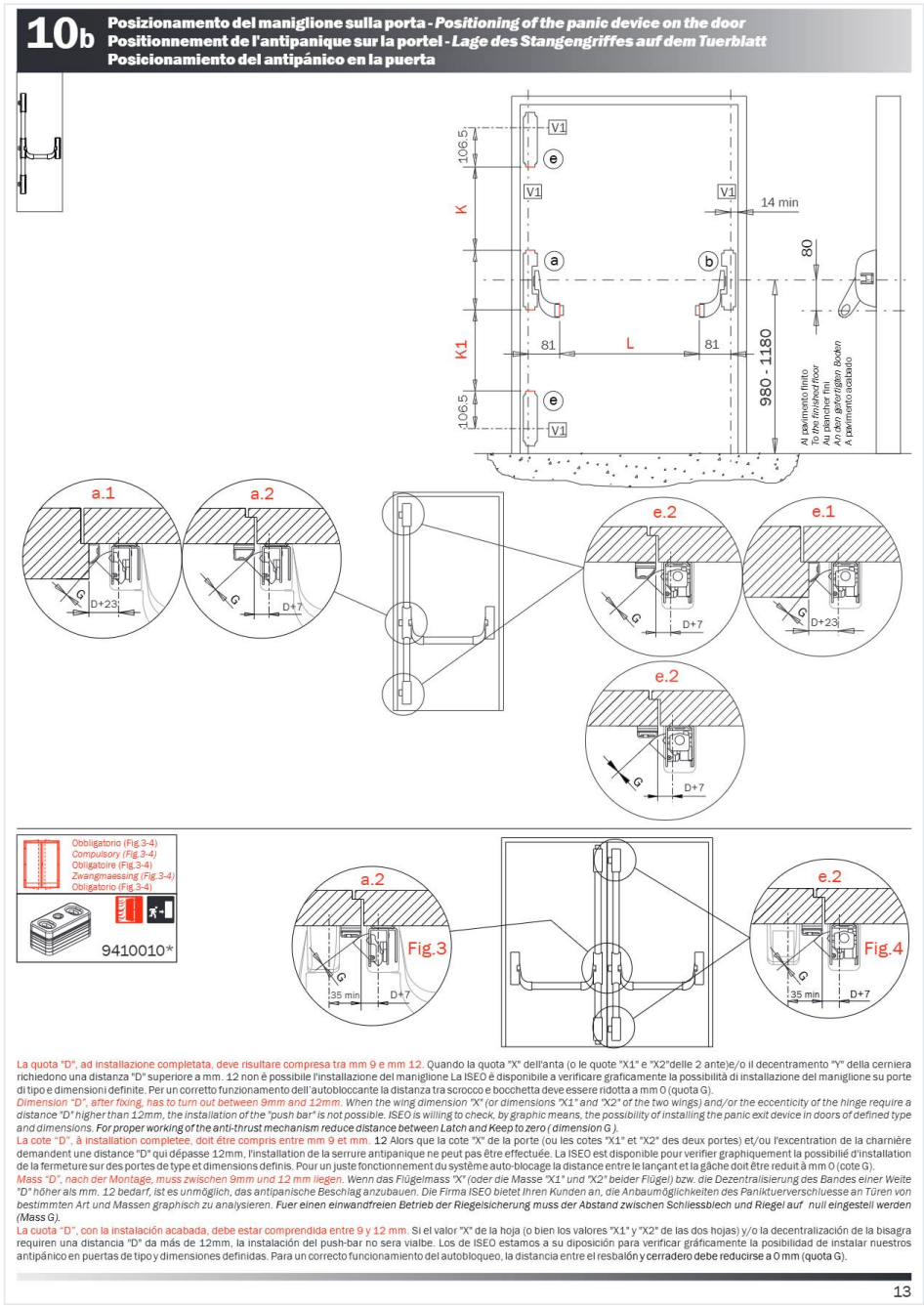

La quota "D", ad installazione completata, deve risultare compresa tra mm 9 e mm 12. Quando la quota "X" dell'anta (o le quote "X1" e "X2"delle 2 ante)e/o il decentramento "Y" della cerniera richiedono una distanza "D" superiore a mm. 12 non è possibile l'installazione del maniglione La ISEO è disponibile a verificare graficamente la possibilità di installazione del maniglione su porte di tipo e dimensioni definite. Per un corretto funzionamento dell'autobloccante la distanza tra scrocco e bocchetta deve essere ridotta a mm 0 (quota G).

Dimension "D", after fixing, has to turn out between 9mm and 12mm. When the wing dimension "X" (or dimensions "X1" and "X2" of the two wings) and/or the eccentricity of the hinge require a distance "D" higher than 12mm, the installation of the "push bar" is not possible. ISEO is willing to check, by graphic means, the possibility of installing the panic exit device in doors of defined type and dimensions. For proper working of the anti-thrust mechanism reduce distance between Latch and Keep to zero (dimension G).

La cote "D", à installation completee, doit être compris entre mm 9 et mm. 12 Alors que la cote "X" de la porte (ou les cotes "X1" et "X2" des deux portes) et/ou l'excentration de la charnière demandent une distance "D" qui dépasse 12mm, l'installation de la serrure antipanique ne peut pas être effectuée. La ISEO est disponible pour verifier graphiquement la possibilié d'installation de la fermeture sur des portes de type et dimensions definis. Pour un juste fonctionnement du système auto-blocage la distance entre le lançant et la gâche doit être reduit à mm 0 (cote G).

Mass "D", nach der Montage, muss zwischen 9mm und 12 mm liegen. Wenn das Flügelmass "X" (oder die Masse "X1" und "X2" beider Flügel) bzw. die Dezentralisierung des Bandes einer Weite "D" höher als mm. 12 bedarf, ist es unmöglich, das antipanische Beschlag anzubauen. Die Firma ISEO bietet Ihren Kunden an, die Anbaumöglichkeiten des Panikteuerverschluesse an Türen von bestimmten Art und Massen graphisch zu analysieren. Fuer einen einwandfreien Betrieb der Riegelsicherung muss der Abstand zwischen Schliessblech und Riegel auf null eingestell werden (Mass G).

La cuota "D", con la instalación acabada, debe estar comprendida entre 9 y 12 mm. Si el valor "X" de la hoja (o bien los valores "X1" y "X2" de las dos hojas) y/o la decentralización de la bisagra requiren una distancia "D" da más de 12mm, la instalación del push-bar no sera vialbe. Los de ISEO estamos a su diposición para verificar gráficamente la posibilidad de instalar nuestros antipánico en puertas de tipo y dimensiones definidas. Para un correcto funcionamiento del autobloqueo, la distancia entre el resbalón y cerradero debe reducirse a 0 mm (quota G).

13

10b – Poziționarea dispozitivului pe ușă (versiunile cu tije sus/jos)

Axa barei se montează la **980 – 1180 mm** de la pardoseala finită.

Cota **„D”**, după montaj, trebuie să fie între **9 și 12 mm**. Dacă dimensiunile canatului și/sau excentricitatea balamalei cer o distanță D mai mare de 12 mm, bara nu se poate monta. Pentru funcționarea corectă a autoblocării, distanța dintre zăvor și contraplacă se reduce la 0 mm (cota G).

Detaliile a.1, a.2, e.1, e.2 arată poziția contraplăcilor (D+7, D+23) pentru tocuri fără falț și cu falț.

Obligatoriu (Fig. 3-4): contraplaca 9410010*.

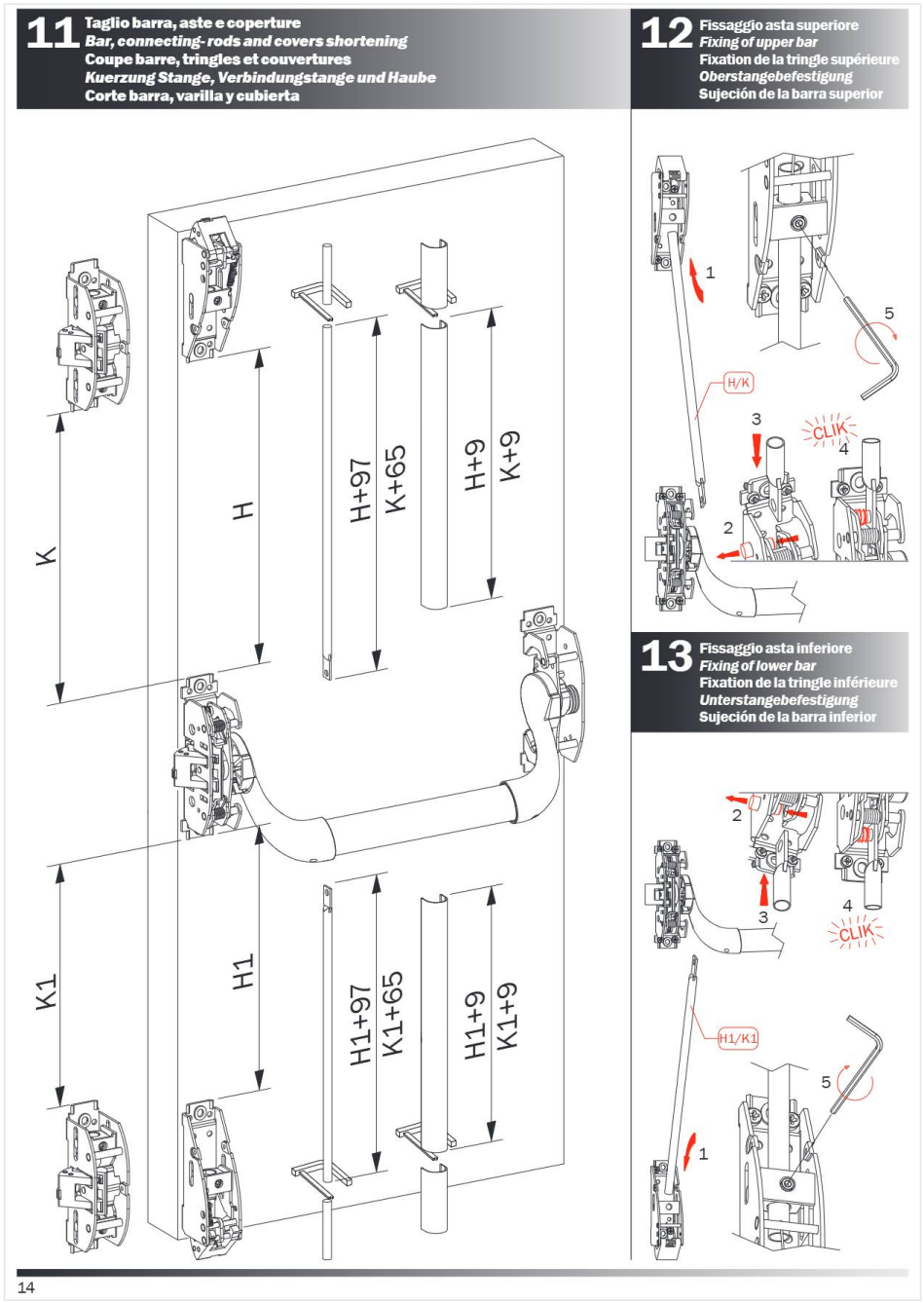

11 – Tăierea barei, a tijelor și a capacelor
Bara se scurtează după lățimea ușii (vezi și capitolul 6: L + 25 mm). La versiunile cu tije, tijele și capacele se taie după cotele H / H1 / K / K1 (H+97, H+9, K+65, K+9 etc.), măsurate pe ușă.

12 – Fixarea tijei superioare și **13 – Fixarea tijei inferioare** (doar versiunile cu închidere sus/jos): tija se introduce în carcasă până la clic (CLIK), apoi se fixează cu șurubul, conform pașilor 1–5 din desen.

La kitul 2 puncte sus/jos se aplică toți pașii: bara, tijele și capacele.

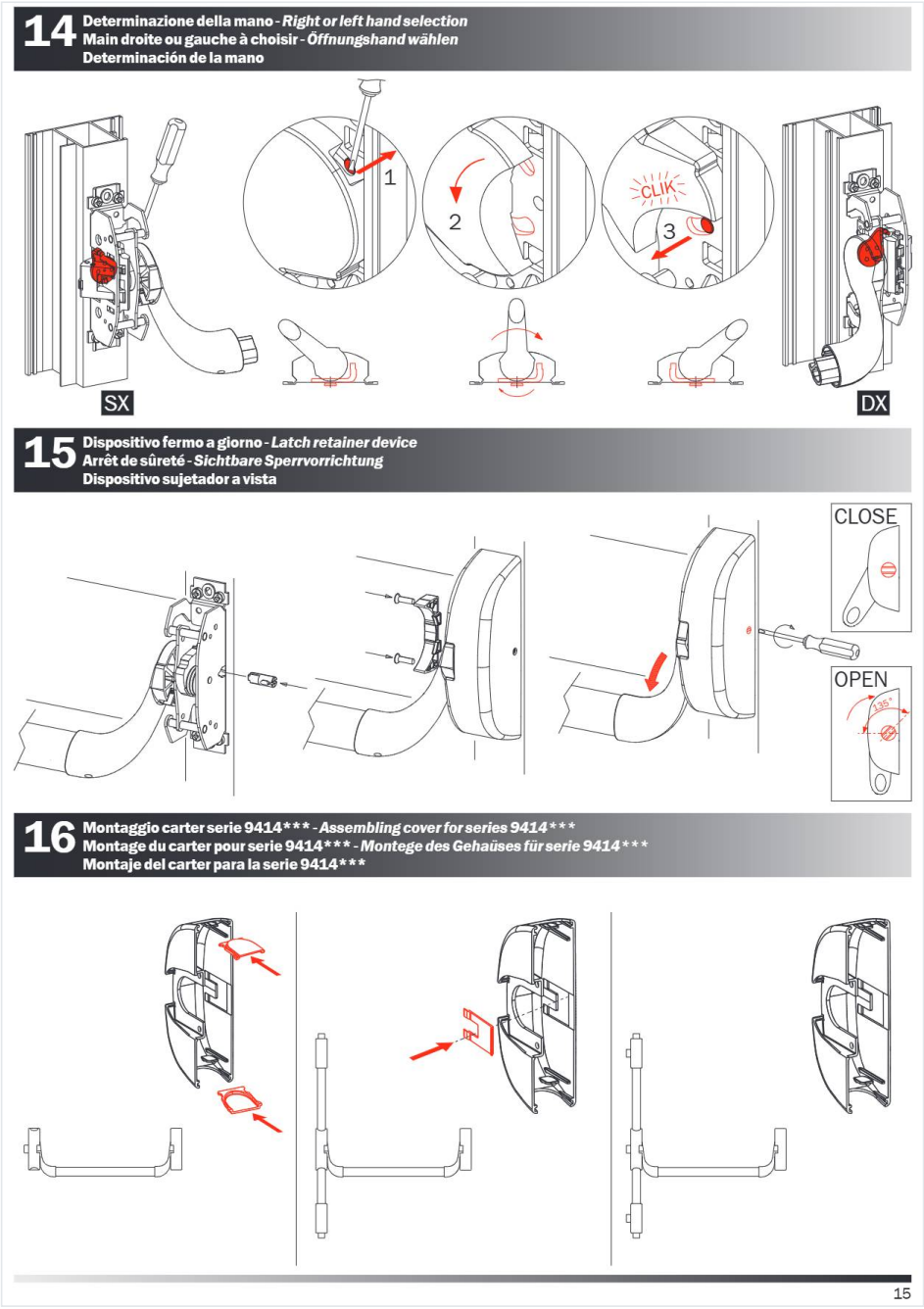

14 – Alegerea mâinii (stânga / dreapta)
Dispozitivul este reversibil. Mâna se stabilește pe mecanism (SX = stânga, DX = dreapta), conform pașilor 1–3 din desen, până la clic (CLIK).

15 – Dispozitivul de reținere a zăvorului (blocare „liber ziua”)
Cu șurubul din desen, zăvorul poate fi ținut retras (OPEN) – ușa se deschide din ambele părți fără cheie – sau lăsat în funcționare normală (CLOSE).

16 – Montarea carcasei pentru seria 9414* ** (versiunea modulară): capacul se montează în ordinea indicată de săgeți.

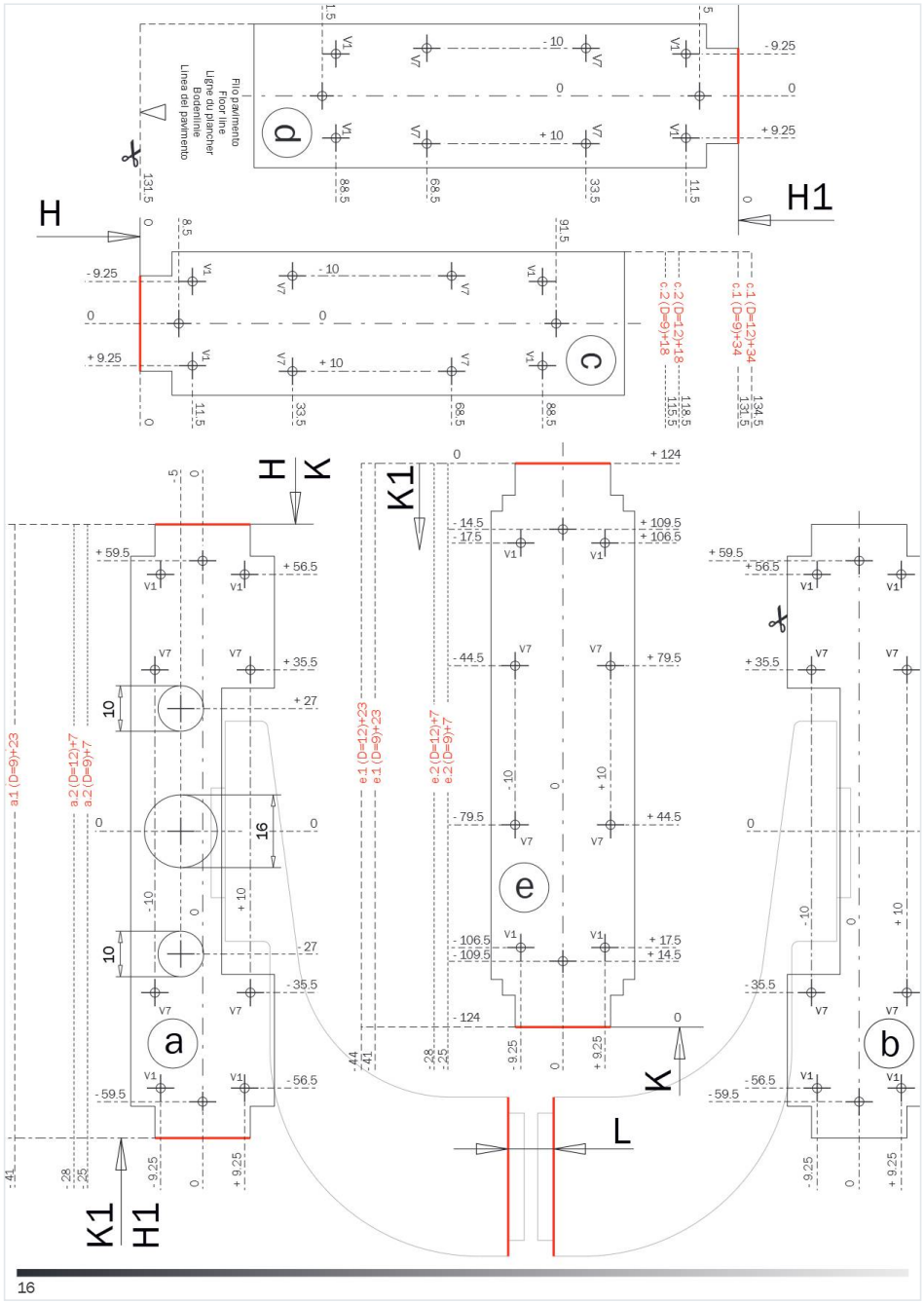

Șablon de găurire

Pozițiile găurilor de fixare pentru carcasa mecanismului și pentru carcasa de capăt, cu cotele în mm față de axa „0”. Variantele **a, b, c, e** corespund tipurilor de contraplăci și montajului din capitolul 10; cotele sunt date pentru **D = 9** și **D = 12**. Literele H, H1, K, K1 arată reperele pentru tijele sus/jos. Linia de jos este linia pardoselii finite.

Verificați scara de tipărire înainte de a folosi șablonul direct pe ușă.