termax

TERMOȘEMINEU 15-20-25 PELETI

Instrucțiuni de utilizare, întreținere și instalare

INSTRUCȚIUNI DE CONECTARE, OPERARE ȘI ÎNTREȚINERE A CENTRALEI

Instalațiile de încălzire (în acest manual se numesc "centrale") de către Lafat Komerc ltd (în acest manual denumit producător) sunt asamblate și testate în conformitate cu măsurile de siguranță și aplicabile și reglementările Comunității Europene.

Acest manual este destinat utilizatorilor de centrale, contractorilor care instalează centralele, operatorii și lucrătorii pentru întreținerea centralelor, care este prezentat pe prima pagină a manualului.

Dacă nu înțelegeți ceva în acest manual, vă rugăm să contactați serviciile noastre profesionale sau un centru de service autorizat. Procedând astfel, specificați întotdeauna numărul capitolului în care există o anumită ambiguitate.

Imprimarea, traducerea și reproducerea, chiar parțial, a acestui manual este supusă licențierii producătorului, ceea ce înseamnă că producătorul trebuie să aprobe aceste acțiuni. Informațiile tehnice, cifrele și specificațiile din acest manual nu trebuie să fie furnizate unei terțe părți.

AVERTIZARE:

IMPORTANT: Conectarea aparatului la instalația electrică trebuie efectuată de persoane calificate și autorizate în conformitate cu reglementările în vigoare.

Acest aparat nu este destinat utilizării de către persoane (inclusiv copii) cu capacități fizice, motorii și mentale reduse sau persoanelor cu cunoștințe și experiență limitate în absența persoanei responsabile de siguranța sau îngrijirea lor.

Copiilor nu li se permite să se joace cu acest aparat.

SISTEM DE COMBUSTIE DUBLU

Flacăra obținută prin arderea adecvată a peletilor în centrală emite aceeași cantitate de dioxid de carbon (CO_2), care va fi eliberată ca urmare a dezintegrării naturale a lemnului.

Cantitatea de dioxid de carbon (CO_2) obținută prin arderea sau descompunerea masei vegetale corespunde cu cantitatea de dioxid de carbon (CO_2) pe care masa vegetală este capabilă să o obțină din mediul înconjurător transformându-l în aer și carbon al plantelor pe toată durata vieții.

Utilizarea combustibililor fosili neregenerabili (cărbune, petrol, gaz), spre deosebire de ceea ce se întâmplă cu lemnul, eliberează în atmosferă cantități uriașe de dioxid de carbon (CO_2), care se adună de milioane de ani, creând efectul de seră. Folosirea lemnului drept combustibil este, prin urmare, perfect echilibrată cu mediul, deoarece lemnul ca și combustibil regenerabil este în armonie ecologică cu natura.

Folosind principiul arderii curate, atingem pe deplin aceste obiective, astfel că producătorul și-a îndreptat dezvoltarea și toate activitățile spre îndeplinirea acestui scop.

Ce considerăm combustie curată și cum funcționează?

Controlul și reglarea aerului primar și injectarea aerului secundar determină arderea secundară sau așa-numita post-ardere, care asigură o flacără secundară care este prin natura ei mai ușoară și mai puternică decât flacăra primară. Adăugarea de oxigen nou (introdus prin aer) permite arderea în continuare a gazelor care nu sunt complet arse. Acest lucru crește în mod semnificativ eficiența termică și reduce emisiile nocive de monoxid de carbon (CO), deoarece arderea incompletă este redusă la minimum. Acestea sunt caracteristicile de bază ale acestor centrale și a altor produse ale acestui producător.

termax

CUPRINS

1. CARACTERISTICI TEHNICE 5

2. SCOPUL SARCINII DIN ACEST MANUAL 9

2.1 ACTUALIZĂRI 9

3. RESPONSABILITĂȚILE PRODUCĂTORULUI 9

3.1 CARACTERISTICI GENERALE DE UTILIZARE 9

3.2 TRANSPORTAREA ȘI UTILIZAREA CENTRALEI - MANIPULAREA 10

3.3 RESPONSABILITĂȚILE INSTALATORULUI 10

4. INSTALAREA - INSTALAREA CENTRALEI 11

4.1 INSTALAREA CENTRALEI 11

4.2 SISTEMUL DE EVACUARE A FUMULUI 13

4.3 IZOLAȚIA ȘI DIAMETRU DE DESCHIDERE PE ACOPERIȘ (SAU ÎN ZONĂ) 16

4.4 FURNIZAREA AERULUI DE COMBUSTIE 19

4.5 CONECTAREA LA SURSA DE CURENT 20

5. INSTRUCȚIUNI IMPORTANTE 21

6. AVERTISMENT CU PRIVIRE LA MĂSURILE DE SIGURANȚĂ ADRESATE PERSONALULUI 21

6.1 AVERTISMENT DE MĂSURI DE SIGURANȚĂ PENTRU UTILIZATOR 22

7. INSTRUCŢIUNI DE SIGURANŢĂ PENTRU PUNEREA ÎN FUNCŢIUNE ŞI CURĂŢAREA CENTRALEI 23

7.1 CURĂȚAREA ȘI ÎNTREȚINEREA DE RUTINĂ DE CĂTRE UTILIZATOR 23

7.2 CURĂȚAREA ȘI ÎNTREȚINEREA (pentru angajații care efectuează întreținerea) 26

7.3. ÎNTREȚINERE SPECIALĂ 27

8. INFORMAȚII IMPORTANTE PRIVIND SIGURANȚA 27

9. CALITATEA PELETULUI ESTE FOARTE IMPORTANTĂ 28

9.1. DEPOZITAREA PELEȚILOR 28

10. RACORDAREA LA INSTALAŢIA HIDRAULICĂ....29

11. ȚEVI DE PRESIUNE ȘI RETUR....30

12. COMPONENTELE INTERIOARE ALE CENTRALEI....30

12.1. VALVA DE SIGURANȚĂ....30

12.2. POMPA DE RECIRCULARE....31

12.3. AERISITORUL AUTOMAT....31

12.4. VASUL DE EXPANSIUNE....31

12.5. ROBINETUL DE UMPLERE ŞI GOLIRE....32

13. INSTALAREA ŞI PORNIREA....32

14. INSTRUCŢIUNI PRACTICE ŞI RECOMANDĂRI PENTRU UTILIZAREA INSTALAŢIEI DE ÎNCĂLZIRE....32

15. ALIMENTAREA CU PELEŢI....33

16. DESCRIEREA ŞI MODUL DE FUNCŢIONARE ALE SISTEMULUI DE COMANDĂ....34

16.1. DESCRIEREA AFIŞAJULUI....34

16.2. UTILIZAREA ŞI PROGRAMAREA....37

16.4. OPRIREA ŞI PORNIREA CAZANULUI....40

16.5. SETAREA PROGRAMATORULUI....41

16.6. SCHEMA ELECTRICĂ....43

16.7. MENIU....44

16.8. ALARMELE....46

17. MĂSURI DE SIGURANȚĂ....50

18. ERORI - CAUZE - SOLUȚII....51

19. INFORMAŢII CU PRIVIRE LA ÎNDEPĂRTAREA CAZANULUI CA DEŞEU ŞI DEZASAMBLAREA ACESTUIA....53

20. DURATA GARANŢIEI DE SERVICE....53

20.1. PREVEDERI REFERITOARE LA GARANŢIE....53

1. CARACTERISTICI TEHNICE

15 kW

Nume	Valoarea	Unitatea de măsură
Dimensiuni	565 x 720 x 1035	mm
Masă	205	kg
Capacitate rezervor	30	kg
Dimensiunile uşii rezervorului	270 x 155	mm
Volum apă al cazanului	30	l
Suprafata de sticla	200 x 290	mm

Nume	Valoarea	Unitatea de măsură
Loc instalare (min)	3.5	m^2
Inaltimea de la sol pana la axa cosului de fum	230	mm
Inaltimea de la sol pana la axa terminalului tur	955	mm
Inaltimea de la sol pana la axa terminalului retur	440	mm
Diametrul cosului de fum	80	mm
Diametrul prizei de aer din perete	60	mm
Diametrul conductei de tur	1”	col
Diametrul conductei de retur	1”	col
Diametrul tevii de umplere/golire	1/2	col
Voltaj şi frecvenţă	220 /5/50	V/A/Hz

Nume	Valoarea	Unitatea de măsură
Puterea cazanului min/max	4.0 – 15.0	kW
Suprafata incalzita	100	m^2
Presiunea apei	1.5 – 2.5	bar
Temperatura apei	65 – 80	˚C
Temperatura gazelor evacuate	~160	˚C
Tiraj optim	0.05 – 0.1	mbar
Consum min/max	1.4 – 4.2	kg/h
Volumul vasului de expansiune	10	l
Puterea pompei	93	W

20 kW

Nume	Valoarea	Unitatea de măsură
Dimensiuni	565 x 720 x 1035	mm
Masă	205	kg
Capacitate rezervor	30	kg
Dimensiunile uşii rezervorului	330 x 135	mm
Volum apă al cazanului	36	l
Suprafata de sticla	200 x 290	mm

Nume	Valoarea	Unitatea de măsură
Loc instalare (min)	3.5	m^2
Inaltimea de la sol pana la axa cosului de fum	230	mm
Inaltimea de la sol pana la axa terminalului tur	955	mm
Inaltimea de la sol pana la axa terminalului retur	440	mm
Diametrul cosului de fum	80	mm
Diametrul prizei de aer din perete	60	mm
Diametrul conductei de tur	1”	col
Diametrul conductei de retur	1”	col
Diametrul tevii de umplere/golire	1/2	col
Voltage and frequency	220 /5/50	V/A/Hz

Nume	Valoarea	Unitatea de măsură
Puterea cazanului min/max	6.0 – 20.0	kW
Suprafata incalzita	120	m^2
Presiunea apei	1.5 – 2.5	bar
Temperatura apei	65 – 80	˚C
Temperatura gazelor evacuate	~160	˚C
Tiraj optim	0.05 – 0.1	mbar
Consum min/max	1.4 – 4.5	kg/h
Volumul vasului de expansiune	10	l
Puterea pompei	93	W

25 kW

Nume	Valoarea	Unitatea de măsură
Dimensiuni	565 x 735 x 1160	mm
Masa	230	kg
Capacitate rezervor	45	kg
Dimensiunile ușii rezervorului	330 x 135	mm
Volum apă al cazanului	42	l
Suprafata de sticla	200 x 290	mm

Nume	Valoarea	Unitatea de măsură
Loc instalare (min)	3.5	m^2
Inaltimea de la sol pana la axa cosului de fum	230	mm
Inaltimea de la sol pana la axa terminalului tur	955	mm
Inaltimea de la sol pana la axa terminalului retur	440	mm
Diametrul cosului de fum	80	mm
Diametrul prizei de aer din perete	60	mm
Diametrul conductei de tur	1”	col
Diametrul conductei de retur	1”	col
Diametrul tevii de umplere/golire	1/2	col
Voltaj și frecvență	220 /5/50	V/A/Hz

Nume	Valoarea	Unitatea de măsură
Puterea cazanului min/max	7.0 – 25.0	kW
Suprafata incalzita	160	m^2
Presiunea apei	1.5 – 2.5	bar
Temperatura apei	65 – 80	˚C
Temperatura gazelor evacuate	~160	˚C
Tiraj optim	0.05 – 0.1	mbar
Consum min/max	2.1 – 5.2	kg/h
Volumul vasului de expansiune	12	l
Puterea pompei	93	W

termax

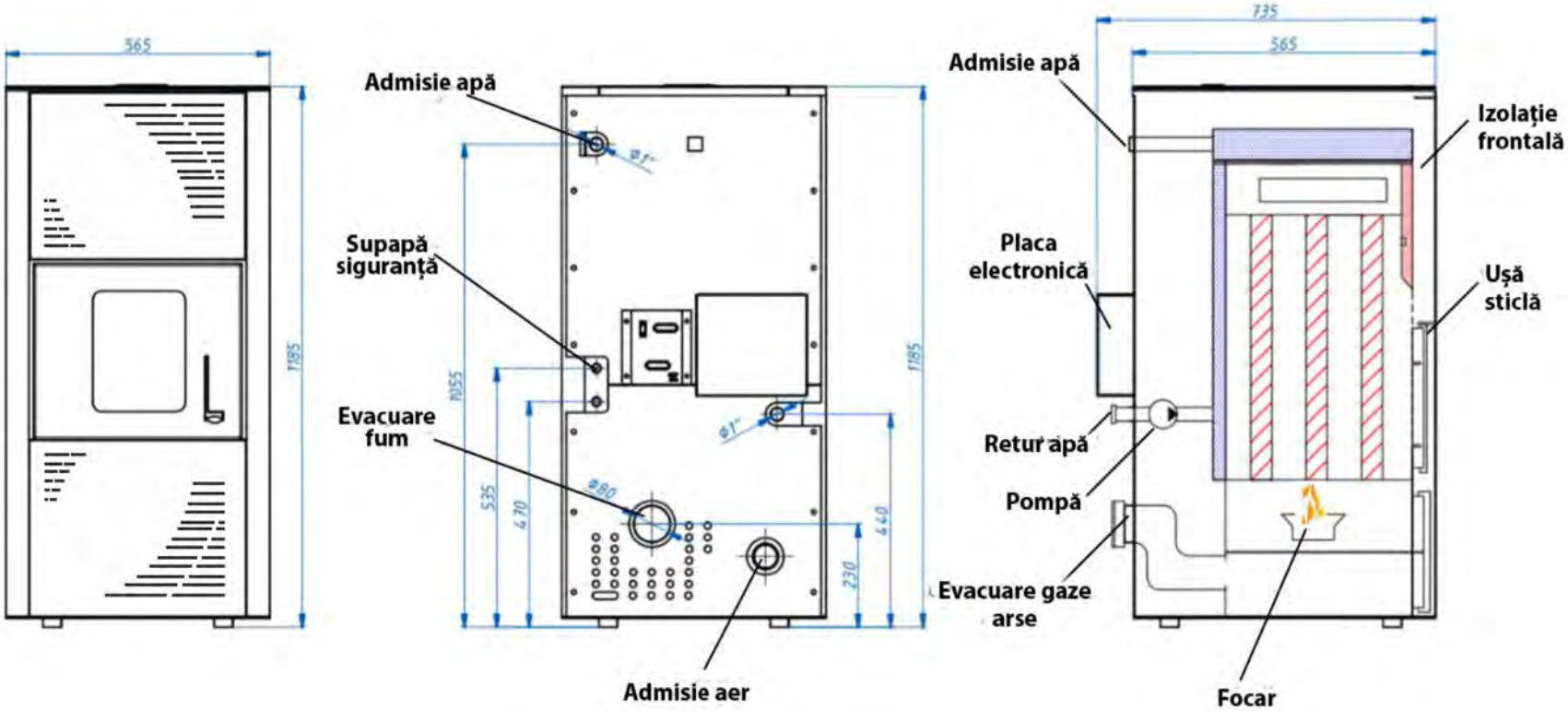
565
1185
Admisie apă
Supapă siguranță
Evacuare fum
Admisie aer
1055
535
470
230
440
735
Izolație frontală
Placa electronică
Ușă sticlă
Retur apă
Pompă
Evacuare gaze arse
Focar

2. SCOPUL SARCINII DIN ACEST MANUAL

Scopul instrucțiunilor este de a permite utilizatorului să ia toate măsurile necesare pentru a asigura utilizarea sigură și adecvată a centralei.

2.1 ACTUALIZĂRI

Acest manual cuprinde instructiunile valabile din momentul în care centrala a fost introdusă pe piață. Prin urmare, producătorul nu ia în considerare centralele care sunt deja pe piață cu documentația tehnică corespunzătoare și le consideră defecte sau inadecvate după orice fel de modificare, adaptare sau aplicare a noilor tehnologii la mașinile nou produse.

Conținutul acestui manual trebuie citit și studiat cu atenție. Este necesar să respectați cu strictețe toate instrucțiunile din acest manual. Toate informațiile conținute în acest manual sunt necesare pentru conectarea, utilizarea și întreținerea corespunzătoare a centralei.

Prin urmare, acest manual trebuie păstrat cu atenție pentru instrucțiunile necesare în eventualitatea unor probleme sau nelămuriri.

Dacă centrala este dată sau vândută unei alte persoane, noului proprietar i se va da și acest manual de instrucțiuni.

Dacă ați pierdut manualul, producătorul vă poate furniza unul nou.

3. RESPONSABILITĂȚILE PRODUCĂTORULUI

La emiterea acestor instrucțiuni, producătorul nu acceptă nici o răspundere civilă sau juridică, directă sau indirectă, care implică:

• Accidente cauzate de nerespectarea standardelor și specificațiilor date în acest manual,

• Accidente cauzate de manipularea sau utilizarea necorespunzătoare a centralei de către utilizator,

• Accidentele rezultate din modificări și reparații, care nu au fost aprobate de către producător,

• Întreținere necorespunzătoare,

• Evenimente neprevăzute,

• Accidente care rezultă din utilizarea de piese de schimb care nu sunt originale sau care nu sunt destinate acestor modele de centrale.

Responsabilitatea pentru conectare este asumată pe deplin de către instalator - antreprenor.

3.1 CARACTERISTICI GENERALE DE UTILIZARE

Utilizatorul aparatului trebuie să aibă următoarele caracteristici de bază:

• să fie o persoană adultă și responsabilă,

• să dețină cunoștințe tehnice specifice care sunt necesare pentru întreținerea de rutină a componentelor electrice și mecanice ale centralei.

ESTE INTERZISĂ PREZENȚA NESUPRAVEGHEATĂ A COPIILOR ÎN IMEDIATA PROXIMITATE A CENTRALEI, IAR ACEȘTIA NU AU VOIE SĂ SE JOACE CU EA SAU ÎN APROPIEREA EI ÎN TIMP CE CENTRALA ESTE ÎN FUNCȚIUNE.

3.2 TRANSPORTAREA ŞI UTILIZAREA CENTRALEI - MANIPULAREA

Când mişcaţi centrala, este necesar să fiţi atent şi să nu lăsaţi cuptorul să se încline înainte. Acest lucru se datorează faptului că greutatea centralei este înainte.

În timpul transportului centralei, care trebuie să fie complet sigur, asiguraţi-vă că stivuitorul are capacitatea de încărcare mai mare decât greutatea centralei pe care se presupune că o ridică. Evitaţi mişcările bruşte.

TOATE AMBALAJELE TREBUIE ÎNDEPĂRTATE, PENTRU A NU FI LA ÎNDEMÂNA COPIILOR, DEOARECE MATERIALELE INTERIOARE AR PUTEA DUCE LA SUFOCAREA ACESTORA. ACESTE MATERIALE INCLUD PUNGILE DIN PLASTIC, POLISTIRENUL, ETC.

3.3 RESPONSABILITĂŢILE INSTALATORULUI

Instalatorul are responsabilitatea de a face toate testele conductei de gaze, de a verifica gazele arse, alimentarea cu aer şi toate lucrurile necesare pentru conectarea (instalarea) conformă a centralei. Responsabilitatea instalatorului este de a regla centrala la reglementările locale care se aplică în cazul în care centrala este conectată (instalată).

Utilizarea centralei trebuie să se facă în conformitate cu instrucţiunile de utilizare şi de întreţinere, precum şi cu toate standardele de securitate care sunt date de reglementările locale care se aplică atunci când centrala este conectată (instalată).

Instalatorul trebuie să verifice:

• tipul de centrală care trebuie conectată,

• dacă încăperea corespunde normelor şi spaţiului în care se va instala centrala, care este exprimată ca dimensiunea minimă necesară pentru instalare, stabilită de producătorul centralei,

• generatorul de căldură

• instrucţiunile producătorului privind cerinţele sistemelor de evacuare a fumului (conducte şi ţevi pentru evacuarea fumului);

• secţiunea transversală interioară a coşului de fum, materialul din care este realizat coşul de fum, secţiunea transversală uniformă,

• să nu existe perturbaţii şi obstacole în coşul de fum,

• înălţimea şi extensia verticală a coşului de fum,

• altitudinea la locul de conectare a centralei,

• existenţa şi adecvarea capacului de protecţie al coşului care este rezistent la vânt,

• posibilitatea de a asigura alimentarea exterioară necesară a aerului şi mărimea deschiderilor necesare,

• utilizarea simultană a centralei care trebuie conectată cu alte echipamente care există deja în acel loc.

Dacă rezultatele tuturor verificărilor de mai sus sunt pozitive, putem continua conectarea centralei. Asiguraţi-vă că respectaţi instrucţiunile producătorului, precum şi standardele de protecţie împotriva incendiilor şi standardele de siguranţă furnizate.

După ce aţi terminat conectarea, centrala trebuie să fie pornită în modul de încercare timp de cel puţin 30 de minute pentru a testa dacă centrala funcţionează corect.

Când instalarea şi detaliile importante sunt finalizate, instalatorul trebuie să furnizeze clientului următoarele:

• Instrucţiunile de utilizare şi de întreţinere emise de producătorul centralei (dacă aceste instrucţiuni nu sunt prevăzute centralei),

• Documentaţia necesară pentru respectarea standardelor existente.

4. INSTALAREA CENTRALEI

Responsabilitatea pentru munca efectuată la locul de conectare este în întregime a utilizatorului.

Înainte de a porni centrala, instalatorul trebuie să respecte toate standardele legale de siguranță, precum și următoarele cerințe:

• verificarea dacă instalarea centralei respectă reglementările locale, naționale și europene,

• locatia de amenajare a centralaui sa indeplineasca cerintele prevazute in acest manual,

• să instaleze conductele de evacuare a gazelor de ardere,

• asigurarea că admisia de aer se potrivește cu tipul de centrala instalat,

• conexiunile electrice nu sunt configurate cu ajutorul cablurilor electrice temporare și / sau neizolate,

• evaluarea eficacității sistemelor electrice de împământare,

• să folosească întotdeauna echipamente de protecție individuală și toate mijloacele de protecție prevăzute de reglementările locale,

• asigurarea unui spațiu de service suficient pentru întreținerea și repararea centralei.

Vă recomandăm să despachetați centrala numai când centrala este configurată în poziția în care va fi conectată.

Centralele se află pe știfturile din plastic care au șuruburi M10 (4 elemente), care sunt înfiletate în baza de centrala. La șuruburi există piulițe filetate M10mm la piesele din plastic. Picioarele sunt înfășurate până la baza centralei. După despachetarea centralei, atunci când o poziționați în spațiul în care va fi localizat, este necesar să deșurubați toate picioarele, astfel încât o înălțime totală de la podea la baza centralei să fie de aproximativ 25 mm. Când ați terminat cu centrala care trebuie să stea în poziție orizontală, strângeți piulițele cu o cheie 17, care trebuie să se apropie de baza cuptorului și, în același timp, ținând mâna partea plastică a picioarelor, strângeți nuca. Înălțimea de aproximativ 25 mm de la podea la bază este necesară pentru o circulație mai bună a aerului și răcirea centralei. În acest fel, protejați centrala de supraîncălzire și vă prelungiți durata de viață.

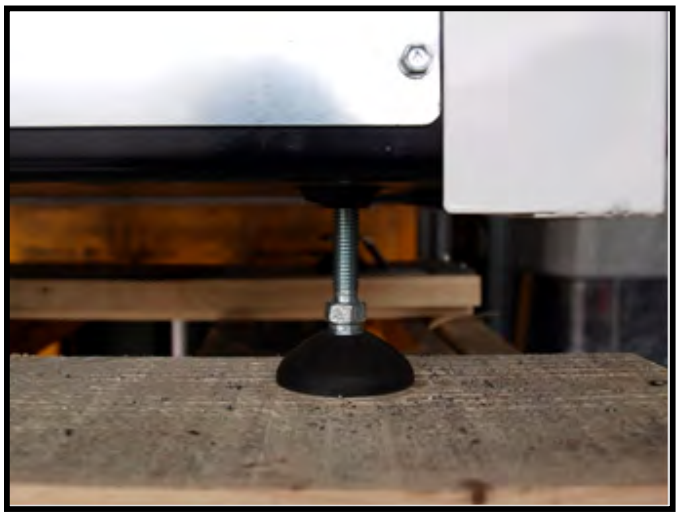

Figura 1: Picioarele cazanului

Dacă pereții și / sau podelele din jur sunt realizate din materiale care nu sunt rezistente la căldură, atunci ar trebui să se folosească o protecție adecvată folosind un material izolant care nu arde. Asigurați-vă întotdeauna că ați lăsat o distanță sigură (aproximativ 45 cm) între centrală și mobilier, aparate de uz casnic, etc. Pentru a proteja podeaua dacă este făcută din materiale combustibile, vă sugerăm să puneți o placă metalică sub centrală, pe podea, cu grosimea de 3-4 mm, care se va întinde 30 cm în fața centralei.

Cuptorul obligatoriu trebuie să fie la cel puțin 25 cm distanță de pereții din jur. Întotdeauna lăsați cel puțin 15 cm între partea din spate a centralei și perete pentru a permite o circulație adecvată a aerului sau pentru ca aerul să curgă corespunzător în acea zonă.

Dacă centrala este instalată într-o bucătărie cu dispozitive preexistente pentru aspirarea aerului sau dacă este instalată în încăpere cu aparate preexistente care utilizează combustibil solid (cum ar fi o centrală de ardere a lemnului), asigurați-vă întotdeauna că cantitatea de aer de admisie din camera este suficientă pentru a asigura funcționarea în siguranță a centralei.

Dacă un canal de fum trece prin tavan, acesta ar trebui să fie bine izolat termic folosind protecția din materiale izolante care nu ard. Când centrala este așezată în poziție, trebuie să fie uniformizată cu ajutorul unor știfturi.

PERICOL!

Armura pentru gazele de eșapament nu trebuie să fie conectată la:

• conducta de fum utilizată de un alt generator de căldură (cazane, cuptoare, seminee, centrale, etc.)

• sistemul de tragere a aerului (grile, orificii de ventilație etc.), chiar dacă sistemul este introdus în conducta de scurgere.

PERICOL!

Este interzisă instalarea supapelor de închidere pentru debitul (aerul) de aer (supape clapetă care pot împiedica scurgerea aerului sau dezactivați curenții).

ATENȚIE!

Dacă traseul de evacuare al fumului creează o pantă neconformă, un flux necorespunzător de aer (multe curbe, finalizarea necorespunzătoare a ejecției fumului, constricție etc.), descărcarea fumului poate fi afectată în mod negativ având drept rezultat un exces de fum.

Sistemul de evacuare a fumului din centrală funcționează sub presiune negativă în camera de ardere și cu o presiune ușoară din conducta de evacuare a fumului. Este foarte important ca sistemul de extragere a fumului să fie închis ermetic (sigilat). Acest lucru necesită utilizarea unui tub neted pe interior. Mai întâi trebuie să studiați cu atenție planul și structura camerei atunci când țevile de extragere a fumului sunt instalate prin pereți și acoperiș, astfel încât instalarea țevilor să fie realizată corespunzător, în conformitate cu standardele de protecție împotriva incendiilor.

Ar trebui să vă asigurați mai întâi că încăperea în care se află centrala are suficient aer pentru ardere. Se recomandă să se efectueze periodic verificări pentru a se asigura că aerul de combustie ajunge până la camera de combustie. Centralele funcționează la 220 V ~ 50 Hz. Asigurați-vă că cablul electric nu se găsește sub cuptor, nu îl lăsați în apropierea centralei, în apropierea punctelor fierbinți și asigurați-vă că nu atinge marginile ascuțite pe care ar putea să le pătrundă. Dacă centrala este supraîncărcată electric, aceasta poate duce la scurtarea duratei de viață a electronicii centralei.

Nu opriți niciodată sursa de alimentare trăgând ștecherul atunci când în centrală există o flacără care arde. Acest lucru ar putea pune în pericol buna funcționare a centralei.

4.2 SISTEMUL DE EVACUARE A FUMULUI

Evacuarea fumului trebuie efectuată în conformitate cu standardele existente. Țeava de gaze arse trebuie să fie bine etanșată (vezi figurile 2-9).

Pentru evacuarea fumului, se pot utiliza și cosuri de cărămidă clasice, sau pot fi folosite de asemenea coșuri din țevi care trebuie să fie bine izolate (pereți dubli) și sigilate, pentru a evita crearea condensului în acestea.

Tubul de evacuare nu trebuie să fie conectat sub nici o formă la alte sisteme de orice fel, cum ar fi: sistemele în care fumul este îndepărtat din camera de combustie, grilele de evacuare sau sistemul de distribuție al aerului etc. De asemenea, evacuarea fumului nu trebuie instalată în spații închise sau semi-închise, cum ar fi garajele, coridoarele înguste, pasajele subterane sau în alte locuri similare. Când centrala este conectată la tubul de evacuare, este necesar să aducem un coșar profesionist pentru a verifica dacă hornul nu are crăpături sau fisuri. Dacă în coșul de evacuare există astfel de fisuri, țeava pentru evacuarea fumului trebuie să fie învelită în izolație pentru o funcționare corespunzătoare.

În acest scop, tuburile care pot fi utilizate sunt din oțel vopsit (grosime minimă 1,5 mm) sau din oțel inoxidabil (grosime minimă 0,5 mm).

Sistemul de evacuare a fumului (coșul de fum) din țevi metalice trebuie să aibă împământare în conformitate cu standardele și reglementările existente. Împământarea este cerută de lege.

Conexiunea de împământare a coșului de fum trebuie să fie separată de împământarea centralei.

Țeava de evacuare a fumului trebuie să fie realizată în conformitate cu standardele în ceea ce privește dimensiunile și materialele utilizate pentru construcția sa (figura 2).

A) partea superioară a coșului este rezistentă la vânt

B) Secțiunea transversală maximă este de 15 x 15 cm sau cu un diametru de 15 cm, cu înălțimea maximă de 4-5 m.

C) Garnitura / sigilată

D) Gaura de inspecție - pentru control

Țevile de evacuare care sunt neconforme sau sunt fabricate din materiale inadecvate (azbest ciment, tablă galvanizată etc. cu suprafețe abrazive sau poroase) sunt inadecvate și periclitează buna funcționare a centralei.

Fumul poate fi golit printr-o conductă clasică de fum (vezi figura următoare), cu condiția să îndeplinească următoarele cerințe:

- Verificați întreținerea țevilor de evacuare a gazelor de ardere sau a coșurilor de fum. Dacă conducta de scurgere a fumului este veche, ar trebui înlocuită cu una nouă. Dacă hornul este deteriorat, este bine să îl reparați sau să-l reconstruiți prin introducerea unei țevi de oțel care este izolată corespunzător cu vată minerală.

- Fumul poate fi evacuat direct în țeava de fum (coș de fum) numai dacă are o secțiune transversală de până la 15 x 15 cm sau un diametru de până la 15 cm și dacă există un capac pentru verificare și curățare.

- În cazul în care hornul are o secțiune transversală mai mare decât 15x15cm sau un diametru mai mare de 15cm, o eventuală reglare mai mare a pescajului (scăderea acestuia) în coș poate fi făcută în trei moduri:

1. Dacă în partea inferioară a hornului există o deschidere pentru curățare, acesta trebuie să fie parțial deschisă.

2. Introduceți o țeavă de oțel în coș cu un diametru de 12 cm, dacă există posibilitatea unei astfel de reparări a coșului.

3. Prin reglarea anumitor parametri ai centralei. Această ajustare trebuie efectuată numai de către un serviciu autorizat al producătorului.

- Asigurați-vă că conexiunea la coșul de acasă este bine sigilată.

- Evitați contactul cu materialele care ard cu ușurință (cum ar fi grinzile de lemn). Acestea trebuie izolate cu materiale anti-foc.

A) Vată minerală

B) Țevi din oțel

C) Un perete periferic

Centrala este proiectat să fie conectat la țevile de coș de fum cu un diametru de 80 mm. Dacă nu utilizați un coș de fum standard, dar aveți un nou coș de fum sau modificați unul existent, utilizați țevi din oțel inoxidabil (perete dublu) cu diametrul indicat în Tabelul 1. Țevile flexibile nu sunt permise.

TIP DE SISTEM	DIAMETRU mm	MARCAJ DE SISTEM
Lungimea conductei mai mică de 5 m	80	acceptabil
Lungimea conductei mai mare de 5 m	120	necesar
Instalarea în locuri de peste 1200 de metri deasupra nivelului mării	120	recomandat

Tabelul 1

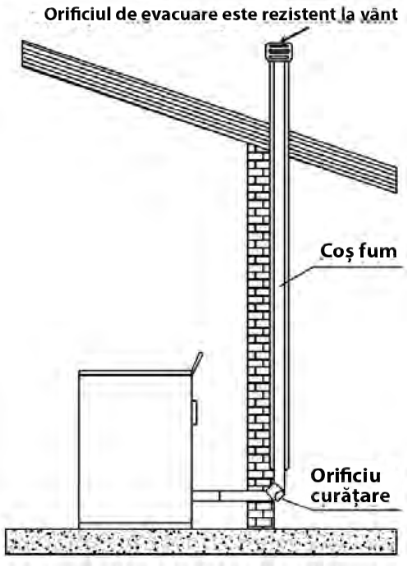

Figura 2

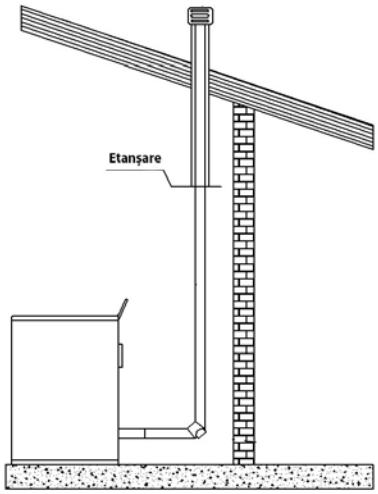

Figura 3

Când utilizați țevile de conectare dintre centrală și orificiul de evacuare a fumului, asigurați-vă că utilizați un conector (așa cum se arată în figura 4a), cu capacul de curățare lângă centrală. Aplicarea acestui conector trebuie să permită colectarea cenușii, care este produsă în interiorul tubului, iar țeava de scurgere a fumului trebuie curățată ocazional fără a fi nevoie să scoateți tubul. Fumul este sub presiune ușoară și, prin urmare, este necesar să se verifice capacul pentru curățarea sistemului de evacuare care este perfect etanșat și rămâne astfel după fiecare curățare. Asigurați-vă că efectuați aceeași secvență pentru asamblare și verificați starea sigiliilor.

Instalați conductele de evacuare a gazelor arse în conformitate cu figura 9.

Este recomandat să se evite utilizarea extensiilor orizontale, iar dacă este neapărat necesar, asigurați-vă că țeava nu este îndoită și are o pantă de cel puțin 5%. Partea orizontală a țevilor de evacuare a gazelor de ardere nu trebuie să depășească în niciun caz lungimea de 3 m.

Nu se recomandă conectarea evacuării fumului direct la centrală cu o parte orizontală mai mare de 1 m. Vezi figurile 4-9. După conector (figura 4a) este necesar să se stabilească o extensie verticală de Ø 80mm în lungime pentru cel puțin 1-1,5 m și numai după aceea se trece la extinderea orizontală de Ø 80mm și o extindere verticală de Ø 80 sau Ø 120 mm, în funcție de înălțimea conductei de fum (coș de fum), așa cum este prezentat în Tabelul 1.

Figura 4a: Cot cos fum cu orificiu de curățare

Idealul spatiului de evacuare depinde în primul rând de absența unor bariere cum ar fi îngustarea și / sau conectorii de colț. Se recomandă ca coturile să fie de 30 °, 45 ° și 90 °. Cotul la 90 ° va fi conține 3 segmente. (Figura 4b).

În orice caz, este necesar să se asigure că partea inițială a țevii de evacuare a coșului vertical are o lungime de cel puțin 1,5 m. Numai în acest fel puteți obține îndepărtarea corespunzătoare a gazelor de ardere.

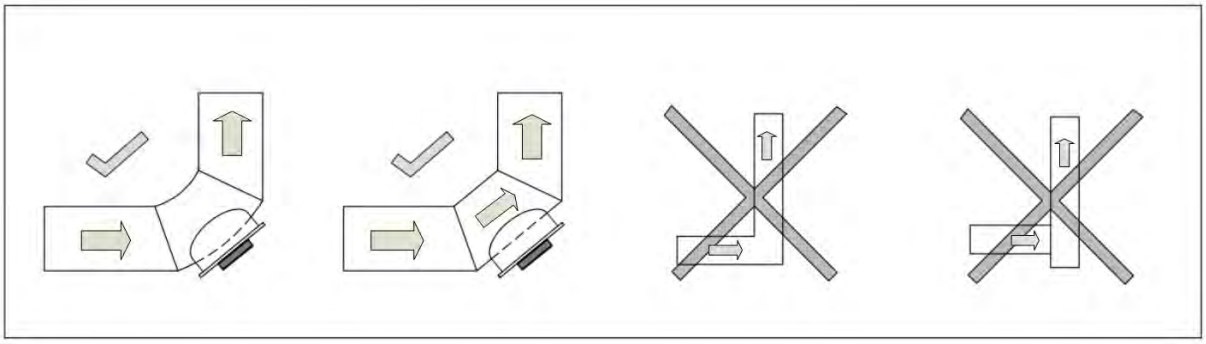

Figura 4b:

În figura 5, la stânga, arătăm cum ar trebui să arate evacuarea completă (partea superioară) atunci când aveți două coșuri unul lângă celălalt, iar în figura 5, cum să nu faceți partea finală a instalației de evacuare.

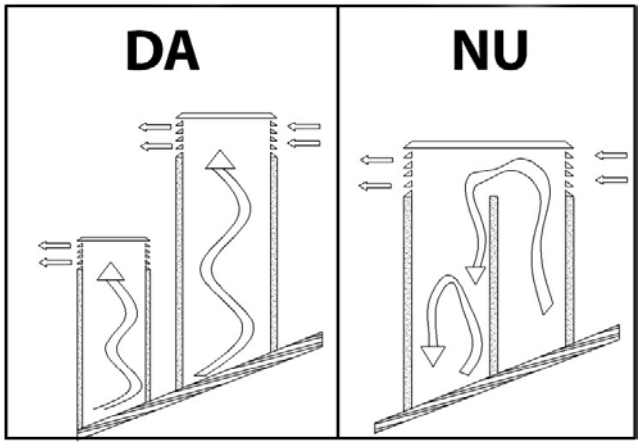

Figura 5 (DA / NU)

4.3 IZOLAȚIA ȘI DIAMETRU DE DESCHIDERE PE ACOPERIȘ (SAU ÎN ZONĂ)

Odată ce ați determinat poziția centralei, este necesar să faceți o gaură prin care să treacă o conductă de fum. Acest lucru variază în funcție de tipul de instalare, de diametrul țevii de gaze de eșapament (vezi tabelul 1) și de tipul de perete sau de acoperiș pentru tub. Vezi tabelul 2. Izolarea trebuie să fie făcută din vată minerală cu o densitate nominală mai mare de 80 kg / m2.

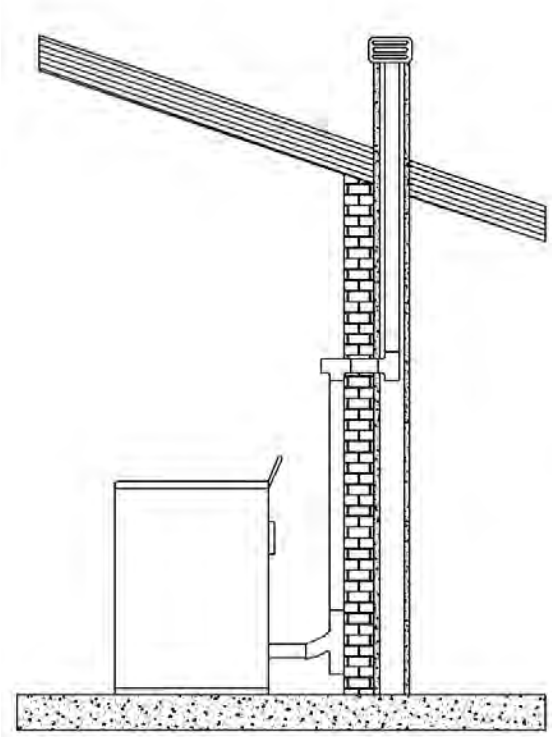

Figura 6

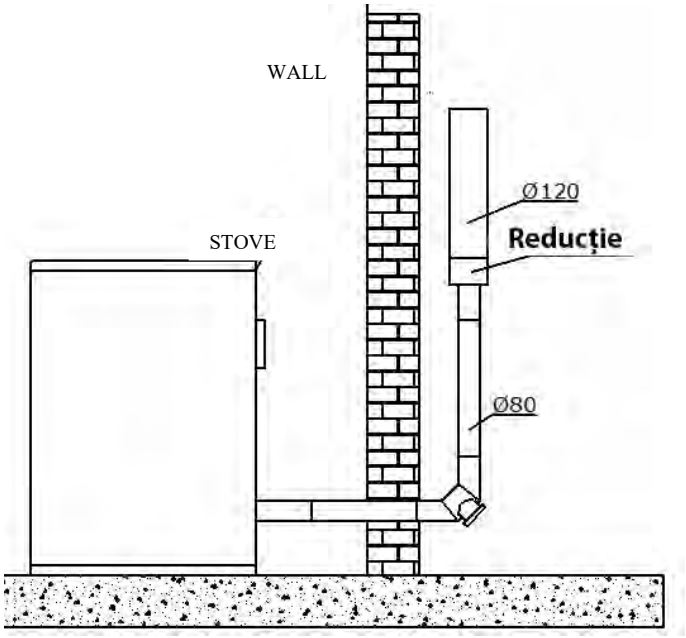

Figura 7

1. Amatura 80> 120

2. Un montaj de țeavă cu curbă

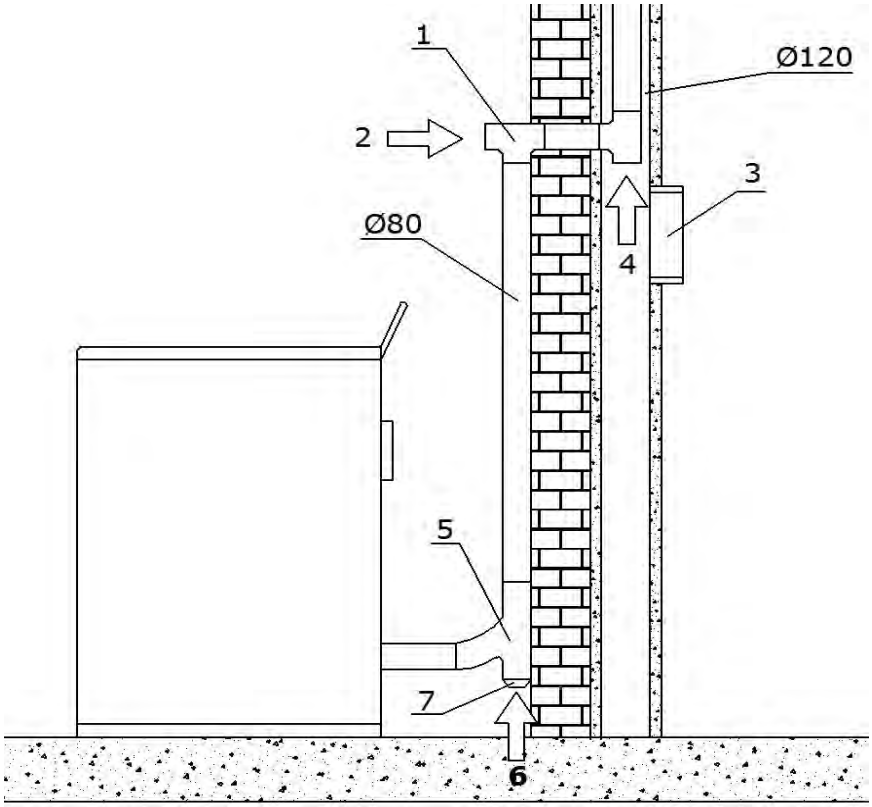

Figura 8

1. Teu

2. Direcția de curățare

3. Usa vizitare service / inspecție

4. Direcția de curățare

5. Teu cu piesa de curatare

6. Direcția de curățare

7. Capac pentru curățare

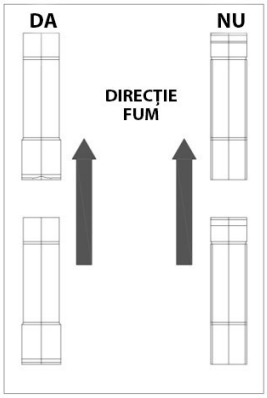

Figura 9: Montarea conductei de fum

Grosimea izolației mm		**Diametrul țevii de evacuare a fumului (mm)**	
		D.80	D.120
		Diametrele orificiului de deschidere (găurii) care trebuie realizate (mm)	
Pereții sunt din lemn sau inflamabili sau conțin părți care sunt inflamabile.	100	150	190
Beton sau un acoperiș	50	100	140
Un perete sau un acoperiș din cărămidă	30	100	140

Tabelul 2: Grosimea izolației pentru partea sistemului care trece prin perete sau acoperiș

Mai presus de toate, este necesar să furnizăm un AIRFLOW PERFECT (tirajj) în țevi pentru epuizarea fumului, care trebuie să fie liber, fără obstacole, cum ar fi diferite îngustări sau colțuri. Toate deplasările axei trebuie să aibă o orbită înclinată cu un unghi maxim de 45 de grade față de verticală, în timp ce 30 de grade este cea mai bună soluție. Această deplasare s-ar realiza cel mai bine în partea de sus a coșului de fum rezistent la vânt.

Conform reglementărilor (partea superioară a coșului rezistent la vânt, distanța și amplasarea centralei) distanțele indicate în tabelul 3 trebuie îndeplinite:

Panta acoperișului:	Distanța dintre coamă și varful coșului	Înălțimea minimă a coșului de fum, măsurată la fanta superioară (în partea din spate a coșului de fum)
α	Distanța în metri	Înălțime în metri
15^0	Mai puțin de 1.85 m Mai mult de 1.85 m	0,50 m deasupra coamei 1,00 m de la panta acoperișului
30^0	Mai puțin de 1.50 m Mai mult de 1.50 m	0,50 m deasupra coamei 1,30 m de la panta acoperișului
45^0	Mai puțin de 1.30 m Mai mult de 1.30 m	0,50 m deasupra coamei 2,00 m de la panta acoperișului
60^0	Mai puțin de 1.20 m Mai mult de 1.20 m	0,50 m deasupra coamei 2,60 m de la panta acoperișului

Tabelul 3

Cu toate acestea, este necesar să se prevadă o prelungire inițială verticală de 1,5 m (minim) pentru a asigura evacuarea corespunzătoare a fumului.

4.4 FURNIZAREA AERULUI DE COMBUSTIE (Figura 10)

Aerul necesar pentru ardere, care este luat din mediul înconjurător, trebuie alimentat de un singur grătar de ventilație montat pe peretele exterior al încăperii. Acest lucru va asigura o ardere mai bună și, prin urmare, un consum redus de pelete. Nu este recomandat ca aerul exterior să fie aspirat direct din tub, deoarece va reduce eficiența arderii. Un arbore de ventilație trebuie să fie întotdeauna echipat cu o grilă de ventilație pe partea exterioară ca protecție împotriva ploii, vântului și insectelor.

Această gaură trebuie făcută pe peretele exterior al încăperii unde se află centrala.

Este interzisă furnizarea de aer de ardere din garaj, dintr-un depozit pentru materiale combustibile sau dintr-o cameră în care există riscuri de incendiu.

Deschiderea sursei externe de aer de ardere nu trebuie conectată prin țevi.

În cazul în care camera are alte dispozitive pentru încălzire, alimentarea cu aer de ardere trebuie să asigure cantitatea de aer necesară funcționării corespunzătoare a dispozitivului.

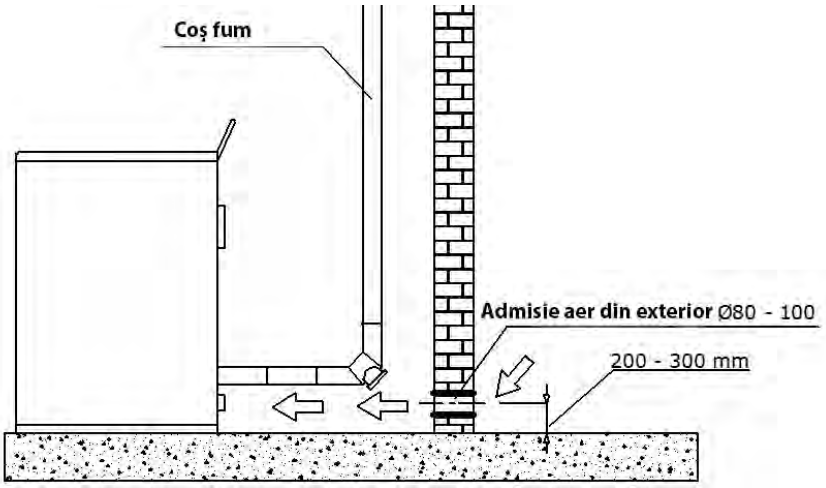

Figura 10: Decalajul minim pentru instalarea grilelor de ventilație.

În Tabelul 4, puteţi găsi informaţii privind instalarea în condiţii de siguranţă a grilei de ventilaţie. În tabel sunt specificate distanţele minime pentru prizele de admisie a aerului sau de evacuare a fumului. Modificarea acestora poate influenţa presiunea aerului. Acestea trebuie să fie corespunzătoare astfel încât dacă se deschide fereastra, aerul să nu iasă prin aceasta, centrala rămânând fără aer.

Grila de ventilaţie trebuie montată la minimum		
1 m	sub	uși, geamuri, evacuare fum
1 m	orizontal față de	
0.3 m	deasupra	
2 m	distanță de	Evacuare fum

Tabelul 4: Distanța minimă pentru alimentarea cu aer de ardere

4.5 CONECTAREA LA SURSA DE CURENT

Aceste centrale sunt conectate la electricitate. Centralele noastre au cabluri electrice care sunt potrivite pentru temperatura medie. Dacă aveți nevoie să înlocuiți cablul de alimentare (de exemplu, dacă este deteriorat), consultați personalul tehnic autorizat. Înainte de a conecta centrala verificați următoarele:

- Dacă caracteristicile sistemelor electrice corespund informațiilor specificate în datele de pe plăcuța de identificare a centralei.
- Dacă sistemul de extragere a fumului este metalic, acesta trebuie să aibă un terminal de împământare în conformitate cu standardele și legislația existente.
- Cablul electric nu trebuie să atingă în nici un moment o temperatură de 800 ° C peste temperatura ambiantă. Când centrala este instalată și plasată în locul său, un comutator sau o priză bipolară trebuie să fie ușor accesibil.
- Dacă centrala nu este folosită mult timp, scoateți-o din priză sau comutați la poziția de oprire (0).

În cazul unei erori sau defecțiuni, opriți imediat centrala sau comutați la poziția de oprire (0) și contactați un centru de service autorizat.

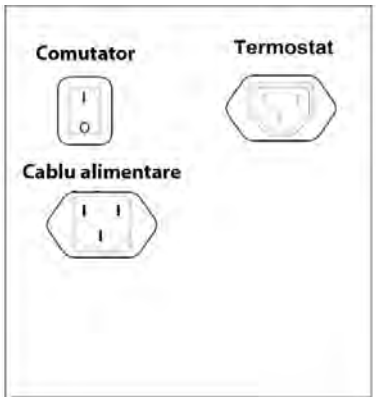

Figura 11: Conectarea termostatului, direcționarea pompei

(Buton 0,1; Termostat; Cablu de alimentare)

5. INSTRUCȚIUNI IMPORTANTE

URMĂTOARELE INSTRUCŢIUNI TREBUIE RESPECTATE PENTRU SIGURANŢA OAMENILOR, ANIMALELOR ŞI OBIECTELOR.

Dorim să informăm instalatorul cazanului cu privire la câteva instrucţiuni cu caracter general care trebuie respectate pentru instalarea şi montarea corespunzătoare a acestuia. Aceste prevederi sunt obligatorii, dar nu exhaustive. Pentru informaţii detaliate, este necesară citirea tuturor instrucţiunilor din acest manual.

• Conectați centrala la o priză cu împământare. Figura 12,

• Comutatorul din spatele centralei este poziționat în poziția 1.

• Nu permiteți copiilor sau animalelor de companie să se afle lângă centrală.

• Folosiți numai peleți.

• Notificați tuturor utilizatorilor despre potențialele riscuri și pericole și învățați-i cum să se ocupe de aparat.

• Dacă centrala este așezată pe o podea din lemn, atunci se recomandă izolarea piedestalului pe care se află.

Cazanul este prevăzut cu o cameră de ardere, cu presiune negativă. Din acest motiv, este necesar să vă asiguraţi că sistemul de evacuare a fumului este izolat termic corespunzător.

La punerea în funcţiune a cazanului pentru prima dată, ca urmare a stabilizării vopselei, se evaporă o cantitate mică de vopsea (acest lucru nefiind dăunător pentru sănătate). Aerisiţi camera pentru a elimina mirosul neplăcut.

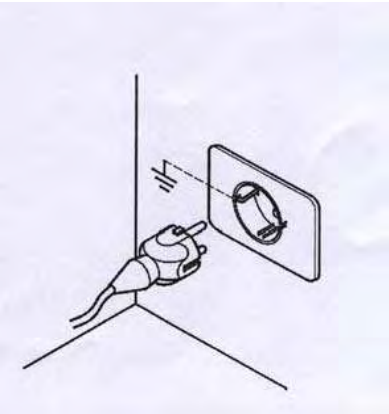

Figura 12

6. AVERTISMENT CU PRIVIRE LA MĂSURILE DE SIGURANȚĂ ADRESATE PERSONALULUI DE ÎNTREȚINERE

Pe lângă respectarea tuturor măsurilor de siguranță, trebuie să:

• Utilizați întotdeauna echipament de protecție și echipamente de protecție individuală,

• Opriți sursa de alimentare înainte de a începe să funcționeze,

• Folosiți întotdeauna instrumentele adecvate,

• Înainte de a începe orice lucru pe centrala, trebuie să rețineți că ar trebui să fie rece și că și cenușa ar trebui să fie rece. Trebuie să se asigure că și mânerele sunt reci.

• NU PORNIȚI NICIODATĂ CENTRALA dacă există doar unul dintre dispozitivele de siguranță care este defect, configurat necorespunzător sau nu funcționează deloc.

• Nu efectuați modificări de niciun fel, din nici un motiv, altele decât cele permise și explicate de producător însuși.

• Folosiți întotdeauna piese de schimb originale. Nu așteptați până când componentele se uzează înainte de a le înlocui.

• Înlocuirea pieselor uzate sau a componentelor centralei înainte de defectarea acestora contribuie la prevenirea pagubelor cauzate de accidente datorate unei erori bruște sau ruperii componentelor, ceea ce poate duce la consecințe grave pentru persoanele și / sau proprietățile situate în jurul centralei.

• Curățați focarul înainte de a ilumina centrala.

• Asigurați-vă că nu există condens. să se verifice că nu există condens. Dacă se produce condens, acesta este cauzat de apa rezultată din răcirea fumului.

Vă recomandăm să găsiți cauzele posibile pentru a putea stabili o funcționare regulată și corectă a centralei.

6.1 AVERTISMENT DE MĂSURI DE SIGURANȚĂ PENTRU UTILIZATOR

Locul unde trebuie să fie amplasată centrala, numit locul de montaj, trebuie să fie în conformitate cu reglementările locale, naționale și europene.

Centrala este o "generator de încălzire" și în timp ce funcționează are suprafețe exterioare care sunt foarte fierbinți sau care ating temperaturi foarte ridicate.

Această centrală este proiectată să ardă combustibilul din masa de lemn presată (pelet cu diametrul de 5 mm până la 6 mm, cu lungimea de 30 mm, cu umiditate maximă de 8-9%).

Prin urmare, este foarte important să acordați atenție următoarelor elemente atunci când centrala este pornită:

• Nu apropiați și nu atingeți geamul de pe ușă, există pericol de arsură
• Nu apropiați și nu atingeți țevile de evacuare a fumului, există pericolul de ardere
• Nu efectuați curățarea
• Nu deschideți ușa deoarece centrala funcționează corect numai când este sigilată
• Nu aruncați cenușa când centrala este pornită
• Copiii și animalele de companie trebuie să stea departe de centrală
• Urmați instrucțiunile furnizate în acest manual

De asemenea, utilizarea corectă a peletelor de biocombustibili înseamnă:

• Utilizați numai combustibilul care respectă instrucțiunile producătorului,
• Respectați întotdeauna planul de întreținere a centralei,
• Curățați centrala în fiecare zi (numai când centrala și cenușa sunt reci)
• Nu utilizați centrala în cazul defecțiunilor sau anomaliilor, în cazul zgomotelor neobișnuite și / sau a unor defecțiuni suspectate,
• Nu pulverizați apă pe centrală, nici măcar ca măsură de stingere a unui incendiu,
• Nu opriți centrala trăgând ștecherul. Utilizați butonul de pe placă pentru a opri,
• Nu înclinați centrala, aceasta poate deveni instabilă,
• Nu utilizați centrala ca suport. Nu lăsați niciodată capacul rezervorului deschis.
• Nu atingeți părțile vopsite ale centralei în timp ce este pornit,
• Nu folosiți lemn sau cărbune drept combustibil, ci doar peleți cu următoarele caracteristici: diametrul de 5-6 mm, lungimea maximă 30 mm, conținutul maxim de umiditate 8-9%,
• Nu utilizați centrala pentru a arde deșeuri,
• Întotdeauna efectuați toate operațiile cu măsuri de securitate maxime.

7. INSTRUCŢIUNI DE SIGURANŢĂ PENTRU PUNEREA ÎN FUNCŢIUNE ŞI CURĂŢAREA CENTRALEI

• Pentru aprinderea centralei, nu folosiți niciodată benzină, kerosen sau orice alt lichid inflamabil. Păstrați aceste tipuri de lichid departe de centrală în timpul funcționării,

• Nu porniți niciodată centrala în cazul în care sticla este deteriorată. Nu loviți geamul sau ușa, astfel încât să nu se deterioreze,

• În timp ce centrala este pornită, nu deschideți ușa pentru curățarea geamului. Curățați geamul numai atunci când centrala este rece, folosind o cârpă de bumbac sau un prosop de hârtie și un detergent de sticlă,

• Asigurați-vă că centrala este securizată pentru a preveni orice mișcare,

• Asigurați-vă că cutia de cenușă este introdusă și că este complet închisă, astfel încât ușile se sprijină corect pe cutie,

• Asigurați-vă că ușa centralei este bine închisă în timp ce focul este pornit,

• Folosiți un aspirator pentru a scoate cenușa din centrală numai atunci când centrala este complet rece,

• Nu folosiți niciodată detergenți abrazivi pentru curățarea suprafeței centralei.

7.1 CURĂȚAREA ȘI ÎNTREȚINEREA DE RUTINĂ DE CĂTRE UTILIZATOR

Utilizați un aspirator în formă de tambur care poate facilita curățarea centralei. Aspiratorul trebuie să aibă un filtru care să împiedice praful aspirat să se întoarcă în camera în care este amplasată centrala.

Înainte de a începe să efectuați întreținerea de rutină, inclusiv curățarea, luați următoarele măsuri de precauție:

• Opriți centrala de la sursa de alimentare înainte de a începe întreținerea,

• Asigurați-vă că centrala și cenușa sunt reci,

• Folosiți aspiratorul pentru a aspira cenușa din camera de combustie în fiecare zi,

• Folosind aspiratorul curățați cu atenție focul de zi în fiecare zi (după fiecare utilizare și când centrala este rece)

• Asigurați-vă întotdeauna că centrala și cenușa sunt reci.

Figura 13

Figura 14

- FOCARUL arde peletele din lemn. Consultați Figura 16. Se recomandă ca focarul să fie curățat prin vid după fiecare utilizare, în fiecare zi (când centrala este rece). În fiecare zi, se recomandă scoaterea focarului și asigurarea că nu există cenușă reziduală în partea inferioară a acestuia, precum și peleți arși care nu au fost aruncați în partea inferioară a focului. Apoi puneți focarul înapoi și fixați-l bine în poziție pentru a asigura funcționarea în siguranță a centralei. Focarul trebuie să stea drept - orizontal, nu trebuie înclinat! Banda de etanșare din partea inferioară a focului trebuie să fie în locul său și nu trebuie să fie deteriorată.

Dacă nu sunteți sigur, nu ezitați să apelați la un centru de service autorizat pentru explicații și informații suplimentare, deoarece producătorul nu știe care este situația cu conexiunea și întreținerea centralei și nu oferă nicio garanție pentru conectarea centralei și întreținerea acesteia.

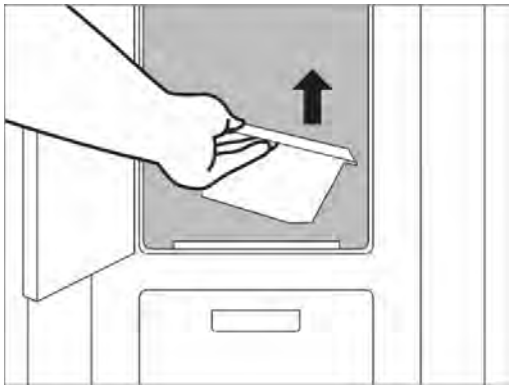

Figura 15: Ghid de înlăturare a arzătorului

Producătorul nu își asumă nicio responsabilitate pentru pagubele produse de terți

2. Orificiul pentru introducerea elementului de încălzire pentru arderea combustibilului

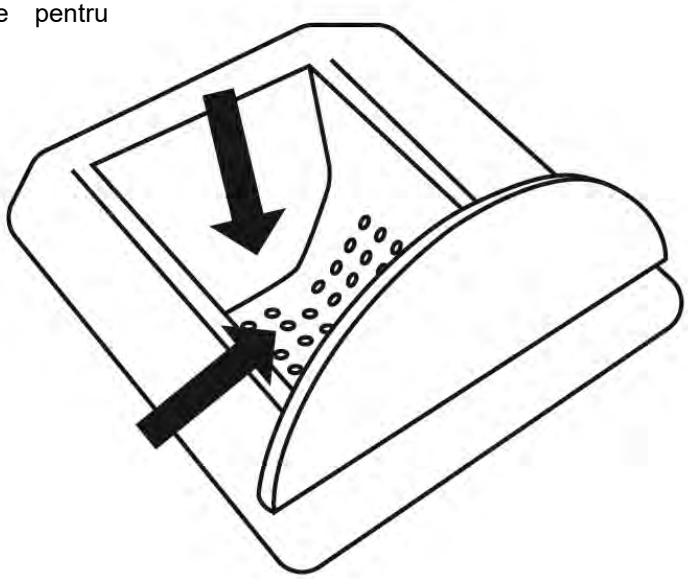

1. Pentru o funcționare optimă a centralei, toate orificiile trebuie să fie fără cenușă

Figura 16

Rezervorul de cenușă trebuie aspirat sau golit dacă este plin.

Figura 17 Recipient cenușă

Figura 18: Aspirarea recipentului pentru cenușă

Asigurați-vă că centrala și cenușa sunt reci.

Containerul de cenușă din partea superioară trebuie curățat zilnic, prin aspirare sau prin aruncarea cenușii. Acest lucru va scăpa de orice impurități care rămân în interior în urma arderii peleților. Containerul trebuie apoi reașezat la locul potrivit. Nu puneți niciodată un pelet care nu a ars în recipientul de cenușă.

Containerul de cenușă inferior trebuie curățat o dată la șapte sau 10 zile și ori de câte ori este nevoie, prin aspirare sau prin aruncarea cenușii sau oricând este necesar. Înainte de aceasta, slăbiți cele două piulițe de tip fluture. Acest lucru va scăpa de orice impurități care rămân în interiorul în urma arderii peleților. În același timp, utilizați un aspirator pentru a aspira cenușa din camera de fum printr-o deschidere din partea frontală a tăvii de cenușă din partea inferioară a cazanului.

Containerul trebuie apoi reașezat la locul potrivit.

- ȚEVILE DE FUM ÎN CENTRALĂ

Trebuie să fie curățate manual cu o cheie specială pentru fiecare 40-50 kg de pelete uzat (un rezervor complet de peleți). Folosiți mai întâi cheia pentru a ridica cele două capace rotunde mici cu deschideri, care sunt situate pe capacul de sus al centralei. Folosind aceeași cheie mergeți în deschiderile pârghiei - știfturile care sunt conectate la pârghiile de curățare și le curățați de praf de câteva ori ridicându-le și așezându-le jos, așa cum se arată în Figura 19.

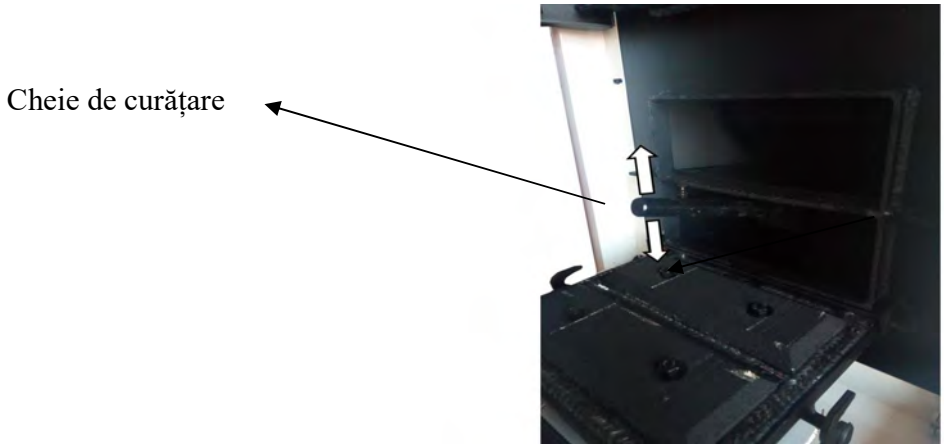

Figura 19: Curățarea turbulaturii

- CAMERA DE FUM

Ar trebui să fie curățată manual pentru fiecare 90-100 kg de pelet uzat (două rezervoare complete). Ridicați capacul rezervorului pentru peleți. În rezervor, în partea frontală superioară, sub capac, există un buton pentru mecanismul de curățare al camerei. Prin tragerea butonului mecanismului de câteva ori înainte și înapoi, veți curăța camera. Nu vă faceți griji dacă mecanismul se mișcă încet, dacă se zgârie sau se prinde. Așa curăță camera.

Curățați centrala doar atunci când este rece. La sfârșitul curățării, împingeți butonul complet înapoi (trageți-l) astfel încât să puteți vedea butonul și bara mecanismului de curățare.

-Fereastra de sticlă (verificați și curățați periodic):

Asigurați-vă că centrala și cenușa sunt reci.

Curățați geamul cu o cârpă moale. Sticla este rezistentă la temperaturi ridicate. În caz de avarie, înainte de a reutiliza centrala, înlocuiți geamul. Sticla trebuie înlocuită numai de persoanele autorizate.

Zona ventilatorului de evacuare a fumului trebuie verificată și curățată la fiecare șase luni. Asigurați-vă că centrala și cenușa sunt reci.

Curățarea gazelor de evacuare interioară se face prin scoaterea mai întâi a capacului din partea inferioară a cutiei pentru cenușă și prin introducerea furtunului aspiratorului prin gaura respectivă, pentru a aspira cenușa rămasă.

- CURĂȚARE GENERALĂ LA SFÂRȘITUL SEZONULUI DE ÎNCĂLZIRE

Asigurați-vă că centrala și cenușa sunt reci - scoateți centrala din sursa de alimentare.

La sfârșitul sezonului de încălzire, pentru a fi siguri, deconectați centrala de la sursa de alimentare. Este important să curățați și să verificați centrala, așa cum se explică în punctele de mai sus. Asigurați-vă că centrala și cenușa sunt reci.

După utilizare prelungită, este posibil ca banda pentru etanșarea ușii să fie distanțată. Această bandă de etanșare se lipește de ușă cu silicon rezistent la temperaturi ridicate. Pentru a rezolva acest lucru, împachetați partea din spate a acestuia folosind un adeziv rezistent la temperaturi ridicate. Acest lucru este foarte important pentru o bună etanșare a ușilor.

7.2 CURĂȚAREA ȘI ÎNTREȚINEREA (pentru firme de service care efectuează întreținerea)

COȘUL DE FUM trebuie curățat la fiecare șase luni sau după arderea a două tone de pelete.

Asigurați-vă că centrala și cenușa sunt reci. Canalul de fum (coșul de fum) este rezistent la vânt și trebuie verificat și curățat în fiecare an, preferabil la începutul sezonului de încălzire. Cel mai bine este să plătiți contractorii autorizați pentru curățarea lor. Locurile care necesită o atenție specială la curățare sunt prezentate în Figura 20.

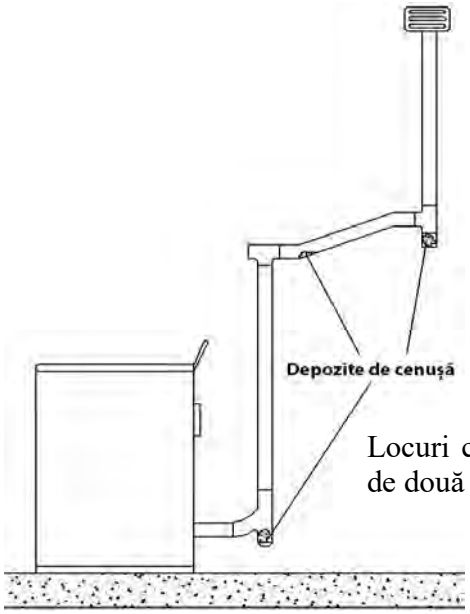

Locuri care trebuie curățate cel puțin de două ori pe an.

Figura 20: Locuri care trebuie curățate cel puțin de două ori pe an

7.3. REVIZIE

Centrala dvs. este un generator de căldură care utilizează peleți drept biocombustibil solid. De aceea ar trebui să efectuați o întreținere specială o dată pe an. Acest lucru se face cel mai bine la începutul sezonului de încălzire. Scopul întreținerii speciale este asigurarea funcționării corespunzătoare și eficiente a centralei.

8. INFORMAȚII IMPORTANTE PRIVIND SIGURANȚA

Ați achiziționat un produs de cea mai bună calitate.

Producătorul este întotdeauna la dispoziția dvs. pentru a vă oferi toate informațiile de care aveți nevoie în legătură cu centrala și instrucțiunile de asamblare și instalare în condițiile geografice. Conectarea corectă a centralei, conform acestor instrucțiuni, este foarte importantă pentru prevenirea pericolului de incendiu și a oricăror defecte.

Centrala funcționează cu presiune de aspirație la ardere. Prin urmare, asigurați-vă că fumul este bine izolat termic.

PERICOL !

În caz de incendiu în țeava de evacuare a fumului, scoateți toți oamenii și animalele de companie din cameră, deconectați alimentarea cu energie prin intermediul comutatorului de alimentare din casă sau scoateți ștecherul din perete (ștecherul trebuie să fie întotdeauna ușor accesibil și fără obstacole), și contactați imediat pompierii.

PERICOL !

Nu puteți folosi lemn de foc convențional.

PERICOL !

Nu utilizați centrala pentru a arde deșeurile.

9. CALITATEA PELETULUI ESTE FOARTE IMPORTANTĂ

Această centrală utilizează lemn sub presiune (peleți) drept combustibil.

Deoarece există multe produse de acest gen de pe piață, este important să selectați peleți drept carburant care nu sunt murdari. Asigurați-vă că utilizați peleți de înaltă calitate, care sunt compacți și cu puțin praf.

Adresați-vă reprezentantului de vânzări sau producătorului pentru cea mai buni peleți, cu diametrul de 6 - 7 mm, partea cea mai lungă de 30 mm. Funcționarea corectă a centralei depinde de tipul și calitatea peleților, deoarece căldura obținută din diferite tipuri de peleți poate avea o intensitate variabilă.

Atunci când peleții sunt de slabă calitate, centrala trebuie curățat mai des.

Producătorul centralei nu poartă nici o responsabilitate pentru performanța slabă a centralei în cazul utilizării peleților de calitate necorespunzătoare.

9.1. DEPOZITAREA PELEȚILOR

Peleții trebuie depozitați într-un loc uscat care nu este foarte frig. Peleții reci și umezi (la o temperatură de aproximativ 50 ° C) reduc puterea termică a combustibilului și necesită o curățare suplimentară a centralei.

PELEȚII NU TREBUIE PĂSTRAȚI APROAPE DE CENTRALĂ. Păstrați-i la cel puțin 2 metri de centrală. Manipulați cu atenție peleții să nu îi rupeți.

AVERTISMENT: Dacă rezervorul de combustibil este umplut cu rumeguș sau cu peleți mici (descompuși), acesta poate împiedica introducerea peleților. Astfel de peleți pot duce la arderea motorului electric care conduce mecanismul de introducere a peleților sau la deteriorarea uneltei care funcționează împreună cu acest motor electric. În cazul în care partea inferioară a rezervorului de peleți sau, în partea inferioară a angrenajului, atunci când rezervorul este gol, veți vedea un astfel de pelet, aspirați-l cu un vid prin împingerea tubului prin grătare deschise ale peleților.

10. RACORDAREA LA INSTALAŢIA HIDRAULICĂ

SCHEMA INSTALAŢIEI HIDRAULICE

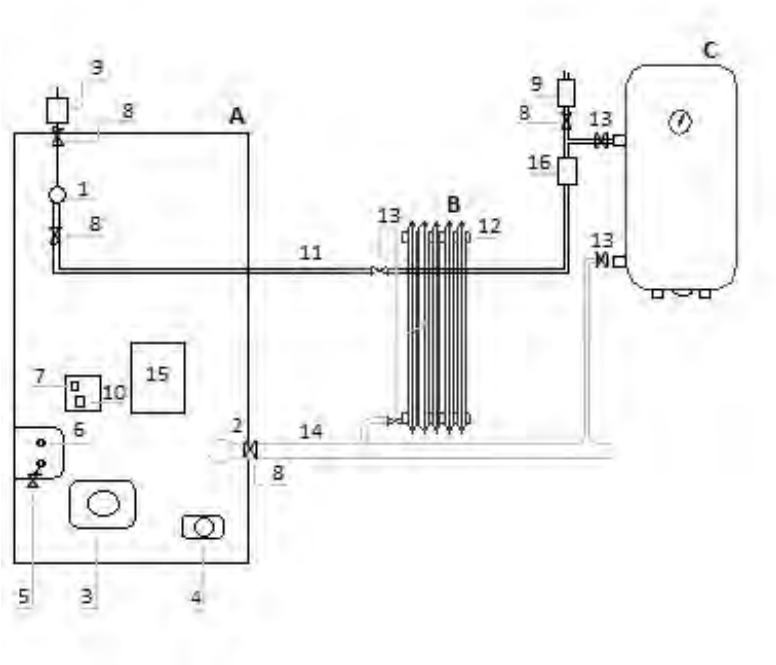

1. Alimentare sistem de încălzire
2. Retur - apă rece
3. Evacuare gaze de ardere
4. Admisie aer
5. Ţeavă umplere
6. Supapa de siguranţă
7. Conexiune electrică
8. Robinet de închidere
9. Aerisitor automat
10. Conectare termostat
11. Ţeavă tur – apă caldă
12. Robinet de aerisire calorifer
13. Robinet calorifer
14. Retur - apă rece
15. Sistem electronic
16. Supapa sens unic

A. Termax Compact 25
B. Element de încălzire - calorifer
C. Boiler pentru apă caldă menajeră

Figura 21

IMPORTANT:

Conectarea centralei la o instalație hidraulică poate fi efectuată exclusiv de tehnicieni calificați, care pot face acest lucru în conformitate cu reglementările aplicabile ale țării în care se realizează instalarea.

Producătorul își declină orice răspundere în caz de vătămare corporală sau materială, în caz de defecțini, funcționare necorespunzătoare, dacă recomandările de mai sus nu sunt respectate.

Centrala este proiectată pentru încălzire centrală.

Centrala este pregătită pentru un sistem de încălzire închis. Urmați regulile SRPS.

Partea din spate a cazanului cu conectori este dată în Figura 22.

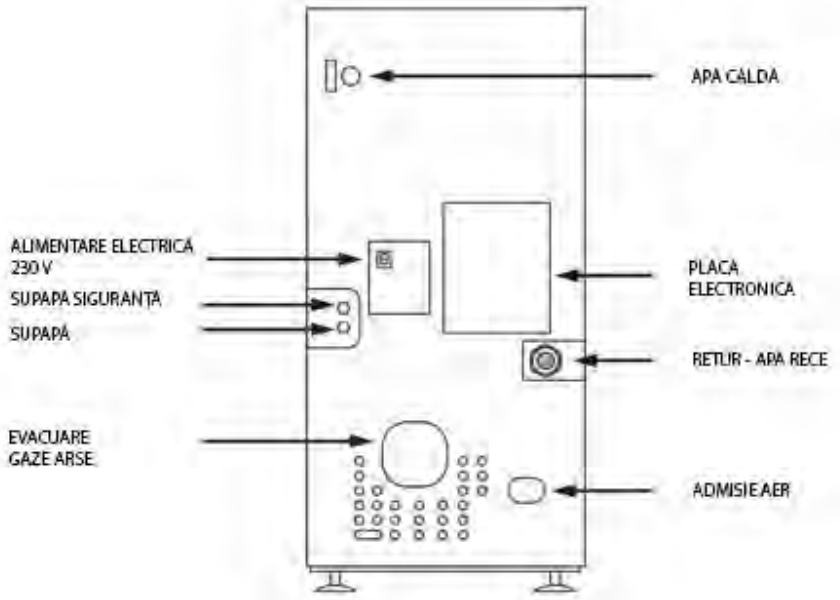

Figura 22

11. ȚEVI DE TUR ȘI RETUR

Racordurile pentru ţevile de tur şi retur sunt de 1" şi nu le puteţi reduce sau îngusta până la prima bifurcaţie. Folosiţi o ţeavă de oţel de 1" sau o ţeavă de cupru cu diametrul exterior de minimum Ø 28 mm.

La instalare, respectaţi cu stricteţe panta ţevilor, aceasta trebuind să fie de 0,5% (5 mm la un metru de ţeavă) şi instrucţiunile referitoare la sistemul de aerisire (boiler, ţevi, calorifere).

Montaţi pe partea din spate a boilerului un termomanometru pe ţeava de tur care să indice presiunea apei din instalaţie şi temperatura apei.

12. COMPONENTELE INTERIOARE

- În centrală există următoarele componente încorporate:
- Valva de siguranta
- Pompă de recirculare
- Robinet de aer automat
- Vas de expansiune
- Robinet de încărcare și descărcare

Din acest motiv nu este nevoie să instalați din nou aceste componente. Centrala este completă, ceea ce reprezintă un mare avantaj, pentru că nu mai este nevoie de spațiu suplimentar pentru componentele listate.

12.1. VALVA DE SIGURANȚĂ

Este amplasată sub capacul cazanului pe ţeava de tur. Racordul este R1/2". Se deschide la o presiune a apei de 2,5 bari. Pentru a avea acces la valva de presiune, îndepărtaţi laterala din dreapta dvs., stând cu faţa la cazan.

Valvele de siguranţă de evacuare al căror racord iese prin peretele din spate deasupra ţevii de tur trebuie racordate la ţevile de canalizare.

12.2. POMPA DE RECIRCULARE

Cazanul este prevăzut pe retur R1”cu o pompă de recirculare încorporată, de înaltă calitate, Wilo RS 25/6. Pompa are o putere de 93 W. Aceasta este pornită şi oprită de sistemul electronic, în funcţie de temperatura setată a apei. Axul pompei trebuie să fie în poziţie orizontală. Din acest motiv, la racordarea la instalaţie, asiguraţi-vă că pompa nu se deplasează. Ţineţi cu putere de şurubul galvanizat de la capătul părţii din spate.

Pentru a avea acces la pompă, îndepărtaţi laterala din stânga, stând cu faţa la cazan.

Observaţie:

În cazul în care cazanul şi pompa nu au funcţionat o perioadă îndelungată (de exemplu, o lună), axul pompei se poate bloca, nemaiputând pompa apa şi existând riscul de ardere a pompei. Dacă la pornirea cazanului, apa din cazan se încălzeşte, dar pompa de apă nu porneşte, dacă nu se încălzesc caloriferele în momentul în care se atinge temperatura setată, dacă nu auziţi apa cum circulă sau dacă temperatura creşte şi caloriferele nu se încălzesc, îndepărtaţi laterala stângă, conform indicaţiilor de la paragraful precedent pentru a avea acces la pompă. Puneţi o cârpă sub pompă şi desfaceţi şurubul de pe partea din faţă a pompei cu o şurubelniţă plată de 5-7 mm. Este normal ca din pompă să curgă puţină apă. Introduceţi şurubelniţa în orificiul pompei şi rotiţi axul pompei către dreapta şi către stânga pentru a-l debloca. Puneţi şurubul pompei la loc şi strângeţi-l. Verificaţi că garnitura de cauciuc de sub şurub nu a ieşit în afară.

12.3. AERISITORUL AUTOMAT (face parte din instalaţie, nu este o componentă a cazanului)

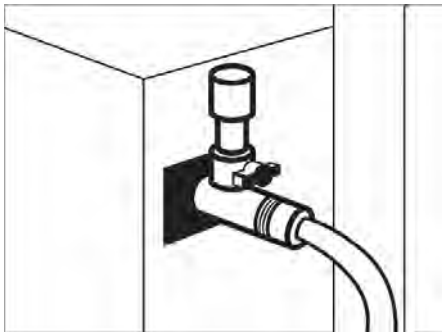

Figura: 23

Capul de aerisire nu trebuie să fie strâns, astfel încât aerul să poată ieşi din boiler şi din instalaţie.

12.4. VASUL DE EXPANSIUNE

Cazanul este prevăzut cu un vas de expansiune încorporat, cu un volum de 10 litri. Acesta are funcţia de a stabiliza presiunea din boiler şi din instalaţia de încălzire. Presiunea setată din fabrică este 1 bar. Acesta este adecvat pentru o instalaţie care conţine 120 l de lichid (cantitatea totală de lichid din întreaga instalaţie, inclusiv boilerul). În cazul în care volumul total de apă din instalaţia de încălzire depăşeşte cu 10% volumul recomandat, este necesară montarea unui vas de expansiune suplimentar.

În cazul în care instalaţia de încălzire este mai mare decât cea prevăzută mai sus, este necesară montarea unui vas de expansiune suplimentar.

12.5. ROBINETUL DE UMPLERE ŞI GOLIRE

Este un robinet de umplere şi golire a instalaţiei.

Este amplasat în partea din spate, jos, a cazanului.

Racordul de umplere este R1/2”, iar cel de golire are o extensie pentru furtun.

13. INSTALAREA ŞI PORNIREA

Înainte de a porni cazanul, instalaţia trebuie umplută cu apă, fără bule de aer. Racordul la coşul de fum trebuie să se realizeze conform indicaţiilor din capitolele anterioare.

Instalaţia trebuie umplută cu apă rece la o presiune între 1 şi 1,5 bari (presiune apă rece). Cazanul este prevăzut cu o valvă de presiune încorporată care se deschide la 2,5 bari.

OBSERVAŢIE:

Cazanul nu trebuie utilizat fără apă. Acesta trebuie racordat la instalaţia la care sunt racordaţi şi consumatorii (caloriferele) cu o putere minimă de 8 kW.

14. INSTRUCŢIUNI PRACTICE ŞI RECOMANDĂRI PENTRU UTILIZAREA INSTALAŢIEI DE ÎNCĂLZIRE

- Toate racordurile trebuie să fie strânse bine şi etanşe. Nu trebuie să existe scurgeri.
- Înainte de a pune în funcţiune cazanul pentru prima dată, trebuie testată întreaga instalaţie cu apă la presiune maximă de 1,9 bari.
- Este recomandabil ca apa să fie evacuată cel puţin o dată din instalaţie pentru a se elimina impurităţile.
- Asiguraţi-vă că toate robinetele dintre cazan şi instalaţie sunt deschise.
- Asiguraţi-vă că boilerul şi instalaţia nu conţin aer înainte de a pune cazanul în funcţiune. Pentru aceasta, instalaţia trebuie umplută încet cu apă, astfel încât aerul să poată ieşi.

- În timpul etapelor de pornire şi de răcire, cazanul se poate dilata şi contracta, fiind posibil să auziţi un zgomot. Acest lucru este absolut normal, structura fiind realizată din oţel, ceea ce, în mod cert, nu constituie un dezavantaj.

Setările de bază din fabrică garantează funcţionarea corespunzătoare şi previn problemele legate de supraîncălzire, atât la punerea în funcţiune a cazanului, cât şi mai târziu.

15. ALIMENTAREA CU PELEŢI

Alimentarea cu peleţi se realizează prin partea de sus a cazanului, prin deschiderea capacului. Turnaţi peleţii în rezervor. Capacitatea sa de încărcare atunci când este goală este de aproximativ două pungi de 15 kg, un total de 30 kg de pelete - 15; trei pungi de 15 kg, un total de 45 kg de pelete - 20 și 25.

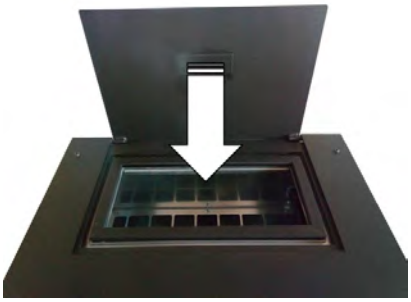

Figura 24

Turnaţi peleţii în rezervor

Figura 25:

Zona din jurul etanşării capacului trebuie să fie curată şi să nu fie peleţi prinşi.

Figura 26:

Capacul rezervorului trebuie să fie bine închis

Pentru a simplifica procedura de alimentare cu peleţi, efectuaţi-o în două etape:

- Turnaţi jumătate de sac în rezervor şi aşteptaţi până când peleţii ajung pe fundul acestuia. Porniţi cazanul.
- În momentul în care cazanul intră în regimul de funcţionare normală, turnaţi din nou peleţi în rezervor.
- Nu îndepărtaţi grilajul de protecţie din rezervor. Când turnaţi peleţii, aveţi grijă ca sacul să nu intre în contact cu suprafeţele fierbinţi.

16. DESCRIEREA ŞI MODUL DE FUNCŢIONARE ALE SISTEMULUI DE COMANDĂ

16.1. DESCRIEREA AFIŞAJULUI

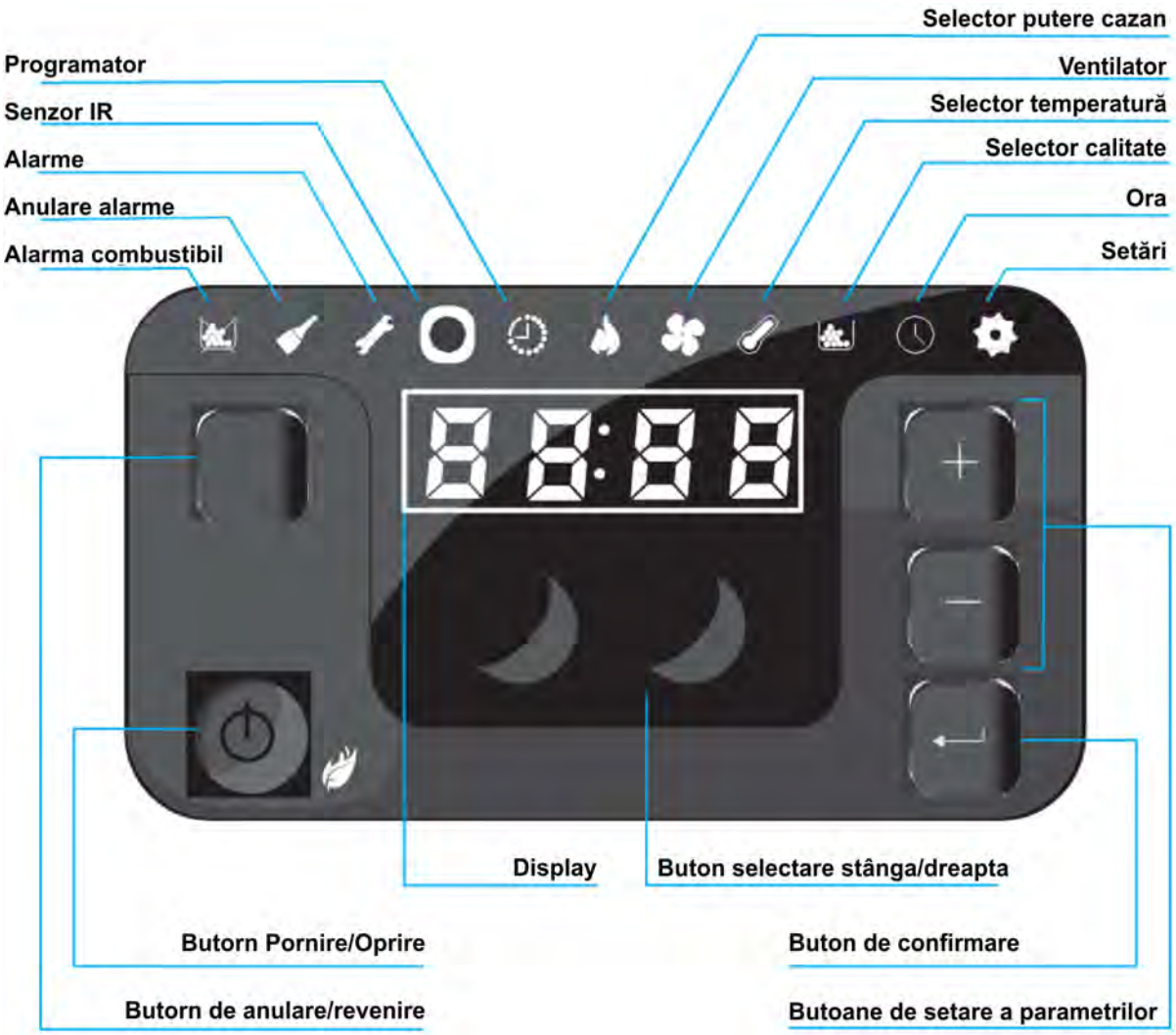

Figura 27

Butoanele	Descrierea funcţiilor
	Butonul de pornire/oprire este folosit pentru pornirea/oprirea cazanului. Pentru a porni cazanul, menţineţi butonul apăsat timp de câteva secunde.
	Butoanele de navigare sunt utilizate pentru selectarea meniurilor corespunzătoar simbolurilor din partea de sus a programatorului. Sunt folosite şi pentru modificarea setărilor.
	Aceste butoane se folosesc pentru modificarea valorilor setărilor, în plus sau în minus, când valoarea selectată clipeşte.
	Butonul ENTER este utilizat pentru a accesa opţiunile de modificare şi pentru a confirma valorile setate.
	Butonul de anulare este folosit pentru a renunţa la modificări şi a reveni la nivelul anterior din meniu.

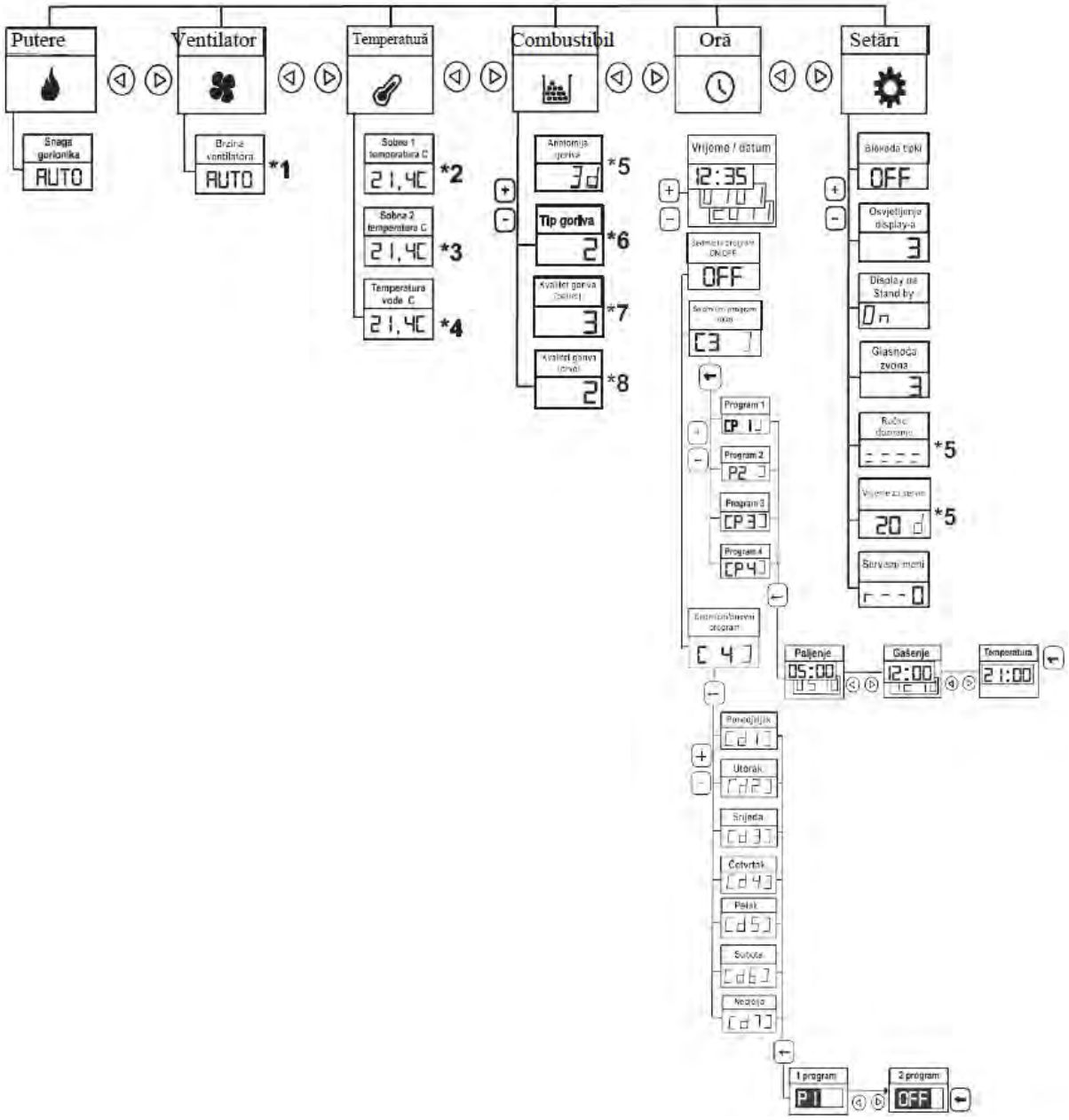
Putere
Ventilator
Temperatură
Combustibil
Oră
Setări
Snaga gorionika
AUTO
Brzina ventilatora
AUTO
*1
Sobna 1 temperatura C
21,4C
*2
Sobna 2 temperatura C
21,4C
*3
Temperatura vode C
21,4C
*4
Antimrlja goriva
3d
*5
Tip goriva
2
*6
Kvaliteta goriva (zima)
3
*7
Kvaliteta goriva (ljeto)
2
*8
Vrijeme / datum
12:35
Sedmični program ON/OFF
OFF
Sedmični program vode
C3
Program 1
CP 1
Program 2
P2
Program 3
CP3
Program 4
CP4
Sedmični/godišnji program
C 4
Paljenje
05:00
Gašenje
12:00
Temperatura
21:00
Ponedjeljak
Utorak
Srijeda
Četvrtak
Petak
Subota
Nedelja
1 program
P1
2 program
OFF
Sijeda tipki
OFF
Osvjetljenje display-a
3
Display na Stand by
On
Glasnoća zvona
3
Ručno daljinsko
*5
Vremenski period
20 d
*5
Servisni meni
- - 0

Figura 28

16.2. Utilizarea şi programarea

Cazanul este oprit.

Pentru a-l porni, apăsaţi butonul şi ţineţi-l apăsat timp de 3 secunde, până când pe afişaj apare mesajul „ON” (pornit).

După aceea, cazanul intră în modul automat „AUTO”. Testele de aprindere şi de stabilitate a flăcării durează aproximativ 20 de minute, apoi cazanul intră în regimul normal de funcţionare..

16.3. Modularea

Dacă apăsaţi butonul ENTER valoarea de pe afişaj începe să clipească. Utilizaţi butoanele pentru a regla puterea de la 1 la 5 şi confirmaţi apăsând butonul ENTER . Dacă selectaţi AUTO, puterea este reglată automat, această opţiune fiind recomandată de producător.

În cazul în care sunteţi obligat să stingeţi flacăra sau să opriţi cazanul prin apăsarea butonului de pornire/oprire în timpul procesului de aprindere, pe afişaj va apărea mesajul ALARM (alarmă), însoţit de un semnal sonor indicând necesitatea curăţării cazanului. Aşteptaţi oprirea ventilatorului, curăţaţi arzătorul manual şi apoi ţineţi apăsat butonul de pornire/oprire (2-3 secunde) pentru a reseta eroarea privind curăţarea; după aceea, cazanul poate fi repornit ţinând din nou apăsat butonul de pornire/oprire.

Următorul simbol din partea de sus a afişajului este al ventilatorului. Puterea acestuia este reglată în funcţie de programul setat şi nu poate fi modificată, astfel încât nu puteţi efectua nicio setare.

Dacă apăsaţi butonul din dreapta veţi trece direct la setarea temperaturii curente a cazanului.

Dacă doriţi să verificaţi sau să setaţi temperatura cazanului, apăsaţi butonul ENTER valoarea de pe afişaj va începe să clipească. Folosiţi butoanele pentru a modifica valoarea şi a seta altă temperatură. Confirmaţi prin apăsarea butonului ENTER key.

La modificarea acestor valori, este necesar să ţineţi cont de arderea peleţilor şi de cantitatea de cenuşă din arzător. Dacă regimul de funcţionare este corespunzător, cazanul va funcţiona în mod adecvat. În caz contrar, consumul poate creşte, cazanul se poate opri periodic, poate rezulta o cantitate mare de cenuşă etc.

Dacă apăsaţi butonul din dreapta veţi accesa setarea tipului de peleţi. Această opţiune permite reglarea cazanului în funcţie de calitatea peleţilor. Sunt disponibile setări pentru trei tipuri de peleţi. Dacă apăsaţi butonul ENTER valoarea afişată începe să clipească. Folosiţi butoanele pentru a modifica valoarea sau modul de funcţionare a cazanului în funcţie de calitatea peleţilor.

Următorul meniu, cu un simbol sub formă de ceas, este folosit pentru a seta data şi ora. Dacă apăsaţi butonul ENTER setarea orei începe să clipească. Folosiţi butoanele pentru a modifica ora. În meniul ceasului, puteţi naviga cu ajutorul butonului din dreapta pentru a modifica ora şi data folosind butoanele .După efectuarea tuturor setărilor, confirmaţi prin apăsarea butonului ENTER.

Dacă apăsaţi butonul din dreapta se va schimba setarea datei. Procedaţi în acelaşi mod ca la setarea orei.

După setarea datei, apăsaţi din nou butonul din dreapta ▶ începe să clipească setarea anului. Folosiţi butoanele ± pentru a seta anul.

Apăsaţi din nou butonul din dreapta ▶ pentru a accesa setările zilelor săptămânii. Apăsaţi ± pentru a seta ziua săptămânii.

1 = LUNI
2 = MARŢI
3 = MIERCURI
4 = JOI
5 = VINERI
6 = SÂMBĂTĂ
7 = DUMINICĂ

Confirmaţi setările apăsând butonul ENTER ↵, iar setarea de pe afişaj va înceta să clipească şi va apărea ecranul ceasului.

16.4. OPRIREA ŞI PORNIREA CAZANULUI

OPRIREA

Dacă ţineţi apăsat butonul de pornire/oprire mai mult de 2 secunde în timp ce cazanul este în funcţiune, pe afişaj va apărea mesajul OFF (oprit). După eliberarea butonului, cazanul iniţiază procesul de oprire. Şnecul de alimentare cu peleţi se opreşte, iar ventilatorul funcţionează la viteză maximă. După ce camera de ardere se răceşte, cazanul se opreşte şi intră în modul standby. Pe afişaj va apărea din nou setarea selectată anterior.

PORNIREA

Dacă ţineţi apăsat butonul de pornire/oprire mai mult de jumătate de secundă în timp ce cazanul nu funcţionează, pe afişaj apare ON (pornire) pentru scurt timp, apoi setarea selectată anterior. După eliberarea butonului, cazanul iniţiază procesul de pornire. Afişajul revine la setarea anterioară, ventilatorul funcţionează la viteza corespunzătoare, şnecul de alimentare cu peleţi intră în funcţiune, se aprinde flacăra. După aceea, în cazul în care cazanul este rece, acesta va intra în etapa de ÎNCĂLZIRE în care se distribuie rapid peleţii, iar ventilatorul funcţionează la o viteză adecvată. După parcurgerea etapelor necesare, cazanul intră în regimul de funcţionare normală.

16.5. SETAREA PROGRAMATORULUI

Efectuarea setărilor corespunzătoare este foarte importantă pentru fiecare meniu, setările incorecte putând duce la funcţionarea necorespunzătoare a cazanului, cel mai bun exemplu în acest sens fiind setarea necorespunzătoare a datei sau a orei, acestea fiind corelate cu pornirea şi intervalul de funcţionare a cazanului.

Din meniul de setare a orei, dacă apăsaţi butonul [+] se deschide submeniul pentru setarea intervalului orar de funcţionare a cazanului. Există posibilitatea setării a trei intervale orare zilnice.

Apăsaţi scurt butonul [+] Va apărea C2 care se schimbă în OFF, ceea ce înseamnă că programarea orară este oprită.

Dacă apăsaţi butonul ENTER [↵], OFF (oprit) începe să clipească. Dacă apăsaţi butonul [+] pentru a seta un interval orar, pe afişaj va apărea ON (pornit).

Pentru dezactivarea programării orare, apăsaţi butonul ENTER [↵] button and then touch [-] Pe afişaj va apărea OFF (oprit), textul clipind până când apăsaţi butonul ENTER [↵] pentru a confirma.

Dacă doriţi să programaţi ora de pornire şi de oprire a cazanului, după selectarea setării ON (pornit), apăsaţi butonul ⊞ şi se va afişa programul C3.

După aceea, apăsaţi butonul ENTER ↵ pentru a deschide submeniurile (P1) – (P6) pentru setarea orelor de pornire/oprire.

Programele P1-P6 reprezintă şase intervale separate de funcţionare a cazanului pe care le puteţi programa la nivelul unei săptămâni. La nivelul unei zile puteţi programa doar trei intervale de funcţionare. Dacă apăsaţi butonul ENTER ↵ când afişajul indică P1, puteţi seta Programul 1, prima setare corespunzând orei de pornire a cazanului.

Apoi, apăsaţi butonul din dreapta ▶ pentru a seta ora de oprire a cazanului. După efectuarea setării, apăsaţi din nou butonul din dreapta ▶ pentru a seta temperatura apei din boiler pentru intervalul selectat. Pentru o funcţionare normală, aceasta trebuie setată la peste 65°C.

Figura 29: Se afișează navigarea prin cronometrul de meniu

Orice modificare a setărilor afişate după finalizare trebuie confirmată prin atingerea butonului ENTER ↵

16.6. SCHEMA ELECTRICĂ

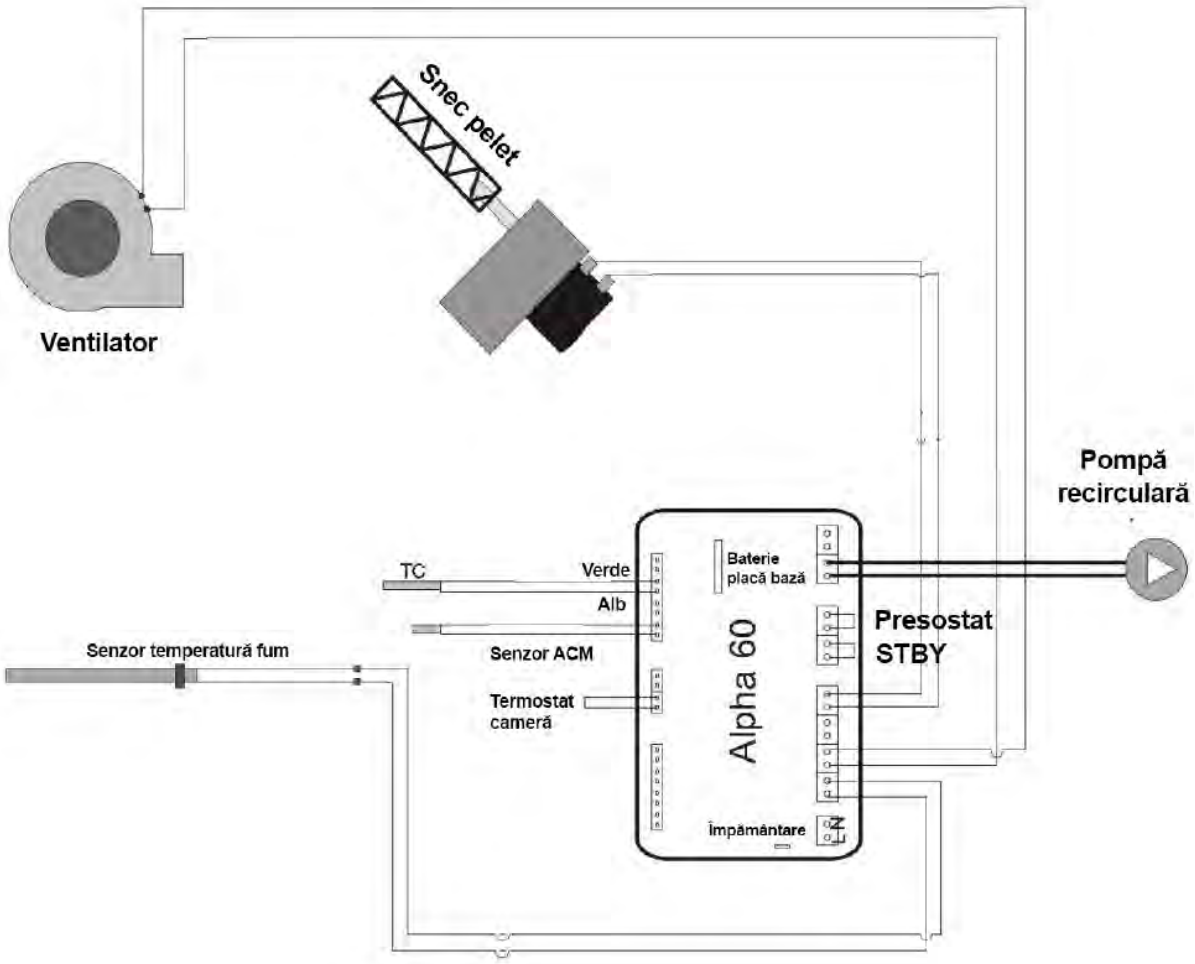

Figura 30: Schema electrică

16.7. Meniu

Ultimul meniu pe care îl puteţi accesa navigând cu butonul din dreapta ▶ este meniul de setări. Când deschideţi acest meniu, pe afişaj apare OFF, ceea ce indică faptul că toate meniurile şi butoanele sunt deblocate. În acest meniu există două niveluri de protecţie, fiind posibilă blocarea programatorului pentru a nu permite efectuarea de modificări de către copii şi persoane care nu au capacitatea să folosească cazanul.

Dacă apăsaţi ENTER ↵, textul de pe afişaj (OFF) începe să clipească. Apăsaţi butonul ⊞ pentru a accesa nivelul inferior de protecţie. La acest nivel de protecţie, sunt posibile doar pornirea sau oprirea cazanului, toate celelalte setări fiind blocate.

Dacă apăsaţi din nou butonul ⊞ veţi accesa nivelul superior de protecţie, care blochează panoul de comandă, nefiind posibilă efectuarea niciunei setări şi nici chiar oprirea sau pornirea cazanului. Reveniţi la meniul de setări prin simpla apăsare a unui buton.

Prin apăsarea butonului ⊞ se deschide submeniul C2 care permite reglarea strălucirii afişajului. În scurt timp, pe afişaj apare numărul 5, acesta fiind nivelul maxim de strălucire a afişajului. Dacă apăsaţi butonul ENTER ↵ acest număr începe să clipească. Folosiţi butoanele ± pentru a regla nivelul de strălucire a afişajului de la 1 la 5. Confirmaţi setarea apăsând ENTER ↵.

Dacă apăsaţi din nou butonul ⊞ se deschide submeniul C3. După scurt timp, pe afişaj va apărea OFF (oprit). Acest meniu permite activarea regimului Standby al afişajului. Dacă apăsaţi ENTER ↵ setarea afişată pe ecran începe să clipească.

Folosiţi butoanele ± pentru a modifica regimul de funcţionare a afişajului. De exemplu, dacă selectaţi 1, în regimul Standby se vor afişa succesiv temperatura şi ora. Dacă se selectează OFF, pe afişaj rămâne meniul setat, de exemplu AUTO, temperatura sau ora. Confirmaţi setările apăsând ENTER ↵.

Apăsaţi butonul ⊞ pentru a naviga la următorul submeniu, C4, care permite reglarea volumului programatorului. Pe afişaj apare 5, acesta fiind volumul maxim al programatorului. Apăsaţi ENTER ↵ pentru a intra în meniu şi folosiţi butoanele ⊞ pentru a regla volumul. Confirmaţi apăsând ENTER ↵. .

Submeniurile C5 şi C6 conţin setări din fabrică, acestea NEPUTÂND FI MODIFICATE

După oprirea cazanului, ventilatorul continuă să funcţioneze câteva minute pentru a evacua gazele reziduale de ardere (este posibil ca temperatura să crească după oprirea cazanului). Ventilatorul este foarte silenţios, singurul zgomot care se poate auzi fiind cauzat de tiraj (acordaţi o atenţie deosebită izolaţiei la intrarea în coşul de fum şi ţevilor sistemului de încălzire la trecerea prin perete, deoarece se poate produce zgomot din cauza vibraţiilor). Acelaşi gen de zgomot se poate transmite şi prin coşul de fum în situaţia în care acesta nu este executat în mod corespunzător şi are o înălţime mică.

La instalarea cazanului, se recomandă:

- suprafaţă plană şi dură (beton etc.)
- spaţiu liber în spate - 50 cm
- spaţiu liber în lateral - 50 - 60 cm
- spaţiu liber în faţă - 1 m

16.8. SITUAȚII DE ALARMARE

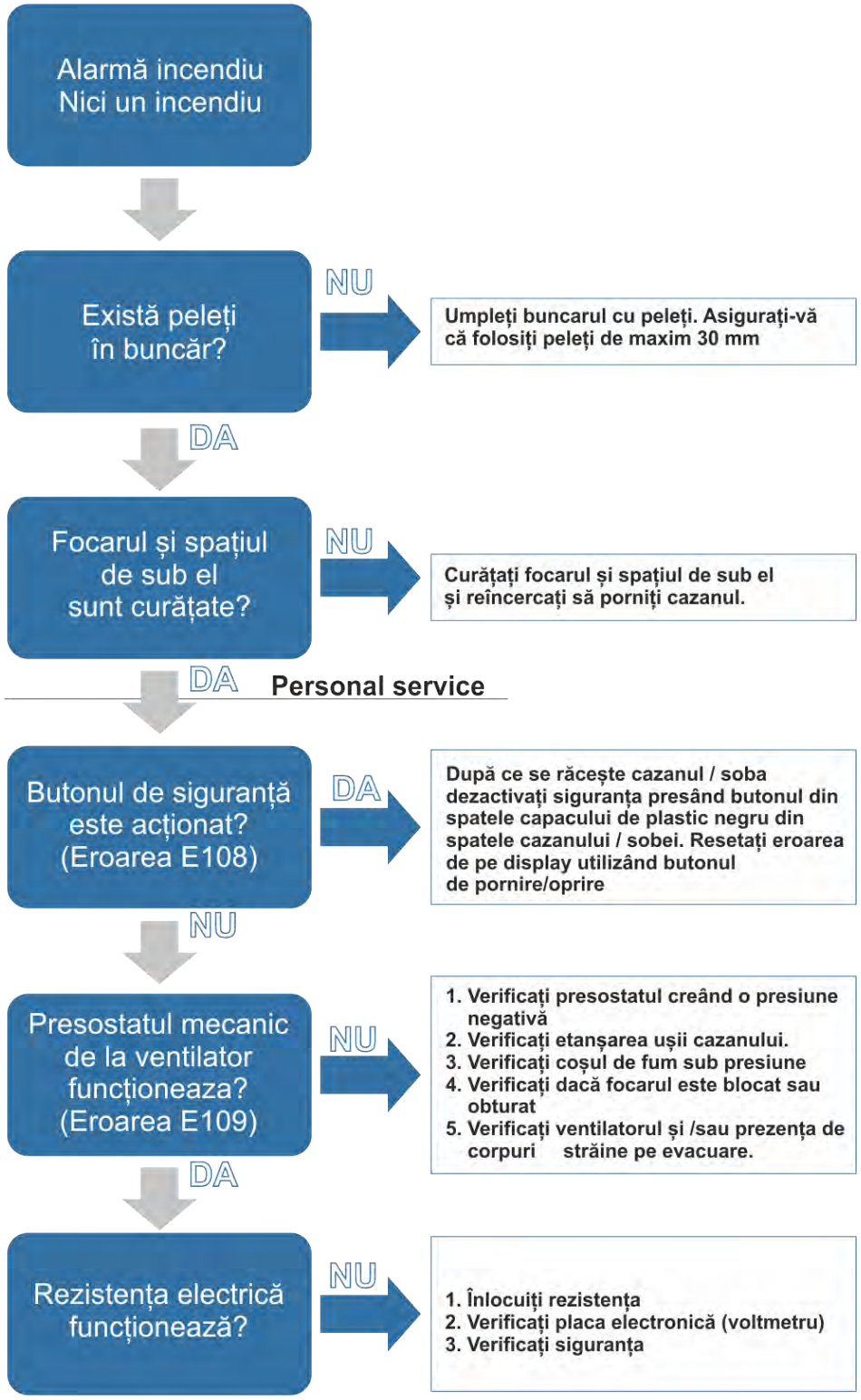

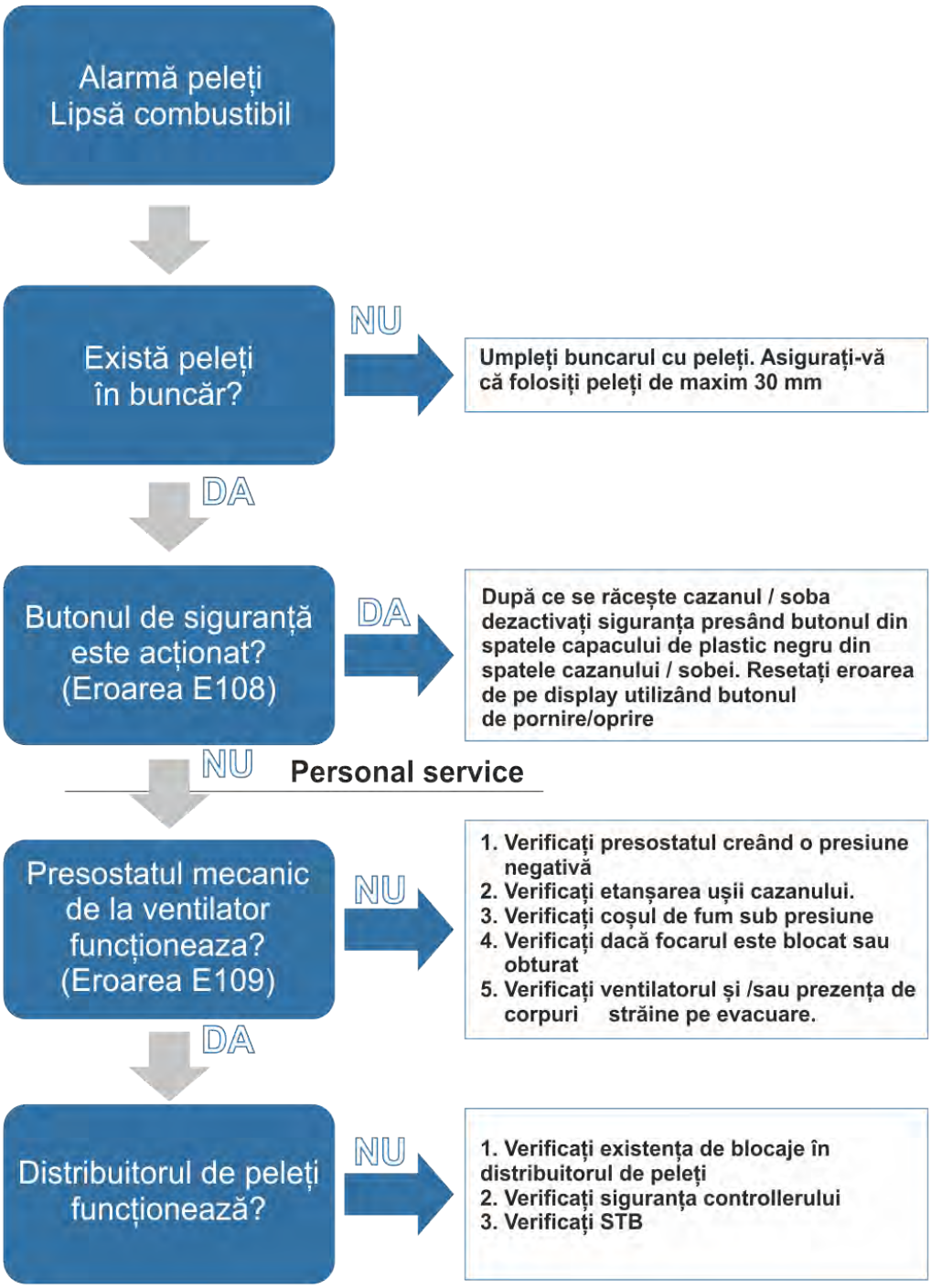
Alarmă peleți
Lipsă combustibil
Există peleți în buncăr?
NU
Umpleți buncarul cu peleți. Asigurați-vă că folosiți peleți de maxim 30 mm
DA
Butonul de siguranță este acționat? (Eroarea E108)
DA
După ce se răcește cazanul / soba dezactivați siguranța presând butonul din spatele capacului de plastic negru din spatele cazanului / sobei. Resetați eroarea de pe display utilizând butonul de pornire/oprire
NU
Personal service
Presostatul mecanic de la ventilator funcționeaza? (Eroarea E109)
NU
1. Verificați presostatul creând o presiune negativă
2. Verificați etanșarea ușii cazanului.
3. Verificați coșul de fum sub presiune
4. Verificați dacă focarul este blocat sau obturat
5. Verificați ventilatorul și /sau prezența de corpuri străine pe evacuare.
DA
Distribuitorul de peleți funcționează?
NU
1. Verificați existența de blocaje în distribuitorul de peleți
2. Verificați siguranța controllerului
3. Verificați STB

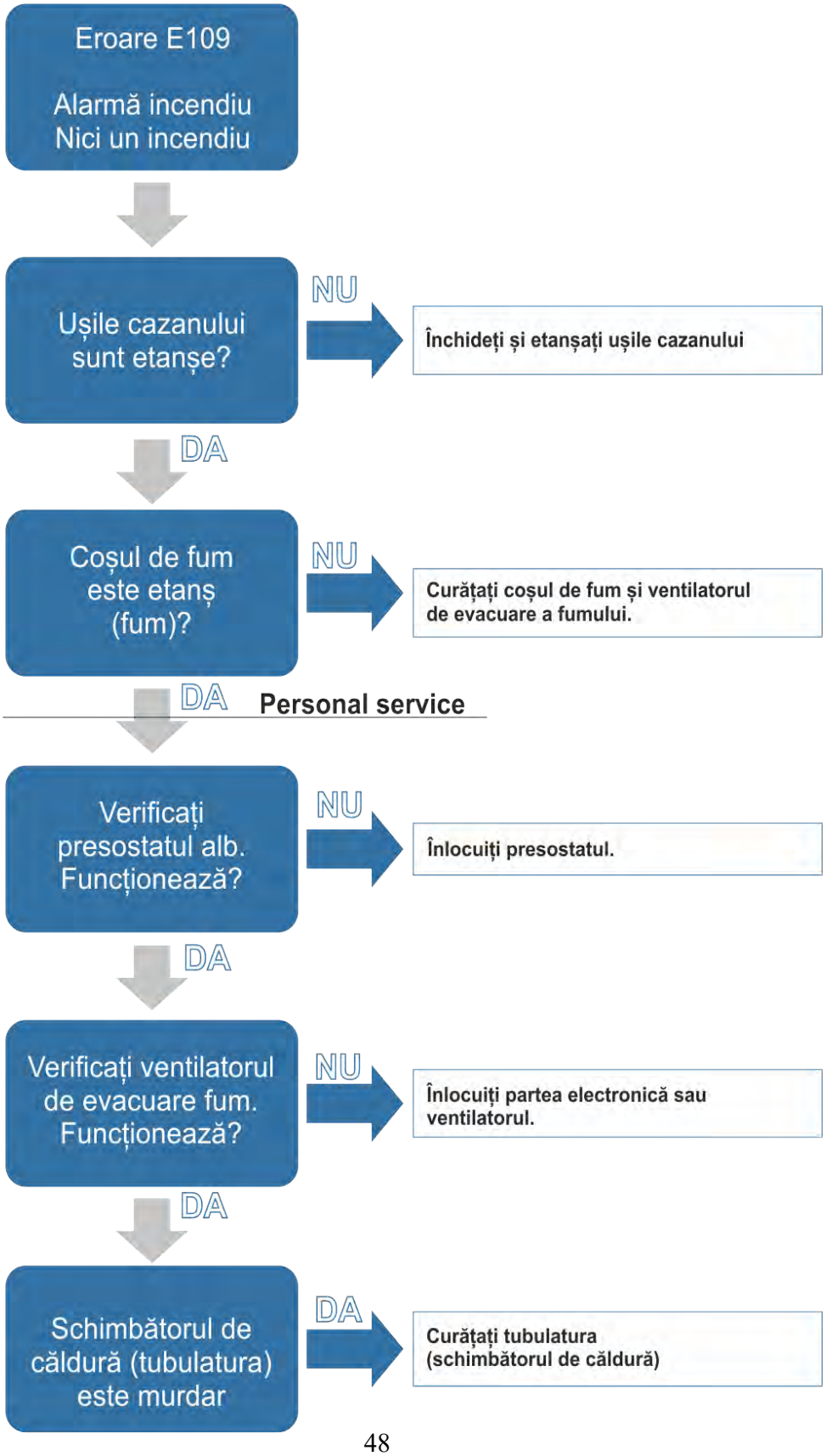
Eroare E109
Alarmă incendiu
Nici un incendiu
Ușile cazanului sunt etanșe?
NU
Închideți și etanșați ușile cazanului
DA
Coșul de fum este etanș (fum)?
NU
Curățați coșul de fum și ventilatorul de evacuare a fumului.
DA
Personal service
Verificați presostatul alb. Funcționează?
NU
Înlocuiți presostatul.
DA
Verificați ventilatorul de evacuare fum. Funcționează?
NU
Înlocuiți partea electronică sau ventilatorul.
DA
Schimbătorul de căldură (tubulatura) este murdar
DA
Curățați tubulatura (schimbătorul de căldură)

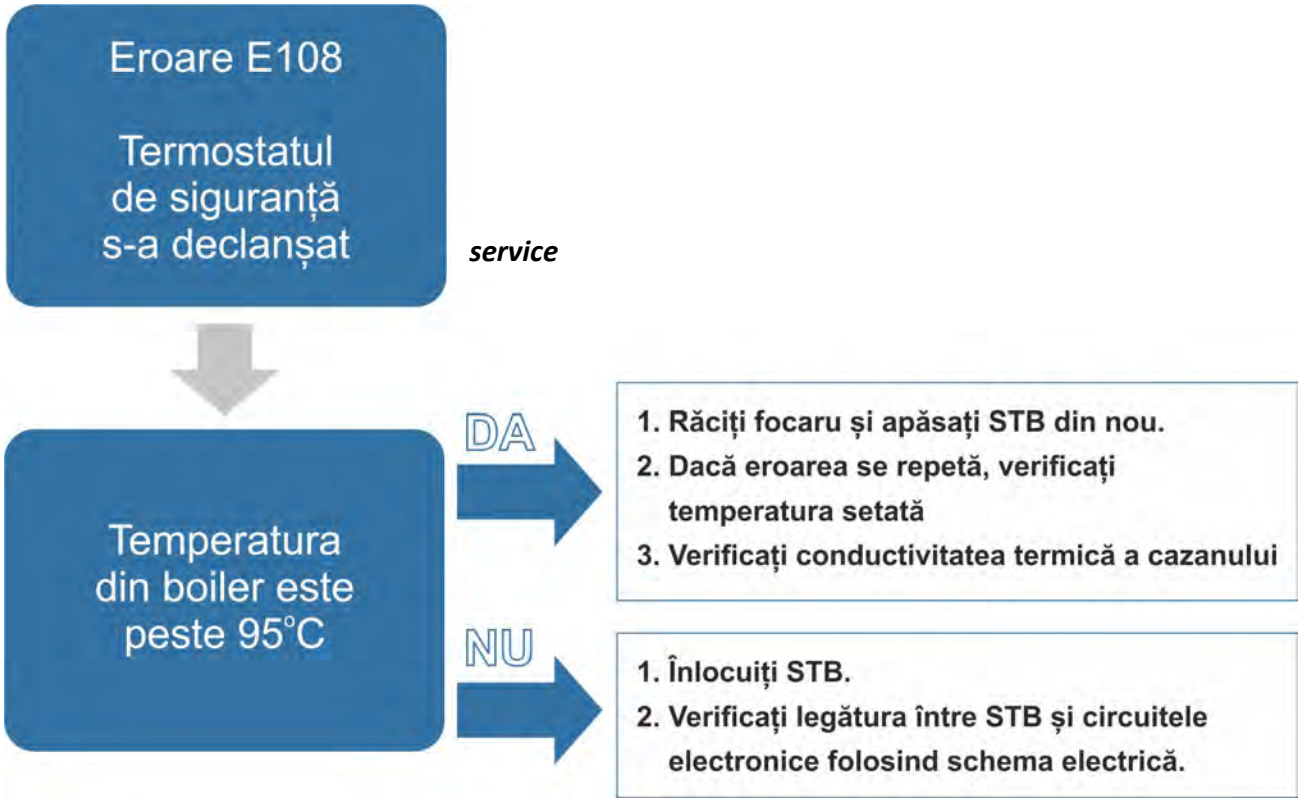

- Code E001 : Eroare tastatură
- Code E101 : Depășire temperatură maximă apă
- Code E105 : Eroare NTC2
- Code E106 : Eroare NTC3
- Code E108 : Eroare întrerupător siguranță
- Code E109 : Eroare presostat
- Code E110 : Eroare NTC1
- Code E112 : Depășire temperatură maximă combustibil
- Code E115 : Eroare generală

17. Măsuri de siguranță

Cazanul este prevăzut cu următoarele echipamente de siguranţă:

- REGULATOR DE PRESIUNE (EROAREA E109)

Monitorizează presiunea din coşul de fum. Opreşte funcţionarea şnecului şi alimentarea cu peleţi în cazul în care tubulatura de evacuare este colmatată sau când este detectată creşterea presiunii (din cauza vântului).

- SENZOR DE TEMPERATURĂ A GAZELOR DE ARDERE

Monitorizează temperatura gazelor de ardere în funcţie de care porneşte cazanul sau opreşte funcţionarea cazanului dacă temperatura gazelor de ardere este sub valoarea setată.

- TERMOSTAT DE CONTACT BOILER

În cazul în care temperatura depăşeşte valoarea de siguranţă setată, cazanul este oprit imediat.

- SENZOR DE TEMPERATURĂ A APEI (EROAREA E108)

În cazul în care temperatura apei se apropie de temperatura de siguranţă (80 °C), senzorul comandă iniţierea unei serii de cicluri de răcire sau opreşte cazanul automat cu ajutorul funcţiei ECO-STOP pentru a împiedica blocarea senzorului capilar de temperatură.

- SIGURANŢE ELECTRICE

Cazanul este protejat împotriva fluctuaţiilor mari de tensiune cu siguranţe standard amplasate pe panoul principal de pe partea din spate a cazanului şi pe placa sistemului de comandă.

- VENTILATORUL PENTRU GAZE DE ARDERE

Dacă ventilatorul se opreşte, sistemul de comandă opreşte alimentarea cu peleţi şi generează o alarmă.

- MOTORUL ŞNECULUI DE ALIMENTARE

Dacă motorul şnecului de alimentare cu peleţi se opreşte, cazanul continuă să funcţioneze până la stingerea flăcării din cauza lipsei de oxigen şi până când se răceşte.

- ÎNTRERUPEREA ALIMENTĂRII CU TENSIUNE

Chiar şi în cazul unei scurte întreruperi cu tensiune, cazanul intră automat în regimul de răcire.

- LIPSA FLĂCĂRII

Dacă nu se aprinde flacăra în momentul în care porniţi cazanul, este generată o alarmă.

- DEBITUL GAZELOR DE ARDERE

La putere normală, debitul gazelor de ardere este de 12,2 g/s, iar la putere redusă de 5,4 g/s.

- TEMPERATURA GAZELOR DE ARDERE

La putere normală, temperatura gazelor de ardere este de 100 °C, iar la putere redusă, de 45 °C.

- EVACUARE COMUNĂ A GAZELOR DE ARDERE

Nu este permisă. Cazanul trebuie să aibă propria evacuare.

18. ERORI –CAUZE - SOLUȚII

PROBLEME	CAUZE POSIBILE	SOLUŢII
Peleţii nu ajung în arzătorul din camera de ardere.	1. Rezervorul de peleţi este gol. 2. Şnecul de alimentare cu peleţi este blocat. 3. Motorul şnecului este defect. 4. Placa electronică este defectă.	1. Umpleţi rezervorul cu peleţi. 2. Goliţi rezervorul şi deblocaţi şnecul de alimentare cu peleţi. *3. Înlocuiţi motorul şnecului de alimentare.* *4. Înlocuiţi placa electronică.*
Se stinge flacăra sau cazanul se opreşte automat.	1. Rezervorul de peleţi este gol. 2. Peleţii nu ajung în camera de ardere. 3. Intervine senzorul de siguranţă pentru temperatura peleţilor. 4. Uşa nu este închisă corespunzător sau etanşarea geamului este uzată. 5. Peleţii sunt inadecvaţi. 6. Alimentarea cu peleţi se realizează în mod necorespunzător. 7. Camera de ardere este goală. 8. Coşul de fum este colmatat. 9. Presostatul este defect. 10. Motorul de evacuare a fumului este defect.	1. Umpleţi rezervorul cu peleţi. 2. A se vedea ultima recomandare. 3. Lăsaţi cazanul să se răcească până când este complet rece şi porniţi-l din nou. Dacă problema persistă, apelaţi la personal tehnic autorizat. 4. Închideţi uşa sau înlocuiţi etanşarea geamului, folosind o piesă originală. 5. Schimbaţi peleţii pe care îi folosiţi cu peleţi de tipul aprobat de producător. 6. Verificaţi cantităţile şi setările. 7. Curăţaţi camera de ardere conform instrucţiunilor din manual. 8. Curăţaţi canalul de fum. 9. Înlocuiţi presostatul. *10. Verificaţi motorul şi înlocuiţi-l, dacă este necesar.*
Cazanul funcţionează câteva minute, dar se opreşte.	1. Etapa de aprindere nu s-a încheiat. 2. Verificaţi dacă nu s-a întrerupt alimentarea cu tensiune. 3. Canalul de fum este colmatat. 4. Presostatul este defect. 5. Electrodul de aprindere este defect.	1. Încercaţi să porniţi din nou cazanul. 2. A se vedea ultima recomandare. 3. Canalul de fum este colmatat. *4. Verificaţi sau înlocuiţi senzorul.* *5. Verificaţi sau înlocuiţi electrodul de aprindere.*
Peleţii nu ard în	1. Lipsa aerului necesar pentru	1. Curăţaţi camera de ardere şi verificaţi că orificiile nu sunt colmatate. Efectuaţi

camera de ardere. **Geamul este murdar şi flacăra este slabă.**	ardere. 2. Peleţii sunt umezi sau inadecvaţi. 3. Motorul de evacuare a fumului este defect.	operaţiunile standard de curăţare a camerei de ardere şi a canalului de fum. Verificaţi dacă fluxul de aer este obstrucţionat. Verificaţi garnitura de etanşare de pe uşă. 2. Schimbaţi tipul de peleţi. 3. Verificaţi motorul şi înlocuiţi-l, dacă este necesar.
Motorul de evacuare a fumului este defect.	1. Cazanul nu este alimentat cu tensiune. 2. Motorul este defect. 3. Placa sistemului de comandă este defectă. 4. Panoul de comandă este defect.	1. Verificaţi alimentarea cu tensiune de la reţea şi siguranţele fuzibile. 2. Verificaţi motorul şi condensatorul; înlocuiţi dacă este necesar. *3. Înlocuiţi placa electronică.* *4. Înlocuiţi panoul de comandă.*
Cazanul funcţionează permanent la capacitate maximă în regimul automat.	1. Termostatul este programat pe maximum. 2. Termostatul pentru temperatura exterioară detectează o temperatură scăzută continuu. 3. Senzorul de temperatură este defect. 4. Panoul de comandă este defect sau nu funcţionează.	1. Setaţi din nou termostatul. 2. Modificaţi poziţia senzorului. *3. Verificaţi senzorul şi înlocuiţi-l, dacă este necesar.* *4. Verificaţi panoul de comandă şi înlocuiţi-l, dacă este necesar.*
Cazanul nu porneşte.	1. Verificaţi dacă nu s-a întrerupt alimentarea cu tensiune. 2. Senzorul de peleţi este blocat. 3. Presostatul nu funcţionează (este blocat). 4. Tubulatura de evacuare sau canalul de fum sunt colmatate.	1. Verificaţi că ştecărul cablului de alimentare este băgat în priză, iar butonul principal este în poziţia I. 2. Verificaţi partea din spate a termostatului şi deblocaţi senzorul. Dacă se blochează din nou, *înlocuiţi termostatul.* 3. Înlocuiţi presostatul. 4. Curăţaţi canalul de fum.

Tabelul 8.

19. INFORMAŢII CU PRIVIRE LA ÎNDEPĂRTAREA CAZANULUI CA DEŞEU ŞI DEZASAMBLAREA ACESTUIA

Responsabilitatea pentru dezasamblarea şi îndepărtarea cazanului ca deşeu îi aparţine în exclusivitate proprietarului.

Acesta are obligaţia să respecte reglementările în vigoare în ţara sa cu privire la siguranţă şi la protecţia mediului. Dezasamblarea şi îndepărtarea cazanului ca deşeu poate fi încredinţată unui terţ, în măsura în care acesta este o firmă autorizată cu ridicarea şi îndepărtarea unor astfel de echipamente ca deşeuri.

OBSERVAŢIE: *Aveţi obligaţia de a respecta permanent reglementările în vigoare referitoare la îndepărtarea unor astfel de echipamente ca deşeuri în ţara unde este instalat cazanul şi, dacă este necesar, să informaţi cu privire la îndepărtarea cazanului ca deşeu.*

ATENŢIE!

Cazanul trebuie dezasamblat când camera de ardere nu funcţionează şi cu cazanul scos din priză (acesta nu trebuie să fie alimentat cu tensiune).

- *Demontaţi componentele electrice.*
- *Îndepărtaţi bateriile şi placa electronică a sistemului de comandă la categoria de deşeuri corespunzătoare, în conformitate cu normele aplicabile.*
- *Separaţi bateriile de plăcile electronice în vederea îndepărtării lor ca deşeuri.*
- *Apelaţi la serviciile unei firme autorizate pentru dezasamblarea cazanului.*

ATENŢIE!

Aruncarea cazanului dezafectat în locuri publice atrage riscuri ridicate pentru oameni şi animale. În cazul vătămării unei persoane sau unui animal, proprietarul cazanului este singurul responsabil. La dezasamblarea cazanului, acest manual şi toate celelalte documente referitoare la cazan trebuie distruse.

20. DURATA GARANŢIEI DE SERVICE

Aceasta reprezintă intervalul calculat de la data achiziţiei produsului în care garantăm asigurarea de service, accesorii şi piese de schimb.

Termenul garanţiei de service este cel prevăzut de legislaţie.

În cazul modificării modelului şi proiectării produsului, termenul de înlocuire a componentelor modificate este cel prevăzut de lege.

După expirarea acestui termen, vor fi furnizate modelele noi de componente.

20.1. PREVEDERI REFERITOARE LA GARANŢIE

Recomandam urmatoarele accesorii in montaj pentru a evita problemele in buna functionare si o garantie extinsa a echipamentului :

- **Stabilizator de tensiune KOPH**
- **Sursa neintreruptibila UPS KOPH**
- **Aspirator cenusa**
- **Kit coș evacuare fum TERMAX**

Utilizand accesoriile de mai sus putem obtine o durata de viata mai lunga a echipamentului si o garantie de 24 luni partea electronica si 60 luni corpul centralei .

Daca nu utilizam accesoriile de mai sus mentionate atunci termenul de garanție al produsului este de 24 luni la corpul centralei iar pentru partea electronica este de 12 luni .

Termenul de garanţie al produsului este cel prevăzut de lege.

Garanţia nu acoperă geamul sau deteriorările survenite după achiziţionarea produsului.

PRODUCĂTORUL ÎŞI REZERVĂ DREPTUL DE A MODIFICA PRODUSUL.

În perioada de garanţie, produsul va funcţiona corect numai dacă se respectă instrucţiunile de instalare şi utilizare.

Garanţia încetează dacă se constată că:

- produsul a fost instalat sau reparat de persoane neautorizate sau au fost folosite alte piese decât cele originale
- produsul nu este folosit în mod corespunzător, în conformitate cu instrucţiunile din manual
- produsul a suferit avarii de natură mecanică în timpul utilizării
- defecţiunile au fost remediate de persoane neautorizate
- produsul a fost utilizat în scopuri comerciale
- produsul a fost avariat în timpul transportului, după vânzarea acestuia
- produsul s-a defectat ca urmare a instalării sau întreţinerii necorespunzătoare sau avariilor mecanice produse de cumpărător
- produsul s-a defectat ca urmare a tensiunii prea ridicate sau prea scăzute sau ca urmare a unei situaţii de forţă majoră.

Defecţiunile produsului pot fi remediate în afara termenului de garanţie, folosind piese de schimb originale cărora le sunt aplicabile aceleaşi condiţii de garanţie.

Prezenta garanţie nu exclude sau afectează drepturile consumatorilor referitoare la bunuri, în conformitate cu prevederile legale. Dacă produsul livrat nu respectă prevederile contractuale, consumatorul are dreptul să solicite vânzătorului remedierea acestei situaţii prin repararea sau înlocuirea produsului în conformitate cu prevederile legale în vigoare.

termax

Dolinex SRL – Str.Dimitrie Leonida, nr.111, bl.D4,parter, Piatra Neamț, România