

SDA1016/25

Stivuitor manual 1.000 kg

- Inaltime de ridicare: 1.600 / 2.500 mm
- Catarg din otel de inalta rezistenta
- Ridicare prin maner sau pedala
- Coborare cu viteza reglabila
- Supapa de protectie la suprasarcina

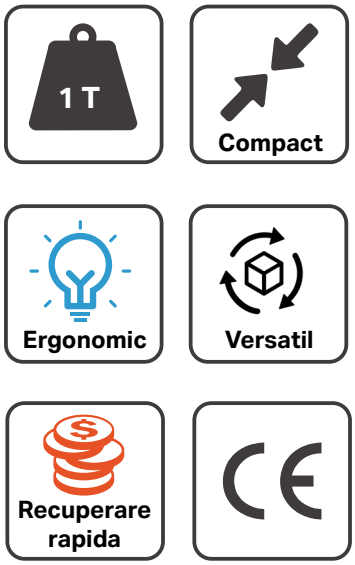

KLASS
HYDRAULIKS

SDA SERIES

Robust, practic si usor de utilizat.

Conceput pentru ridicarea si pozitionarea marfurilor, SDA combina o structura rezistenta cu un sistem hidraulic eficient. Actionarea manuala si controlul coborarii ofera flexibilitate in activitatile zilnice de depozitare.



Manevrare simpla, zi de zi.

Ridicare si pozitionare cu actionare manuala, pentru activitatile de depozitare.

STRUCTURA ROBUSTA
CONTROL PRECIS

1.000 kg
Capacitate de incarcare

1.600 / 2.500 mm
Inaltime de ridicare



Catarg rezistent, ridicare stabila

Catargul din otel de inalta rezistenta, cu profile de tip C, asigura rigiditatea ansamblului. Constructia robusta sustine operatiunile de ridicare si pozitionare, in limitele capacitatii nominale a echipamentului.

Comenzi simple, control precis

Ridicarea poate fi actionata prin maner sau pedala. Supapa cu actionare manuala permite reglarea vitezei de coborare, pentru asezarea progresiva a sarcinii si pozitionarea precisa a furcilor.



KLASS
HYDRAULIKS

SDA SERIES

EFICIENTA IN FIECARE DETALIU

Solutii constructive pentru utilizarea zilnica.



Sistem cu doua lanturi

Mecanismul cu doua lanturi contribuie la durabilitate si la deplasarea uniforma a ansamblului de ridicare. Acesta completeaza structura robusta a catargului si sustine miscarea controlata a furcilor.

Actionare hidraulica eficienta

Pompa hidraulica integrata faciliteaza ridicarea sarcinii prin maner sau pedala. Constructia sa reduce riscul de slabire a imbinarilor si de aparitie a pierderilor de ulei, iar accesul la punctul de umplere simplifica intretinerea.



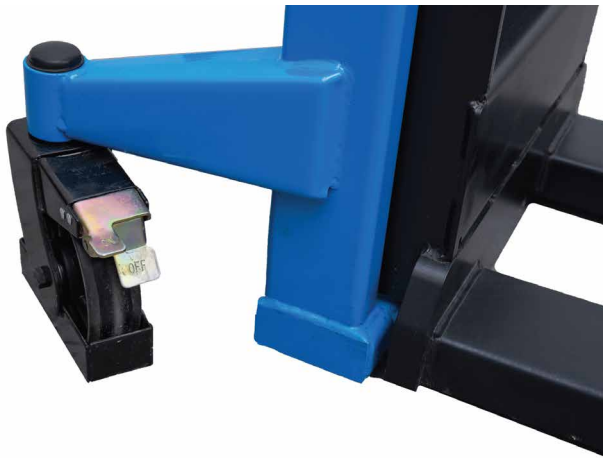

Stationare si siguranta

Frana de stationare cu actionare la picior permite imobilizarea echipamentului. Supapa de protectie la suprasarcina contribuie la protejarea sistemului hidraulic, pentru utilizare in limitele capacitatii nominale.

POMPA CU DOUA VITEZE - OPTIONAL

O optiune pentru imbunatatirea eficientei de ridicare si adaptarea ritmului de lucru la operatiunea efectuata.

MODEL		SDA1016(S)	SDA1025(S)
Capacitate de incarcare	Q (kg)	1000	1000
Centru de sarcina	C (mm)	500	500
Greutate proprie	kg	250	290
Inaltime catarg coborat	h1 (mm)	2086	1836
Inaltime de ridicare	h3 (mm)	1600	2500
Inaltime totala	h4 (mm)	2086	3000
Inaltime furci coborate	h13 (mm)	90	90
Lungime totala	l1 (mm)	1360	1360
Latime totala	b1 (mm)	765	765
Dimensiuni furci	s/e/l (mm)	Furci forjate: 30 × 100 × 1070 Tip cu placa fixa: 60 × 142 × 1070 Tip cu placa mobila: 60 × 142 × 1070	
Distanta dintre bratele furcilor	b5	550/660	550/660
Garda la sol	m1	25	25
Raza de intoarcere	Wa (mm)	1200	1200
Viteza de ridicare cu/fara sarcina	mm/cursa	9.5/10.5	9.5/10.5
Viteza de coborare cu/fara sarcina	mm/s	Manuala	

Diagrama de sarcina

in functie de centrul de sarcina

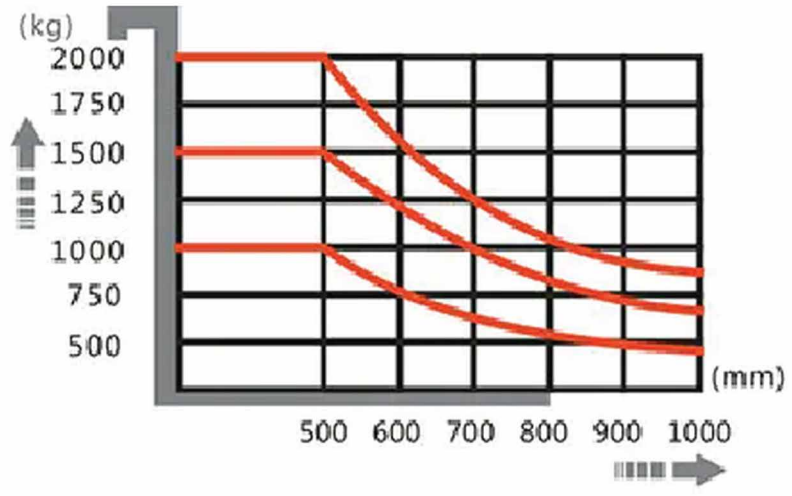

Diagrama de sarcina

in functie de inaltimea de ridicare

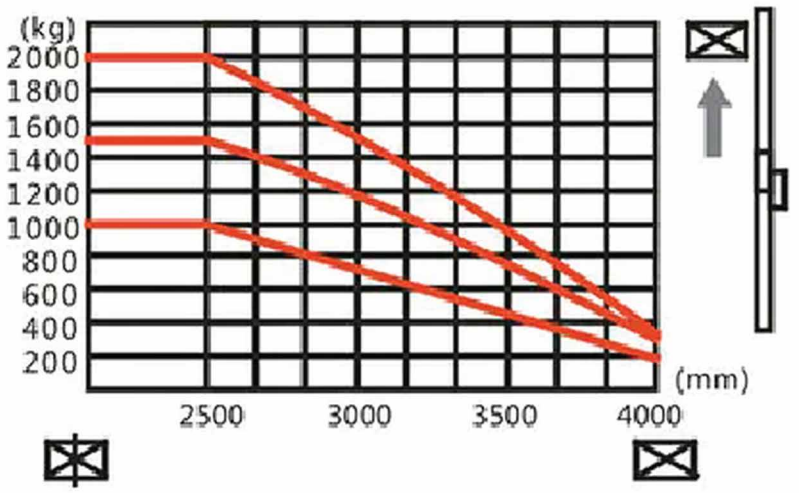

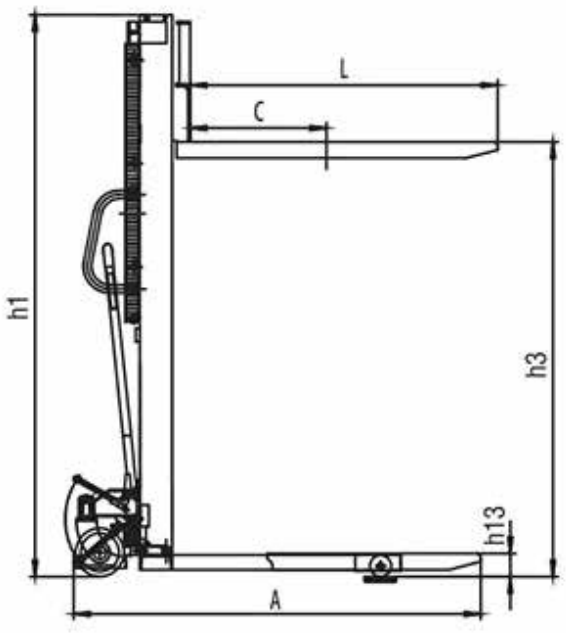

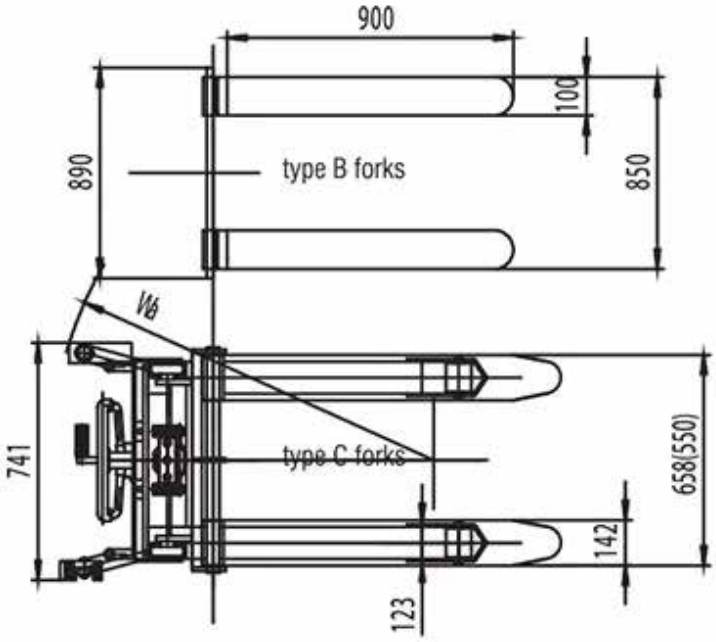

KLASS HYDRAULIKS SRL







Showroom Pallady
Strada Drumul intre tarlale nr. 15,
Catelu, Ilfov

Depozit central
Strada Unitatii nr.48,
Balotesti, Ilfov

Service
Strada Unitatii nr. 48,
Balotesti, Ilfov

Vanzari
0787 547 487

contact@klass-hydrauliks.ro

Logistica
0787 357 405

logistic@klass-hydrauliks.ro

Tehnic
0722 457 527

service@klass-hydrauliks.ro

www.klass-hydrauliks.ro