

DS3

Transpalet electric cu catarg 1.500 kg

CE

KLASS

- Stabilitate exceptionala pentru ridicari la inaltimi medii; 2.5 - 3 - 3.6 - 4,15 m
- Design modern si rezistent, ideal pentru orice depozit
- Baterie Li-Ion 24V/60Ah si incarcator integrat 24V/15A
- Sistem de siguranta activa cu reducerea automata a vitezei in urcare

1.5 t

Compact

Ergonomic

Li Lithium battery

Recuperare rapida

CE

MANER ERGONOMIC



Deplasarea, ridicarea si coborarea sunt complet electrice prin intermediul manetelor integrate in maner, facand stocarea paletilor rapida si ergonomica.
Comenzile sunt pozitionate simetric pe ambele parti ale manerului pentru utilizare din ambele directii.
Pe acelasi maner se afla si claxonul si butonul de oprire la atingere, care cresc siguranta in timpul utilizarii.



PERFORMANTE STABILE IN RAMPA

Capacitate ridicata de depasire a pantelor, cu performante stabile pe rampe si suprafete inclinate. Panta maxima depasita este de 3% la sarcina maxima si de 10% fara sarcina, permitand manipularea sigura si lina a sarcinilor de pana la 1,5 tone chiar si in apropierea intrarilor in depozit.



Bratele transpaletului electric cu catarg sunt echipate cu doua perechi de roti din poliuretan, proiectate pentru a garanta stabilitate maxima, rulare lina si control constant in timpul operatiunilor de manipulare, chiar si cu sarcini ridicate.

Poliuretanul de inalta calitate asigura o aderenta foarte buna pe diferite tipuri de suprafete precum beton, rasina, gresie industriala sau pardoseli tratate fara a lasa urme si fara a deteriora suprafata de lucru.

Configuratia cu roti duble permite o distributie uniforma a sarcinii, reducand vibratiile si solicitarile structurale, imbunatatind stabilitatea echipamentului in timpul deplasarii si al operatiunilor de ridicare. Rezultatul este o manipulare silentioasa, ideala pentru medii interioare, depozite, zone logistice si spatii comerciale.

Aceasta solutie constructiva contribuie la cresterea duratei de utilizare a componentelor, la reducerea uzurii in timp si la imbunatatirea confortului operatorului, chiar si in aplicatii intensive.



Design modern cu durabilitate exceptionala

DS3 prezinta un aspect elegant si aerodinamic, similar modelului ESA121. Carcasa sa robusta ofera de asemenea o durabilitate ridicata in orice depozit sau zona de stocare.



Siguranta in operare

Pentru a asigura o utilizare sigura, DS3 reduce automat viteza in timpul ridicarii, protejand operatorul si sarcina. In plus, grila de protectie din plasa metalica montata pe montanti actioneaza ca o bariera impotriva caderii obiectelor.



Stabilitate pentru ridicare la nivel mediu

DS3 este proiectat pentru a oferi stabilitate in timpul stocarii marfurilor la inaltimi medii. Cu o inaltime maxima de ridicare de 3,9 metri, DS3 este ideal pentru rafturi de inaltime medie. Datorita montanului ranforsat cu lanturi duble, DS3 garanteaza o ridicare stabila si lina.

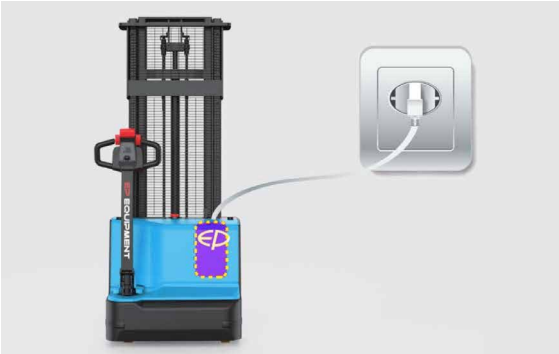

Incarcator integrat pentru o incarcare comoda

DS3 este echipat standard cu un incarcator integrat de 24V/15A si cu o baterie Li-Ion fara intretinere de 24V/60Ah, oferind practicitate si flexibilitate in operatiunile zilnice.

AVANTAJELE BATERIEI Li-ION

Durata lunga de utilizare

Pana la 10 ani este durata normala de utilizare pentru o baterie Li-Ion

Fara intretinere

Fara completare cu apa, masurarea densitatii sau curatare

Incarcare rapida

Incarcare de oportunitate, de fiecare data cand este nevoie

Reducere de costuri

70% economie la mentenanta, consum si costuri de inlocuire

Putere constanta

Performante maxime ale capacitatii bateriei pe toata durata de utilizare

Sistem de protectie

Sistemul BMS previne automat descarcarea totala, supraincarcarea sau supraincalzirea

VIZIBILITATE OPTIMA

Manerul lung, pozitionat lateral, asigura o vizibilitate optima in timpul utilizarii.

CATARG ROBUST

Catargul rigid asigura ridicarea si coborarea lina a paletilor in conditii de siguranta si confort.

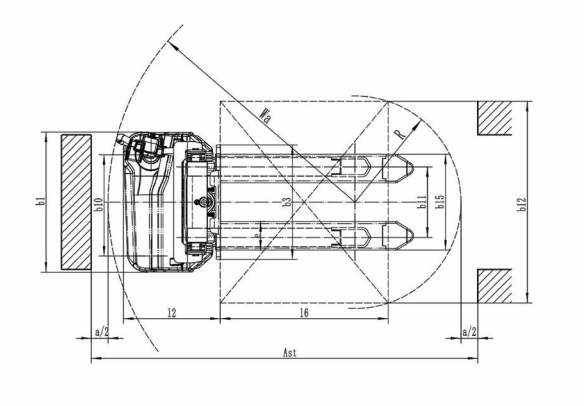

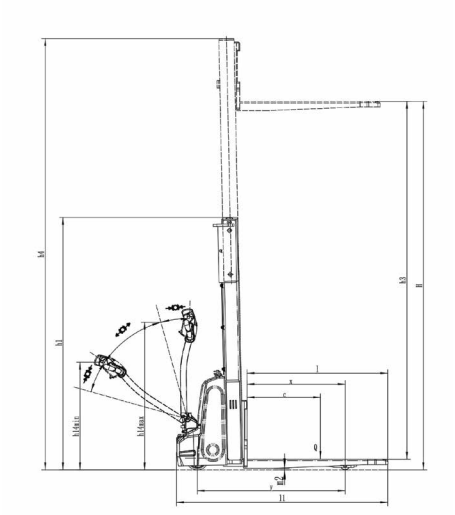

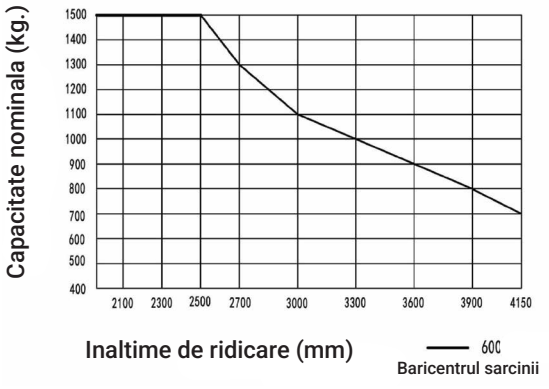

1.1	Producator	EP
1.2	Denumire model	DS3
1.3	Tractiune	Electric
1.4	Tip operator	La sol
1.5	Capacitate nominala	1500 kg
1.6	Distanta baricentru	600 mm
1.8	Distanta ax de tractiune – furci	802 mm
1.9	Ampatament	1210 mm
2.1	Greutate fara sarcina	540 kg
2.2	Sarcina pe axe (incarcat/descarcat)	645/1395 kg
2.3	Sarcina pe axe fara sarcina (fata/spate)	395/145 kg
3.1	Tip roti	Poliuretan
3.2	Dimensiune roata fata	Ø190×55
3.3	Dimensiune roata spate	Ø74×88
3.4	Roti stabilizatoare	Ø128×50
3.5	Roti fata/spate (x = tractiune)	1x, 1/2
3.6.1	Latime ecartament fata	597 mm
3.7.1	Latime ecartament spate	420 mm
4.0	Inaltime maxima de ridicare	2.500 – 3.000 – 3.600 – 4.100 mm
4.2	Inaltime catarg coborat	1.817 – 2.067 – 2.367 – 2.556 mm
4.4	Inaltime de ridicare	4.100 mm
4.5	Inaltime maxima catarg extins	4.596 mm
4.9	Inaltime timon in pozitie min./max.	760/1140 mm
4.15	Inaltime coborata	90 mm
4.19	Lungime totala	1727 mm
4.20	Lungime pana la fata furcilor	577 mm
4.21	Latime totala	834 mm
4.22	Dimensiuni furci (grosime × latime × lungime)	75/170/1150 mm
4.24	Latime suport furci	680 mm
4.25	Latime furci (exterior)	570 mm
4.32	Garda la sol (centrul ampatamentului)	30 mm
4.34.1	Culoar de lucru cu palet 1000×1200 transversal	2302 mm
4.34.2	Culoar de lucru cu palet 800×1200 longitudinal	2235 mm
4.35	Raza de virare	1470 mm
5.1	Viteza de deplasare (incarcat/descarcat)	4.0 / 4.5 km/h
5.2	Viteza de ridicare (incarcat/descarcat)	0.085 / 0.13 m/s
5.3	Viteza de coborare (incarcat/descarcat)	0.105 / 0.085 m/s
5.8	Panta maxima depasita (incarcat/descarcat)	3 / 10 %
5.10	Frana de serviciu	Electromagnetica
6.1	Putere motor tractiune S2 60 min	0.75 kW
6.2	Putere motor ridicare S3 15%	2.2 kW
6.4	Tensiune / capacitate baterie	24V/60Ah
6.5	Greutate baterie	38 kg
8.1	Tip control tractiune	DC
10.5	Tip directie	Mecanic
10.7	Nivel sonor la urechea operatorului	74 dB(A)
15.1	Curent iesire incarcator	10 A