

CDD15J-L

Transpalet electric cu catarg 1.500 kg

Simplifica manipularea. Eficientizeaza fiecare zi.
CDD15J-L aduce avantajele deplasarii electrice si ridicarii electrohidraulice intr-un echipament compact, usor de manevrat. Comenzile intuitive reduc efortul operatorului, iar bateria fara intretinere si incarcatorul integrat simplifica gestionarea incarcarii.

- Capacitate nominala de 1.500 kg
- Ridicare pana la 2 - 2.5 - 3 - 3.500 mm
- Deplasare si ridicare electrica pentru mai putin efort fizic.
- Latime de numai 800 mm pentru un echipament compact.
- Incarcator integrat si baterii fara intretinere pentru utilizare practica, zi de zi.

1.5 T

Compact

Ergonomic

LI ION technology

Recuperare rapida

CE

Ridicare electrica. Control la fiecare manevra

Deplasare electrica si ridicare electrohidraulica pentru transportul si stivuirea paletilor la interior

Formatul compact faciliteaza manevrarea in depozite si zone de productie, pentru aprovizionarea rafturilor si organizarea eficienta a stocurilor.



1.500 kg
Capacitate nominala

2 - 2.5 - 3 - 3.5m
Inaltime de ridicare

24V/100Ah
Baterie fara intretinere



Comenzi la indemana

Comenzi pentru deplasare, ridicare si coborare, claxon si buton de inversare de urgenta. Maner lung pentru operare lejera.

Baterie si incarcare

Baterie de 24V/100Ah, de capacitate marita, fara intretinere, cu incarcare rapida pentru randament ridicat si durata de utilizare indelungata.

Catarg robust. Protectie integrata



Profile de otel C si H, frana electromagnetica si protectie hidraulica impotriva coborarii rapide in cazul ruperii unui furtun.
Buton antistrivire pe maner si oprire de urgenta.

Roti din poliuretan



Roti si role din poliuretan, pentru deplasare pe pardoseli solide si plane, in spatii interioare.



Usor si confortabil

Baterie litiu vs baterie plumb-acid

Durata de viata a ciclului mai mare

Bateriile litiu ofera in general o durata de peste 2.000 de cicluri, in timp ce bateriile plumb-acid se situeaza in medie la 300–400 de cicluri, reducand semnificativ costurile de inlocuire si mentenanta.

Incarcare mai rapida

Bateriile litiu suporta incarcare rapida, permitand o incarcare completa in timp redus, cu o diminuare a timpilor de oprire si o crestere a eficientei operationale.

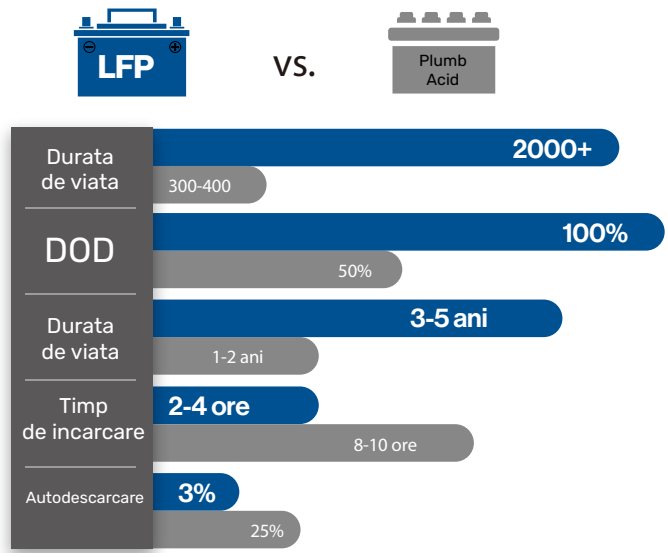

Rata scazuta de autodescarcare

Bateriile litiu prezinta o rata scazuta de autodescarcare, cu o pierdere minima de energie in perioadele de inactivitate, facand stocarea mai practica si mai eficienta.

Interval larg de temperatura de operare

Bateriile litiu garanteaza performante superioare intr-un interval de temperaturi mai larg, oferind o adaptabilitate mai mare in diferite conditii operationale.

Fara efect de memorie

Bateriile litiu pot fi reincarcate la orice nivel de incarcare, reducand preocuparile legate de descarcarea profunda.

AVANTAJELE BATERIEI Li-ION

Durata lunga de utilizare

Pana la 10 ani este durata normala de utilizare pentru o baterie Li-Ion

Fara intretinere

Fara completare cu apa, masurarea densitatii sau curatare

Incarcare rapida

Incarcare de oportunitate, de fiecare data cand este nevoie

Reducere de costuri

70% economie la mentenanta, consum si costuri de inlocuire

Putere constanta

Performante maxime ale capacitatii bateriei pe toata durata de utilizare

Sistem de protectie

Sistemul BMS previne automat descarcarea totala, supraincarcarea sau supraincalzirea



Fara efort, usor de utilizat
Manerul lung, pozitionat in stanga reduce forta necesara pentru directionare.

Inaltime statica redusa a catargului
Usor de utilizat in containere si lifturi de marfa cu inaltime de ridicare mai mica de 3,3 m.



Unghiul de virare este proiectat pentru a depasi 180 de grade
Raza de virare redusa

Proiectare rationala a distantei excentrice a rotii de echilibrare
Comutare de directie



Usor de incarcat
Incarcator integrat si compartiment pentru cablul de incarcare extern, pentru o incarcare practica si comoda.

Manevrabilitate excelenta
Operare precisa si manevrabila, niveluri ridicate de siguranta si eficienta.

Caracteristica	Simbol /Unitate	CDD15J-L
Date generale		
Tip de actionare		Electric
Tip de operare		Cu operator pedestru
Capacitate nominala de ridicare	Q (kg)	1500
Centru de sarcina	c (mm)	600
Distanta de la centrul axei la fata furcilor	x (mm)	780
Ampatament	y (mm)	1223
Greutate proprie cu baterie	kg	500
Roti si ecartament		
Materialul rotilor		Poliuretan
Dimensiunea rotii motoare	Φ × w (mm)	Φ210 × 75
Dimensiunea rolelor portante	Φ × w (mm)	Φ80 × 70
Dimensiunea rotilor auxiliare	Φ × w (mm)	Φ115 × 55
Numar de roti fata/spate (x = roata motoare)		1x, 1/4
Ecartament	b10 (mm)	530
Ecartament	b11 (mm)	410/535
Dimensiuni		
Inaltimea catargului coborat	h1 (mm)	1.495 / 1.745 / 1.995 / 2.245
Inaltime de ridicare	h3 (mm)	2.000 / 2.500 / 3.000 / 3.500
Inaltimea catargului extins	h4 (mm)	2.452 / 2.952 / 3.452 / 3.952
Inaltime totala cu maner	h14 (mm)	870/1200
Inaltimea furcilor coborate	h13 (mm)	86
Lungime totala	l1 (mm)	1850
Lungime pana la fata furcilor	l2 (mm)	620
Latime totala	b1/b2 (mm)	800
Dimensiunile furcilor (grosime/latime/lungime)	s/e/l (mm)	60/160/1150
Latime exterioara peste furci	b5 (mm)	570/695
Garda minima la sol	m2 (mm)	25
Latime culoar de lucru cu palet 1000 × 1200 mm	Ast (mm)	2365
Latime culoar de lucru cu palet 800 × 1200 mm	Ast (mm)	2305
Raza minima de intoarcere	Wa (mm)	1525
Performante		
Viteza de deplasare cu/fara sarcina	km/h	4,0/4,2
Viteza de ridicare cu/fara sarcina	mm/s	92/136
Viteza de coborare cu/fara sarcina	mm/s	112/98
Capacitate maxima de urcare in rampa cu/fara sarcina	%	3/10
Frana de serviciu		Electromagnetica
Motoare si baterie		
Putere motor de deplasare (regim 60 min)	kW	0,75
Putere motor de ridicare (S3 15%)	kW	2,2
Baterie conform DIN 43531/35/36, tip A, B sau C		Nu
Tensiune / capacitate nominala a bateriei	V/Ah	2 × 12/100
Greutate baterie (±5%)	kg	2 × 27
Comanda si directie		
Tip de comanda a deplasarii		Control al vitezei in curent continuu (DC)
Nivel de zgomot la urechea operatorului	dB(A)	≤70
Tip de directie		Mecanica

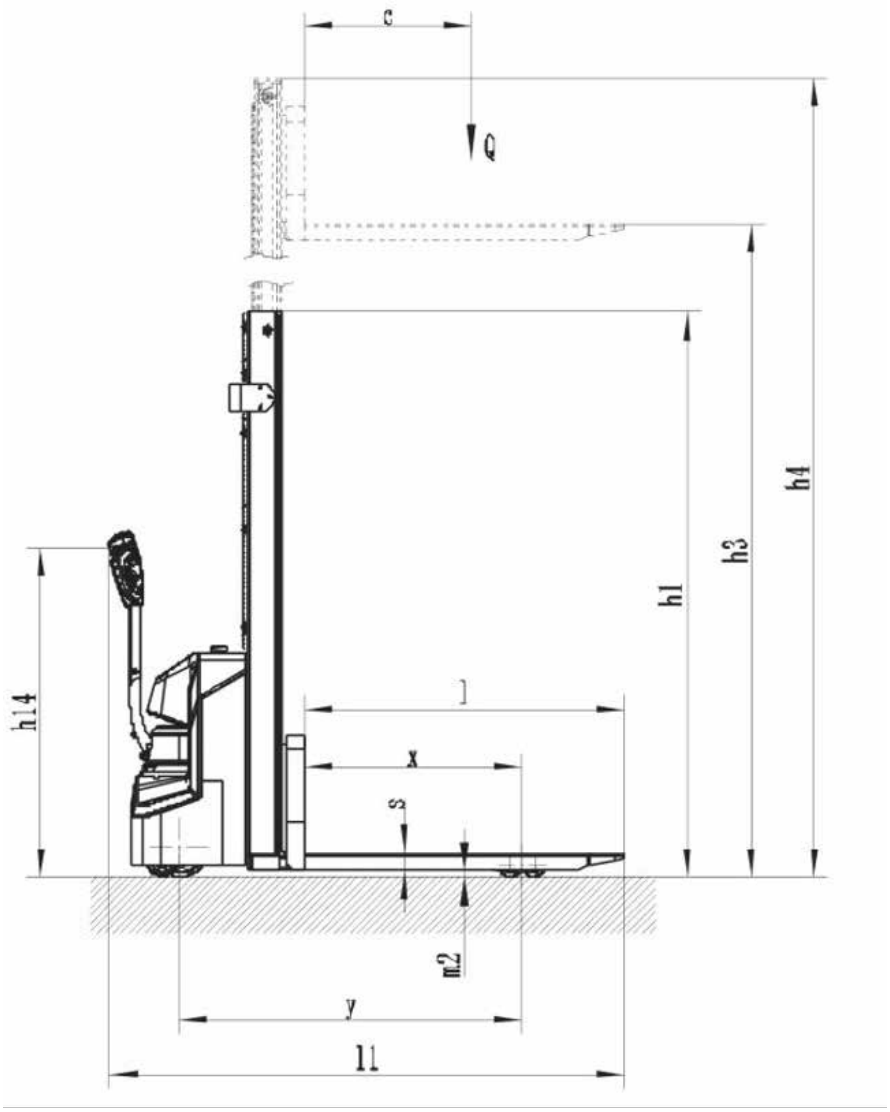
c
Q
h4
h3
h1
h14
l
x
s
m2
y
l1

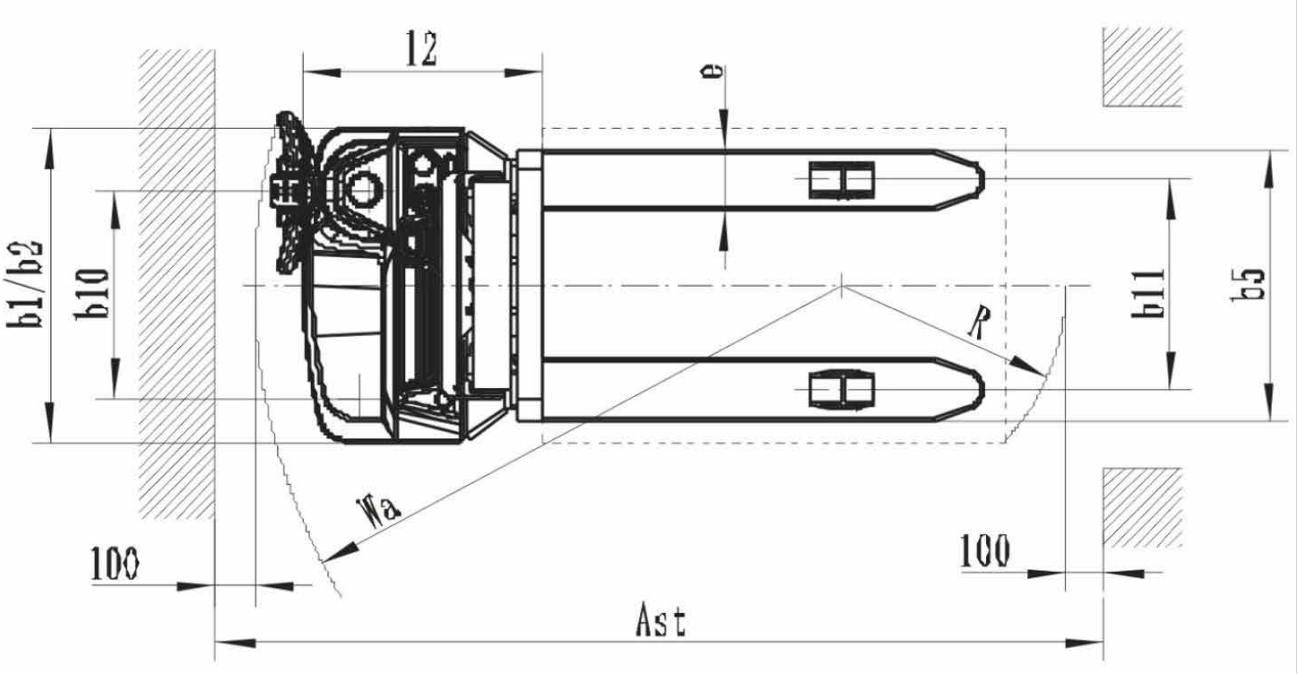
l2
e
b1/b2
b10
b11
b5
R
Wa
100
100
Ast

KLASS HYDRAULIKS SRL



Showroom Pallady
Strada Drumul intre tarlale nr. 15,
Catelu, Ilfov



Depozit central
Strada Unitatii nr.48,
Balotesti, Ilfov



Service
Strada Unitatii nr. 48,
Balotesti, Ilfov

Vanzari
0787 547 487

contact@klass-hydrauliks.ro

Logistica
0787 357 405

logistic@klass-hydrauliks.ro

Tehnic
0722 457 527

service@klass-hydrauliks.ro