Manual
de instalare și utilizare

Încălzire și răcire

Compatibil cu cazan sau pompă de căldură

Funcție antiblocare pompă

Funcție de alarmă

Unisenza - Modul comandă | 09.2022 - Rev. 0

RO

Cuprins

RO

1 AVERTISMENT DE SIGURANȚĂ 4
2 SPECIFICAȚII TEHNICE 4
3 STANDARDE DE REFERINȚĂ 4
4 CUPRINS 5
4.1 Modul de comandă cu șină DIN - (230 V) 5
4.2 Modul de comandă cu șină DIN - (24 V) 5
4.3 Modul de comandă fără șină DIN - (230 V/24 V) 6
5 DIMENSIUNI 6
6 INSTALAREA 7
7 SCHEMA ELECTRICĂ PRINCIPALĂ 9
7.1 Siguranța (A) 9
7.2 Conectarea la rețeaua de alimentare și la împământare 9
7.3 Terminalele pompei 10
7.4 Terminalele sursei de agent termic 12
7.5 Terminalele de ieșire pentru comutare 12
7.6 Terminalele de intrare pentru comutare 12
7.7 Terminalele alarmei 13
7.8 Terminalele termostat + dispozitiv de acționare zonă 14
7.9 Comutatorul DIP 15
7.10 Lumini 15
8 GHID DE UTILIZARE 16
8.1 Funcții 16
8.1.1 NSB (Reducere pe timp de noapte) 16
8.1.2 Comutarea cald-rece 16
8.1.3 Temporizarea pompei 16
8.1.4 Funcția de acționare a pompei 16
8.2 Schema electrică 17
8.2.1 Schema 1: Numai încălzire 18
8.2.2 Diagrama 2: Numai încălzire cu NSB cu termostat WiFi 18
8.2.3 Schema 3: Numai încălzire cu NSB prin ceas extern 19
8.2.4 Schema 4: Numai încălzire cu toate termostatele WiFi 19
8.2.5 Schema 5: Încălzire și răcire cu comutare prin termostate 20
8.2.6 Schema 6: Încălzire și răcire cu NSB prin termostatul WiFi și comutare prin termostate 21
8.2.7 Schema 7: Încălzire și răcire cu comutare de la termostate sau de la modulul de comandă COin 22
8.2.8 Schema 8: Încălzire și răcire cu NSB cu termostat WiFi și comutare de la termostate sau prin modulul de comandă COin 23
8.2.9 Schema 9: Încălzire și răcire cu toate termostatele WiFi și comutare cu termostate 24
8.2.10 Schema 10: Încălzire și răcire cu toate termostatele analogice și comutare numai de la modulul de comandă COin 25
9 APLICAREA DIRECTIVEI DEEE - DIRECTIVA 2012/19 / UE 26

RO

1 AVERTISMENT DE SIGURANȚĂ

În timpul instalării și utilizării dispozitivului trebuie respectate următoarele instrucțiuni:

1) Aparatul trebuie instalat de o persoană competentă, respectând cu strictețe schemele de conexiuni.
2) Nu porniți și nu conectați dispozitivul dacă oricare dintre componentele acestuia este deteriorată.
3) După instalare trebuie să se asigure că terminalele de conectare nu sunt accesibile fără scule corespunzătoare.
4) Dispozitivul trebuie instalat și activat în conformitate cu standardele actuale privind sistemele electrice.
5) Înainte de a accesa terminalele de conectare verificați dacă conductorii nu sunt sub tensiune.

2 SPECIFICAȚII TEHNICE

- Rolul aparatului: termostat electronic;
- Tensiune de alimentare:
  – Versiunea 230 Vc.a 230 V~ ±10 % - 50/60 Hz
  – Versiunea 24 Vc.a 24 V~ ±10 %;
- Siguranță: 5x20, 5 A 250 V;
- Curent consumat: depinde de sarcinile conectate
- Capacitatea contactelor:
  – Ieșire pompă: 10 A 250 V~ (fază și nul pentru versiunea modulului de comandă de 230 V c.a. și contact liber de potențial pentru versiunea de 24 V c.a.);
  – Ieșire sursă ag. termic: 10 A 250 V~ (fără tensiune);
  – Ieșire comutare Î/R (COout): 10 A 250 V~ (fără tensiune);
  – Zone: Puterea maximă de ieșire a fiecărei zone depinde de termostatul care se conectează la această zonă, dar pentru o instalare ușoară recomandăm:
    - 230 V c.a. - versiunea 10 zone: maximum 10 actuatoare pe o zonă și maximum 20 de actuatoare pentru tot modulul;
    - 230 V c.a. - versiunea 5 zone: maximum 4 actuatoare pe o zonă și maximum 10 actuatoare pentru tot modulul;
    - 24 V c.a. - versiunea 10 zone: maximum 4 actuatoare pe o zonă și maximum 10 actuatoare pentru tot modulul;
- Construcție: Clasa II;
- Protecție împotriva infiltrării apei: IP 20;
- Temperatura de funcționare: 0 °C...40 °C;
- Umiditatea aerului: 20 %...90 % rH fără condens;
- Temperatura de depozitare: -20 °C...60 °C;
- Tensiune de șoc: 2,5 kV;
- Temperatura pentru testul de presiune cu bilă: 90° C;
- Gradul de poluare: 2 (normal).

3 STANDARDE DE REFERINȚĂ

Conformitatea cu directivele UE:
2014/35/UE (LVD)
2014/30/UE (EMCD)
2011/65/UE (ROHS)
este declarată cu referire la următoarele standarde:
EN 60730-1, EN 60730-2-9, EN 60669-2-1, EN 61000-3-2, EN 61000-3-3, EN 50581.

RO

4 CUPRINS

4.1 Modul de comandă cu șină DIN - (230 V)

Modul de comandă - 1 buc.

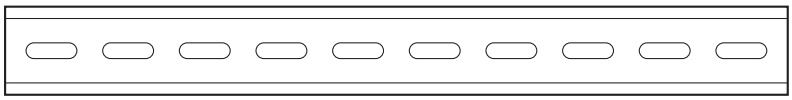

Șină DIN - 1 buc.

Presetupă cablu - 13 buc.

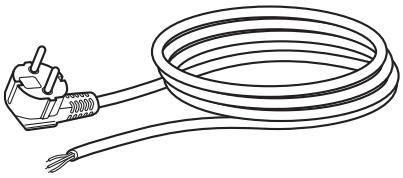

Cablu (1,5 m) cu fișă Schuko - 1 buc.

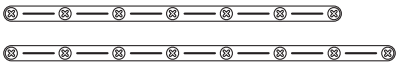

Cleme de cablu - 2 buc.

Șuruburi - 18 buc.

Indicații: Cablul cu fișă Schuko, clema de cablu mai scurtă, o presetupă de cablu și trei șuruburi sunt deja montate în Modulul de comandă din fabrică.

4.2 Modul de comandă cu șină DIN - (24 V)

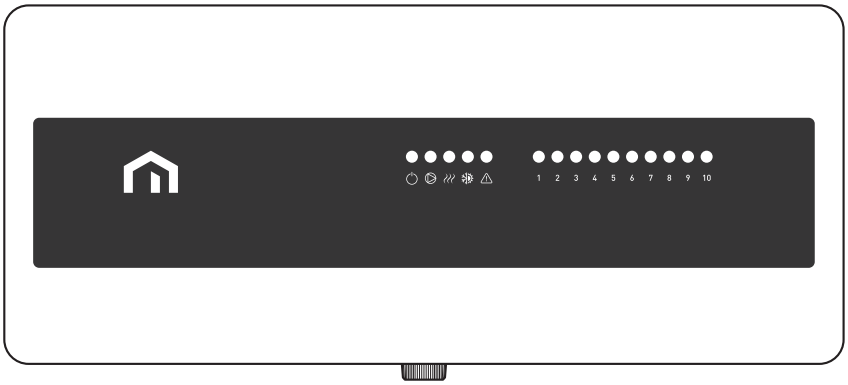

Modul de comandă - 1 buc.

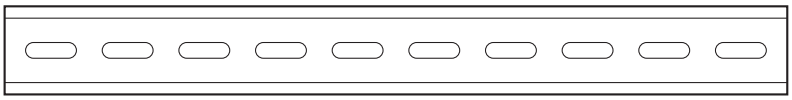

Șină DIN - 1 buc.

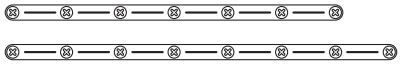

Cleme de cablu - 2 buc.

Șuruburi - 18 buc.

Presetupă cablu - 13 buc.

RO

4.3 Modul de comandă fără șină DIN - (230 V/24 V)

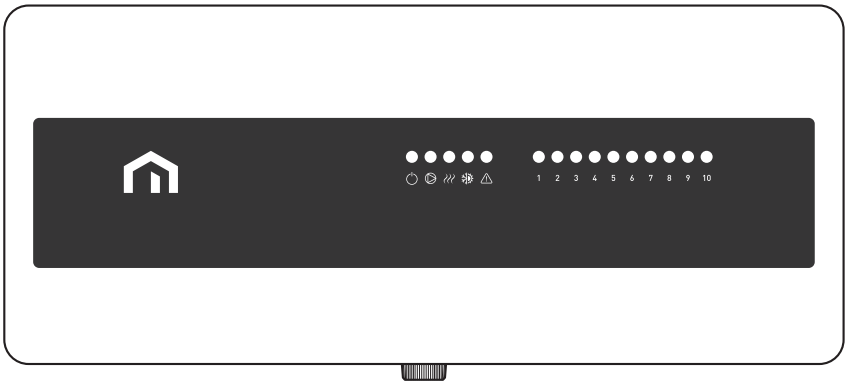

Modul de comandă - 1 buc.

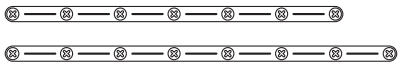

Cleme de cablu - 2 buc.

Șuruburi - 18 buc.

Presetupă cablu - 13 buc.

5 DIMENSIUNI

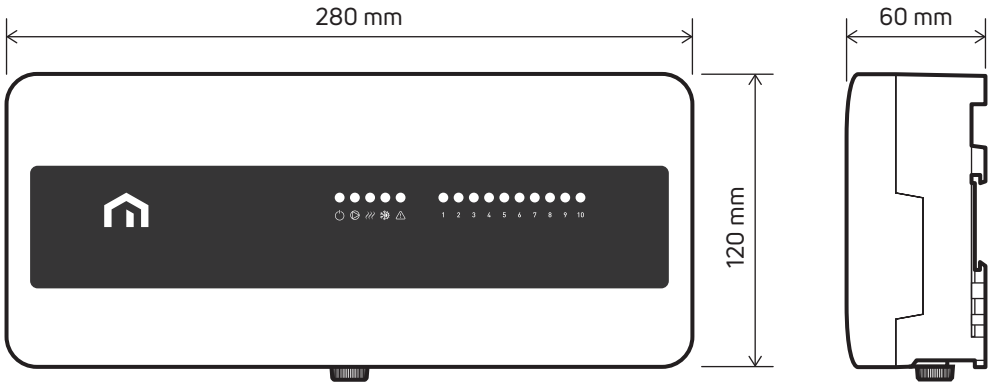

RO

6 INSTALAREA

Îndepărtați folia de protecție de pe capac.
Pentru a îndepărta capacul frontal al Modulului de comandă Purmo Unisenza rotiți șurubul alb (nu îl scoateți) din partea inferioară în sens invers acelor de ceasornic și trageți capacul afară.

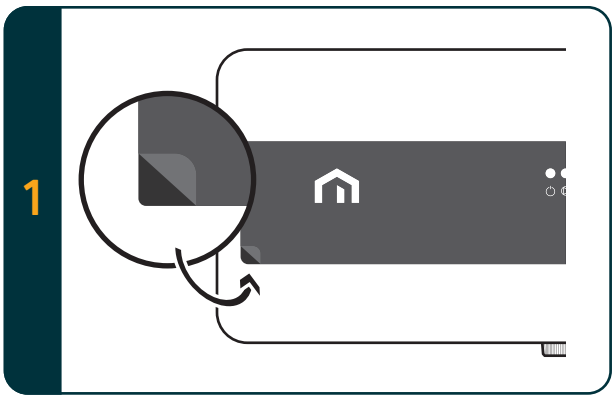

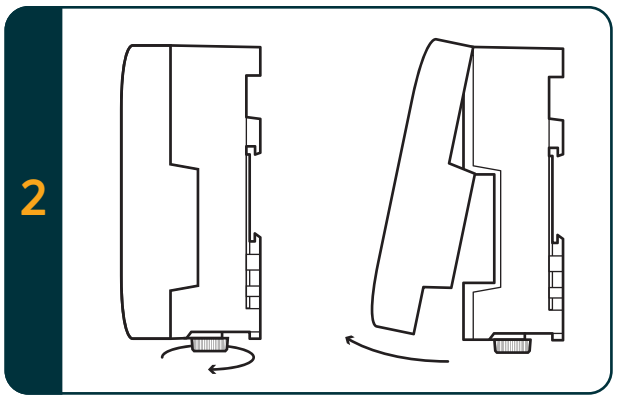

Îndepărtați numai capacele din plastic pentru cablurile care sunt necesare pentru instalare.
Folosiți o foarfecă. Introduceți presetupa din pachet în găuri.

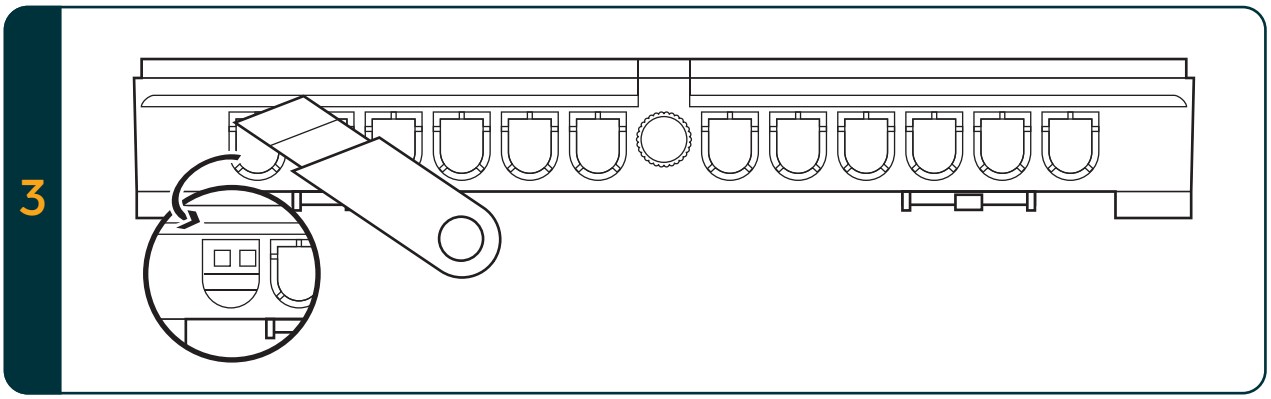

Modulul de comandă UNISENZA poate fi montat direct pe perete cu ajutorul celor două orificii pentru șuruburi din spate (șuruburile și diblurile nu sunt incluse) sau, alternativ, modulul de comandă poate fi montat pe șina DIN, după cum se arată mai jos (șina DIN este inclusă în modulul de comandă UNISENZA, versiunea cu șină DIN):

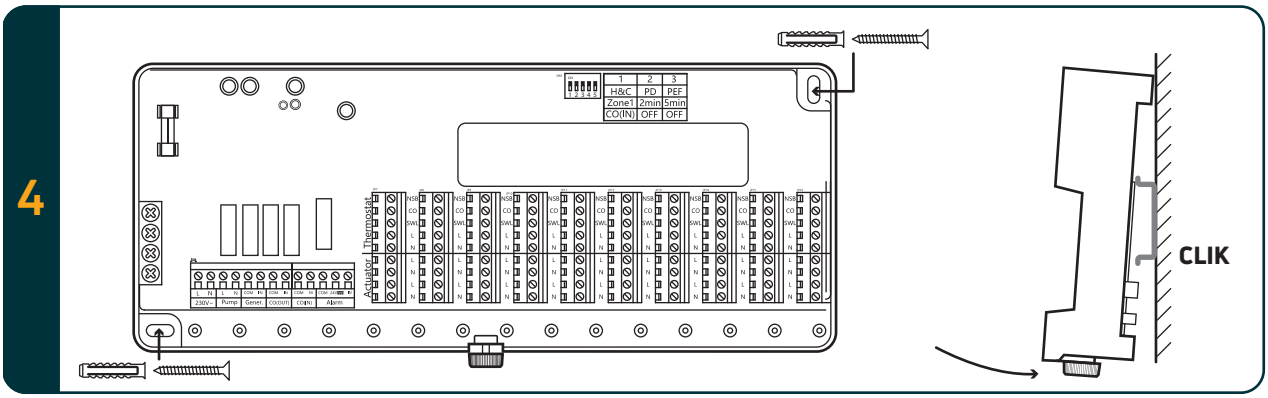

RO

Tăiați presetupa.
Conectați cablul la presetupă.

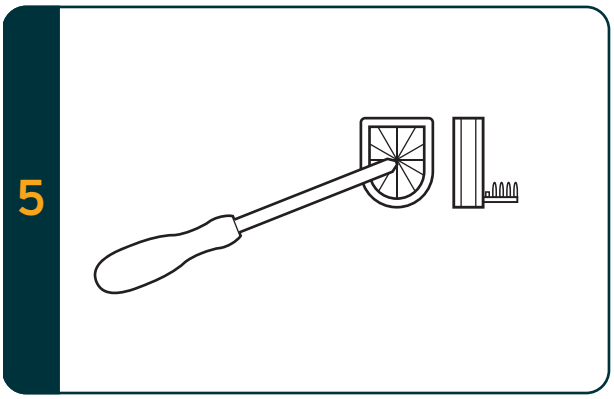

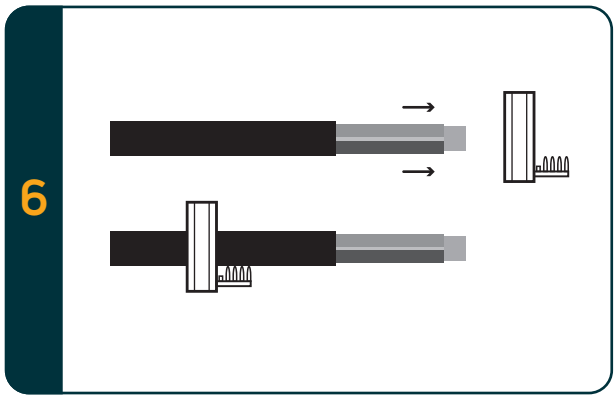

Utilizați cabluri cu dimensiunea 0,75 - 1,5 mm² în cazul cablurilor cu conductor plin. Pentru cablul de alimentare folosiți cablu de tip H05VV-F 3x0,75mm².
Lungimea firelor trebuie măsurată în funcție de distanța terminalelor față de clema cablului.
După fixarea firelor în terminalele corespunzătoare înșurubați șuruburile clemei de cablu pentru a fixa cablul. Introduceți presetupa în orificiu

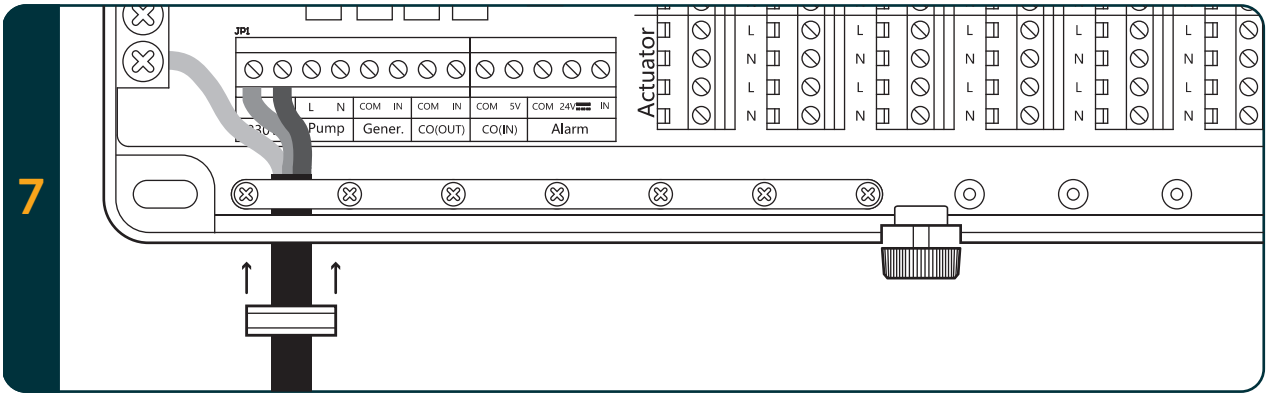

Așezați capacul frontal așa cum se arată mai jos.
Rotiți șurubul alb în sensul acelor de ceasornic pentru a fixa capacul frontal.

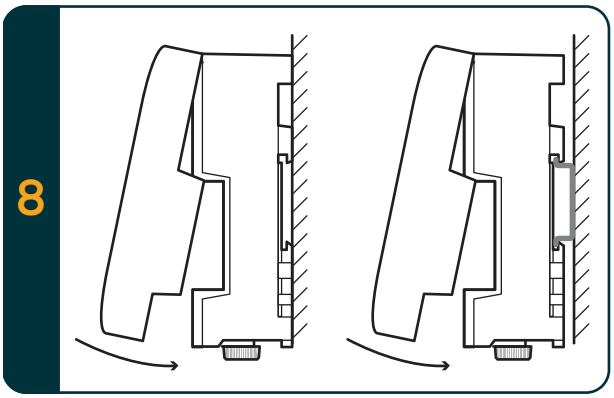

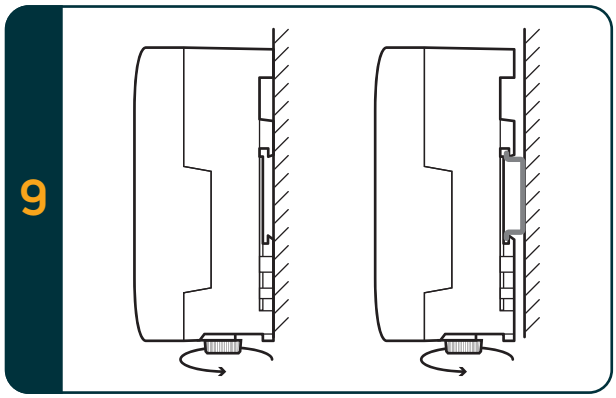

RO

7 SCHEMA ELECTRICĂ PRINCIPALĂ

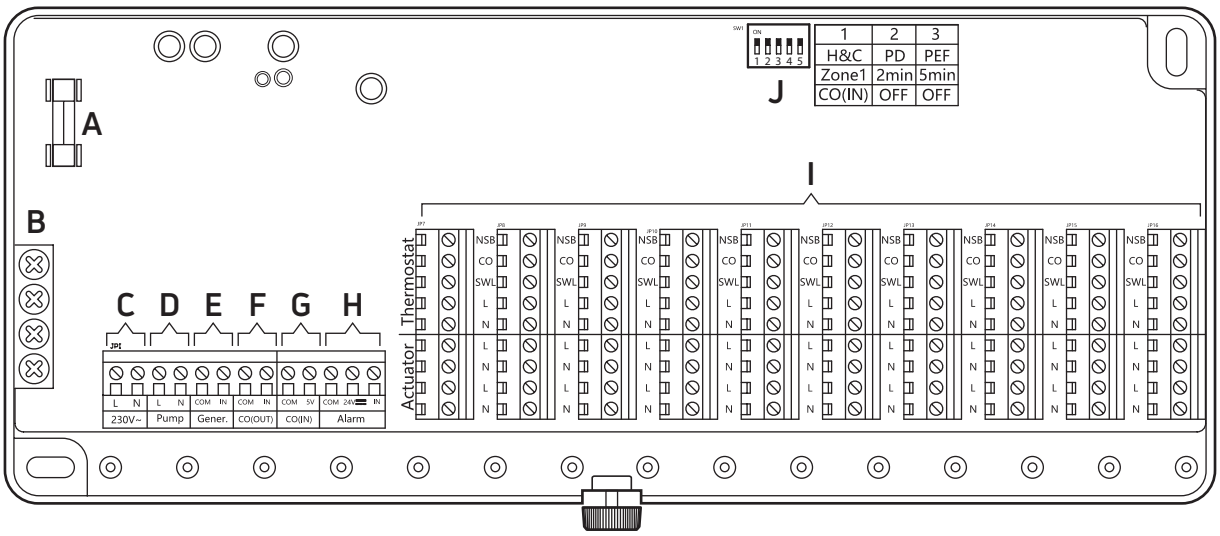

A = siguranță **B** = conector de împământare **C** = terminal alimentare **D** = terminal pompă **E** = terminal sursă ag. termic
F = terminal ieșire comutare Î/R **G** = terminal intrare comutare Î/R **H** = terminal intrare alarmă
I = terminale termostat și actuatoare **J** = comutator DIP

7.1 Siguranța (A)

Siguranță supratensiune de 5 A, 20 mm. Această siguranță alimentează cu curent toate ieșirile de 230 V de la Modulul de comandă.
Siguranța protejează, de asemenea, ieșirile zonelor și a pompei.

7.2 Conectarea la rețeaua de alimentare și la împământare

Terminale alimentare (C.):

Versiunea de 230 V c.a. a modulului de comandă	Versiunea de 24 V c.a. a modulului de comandă
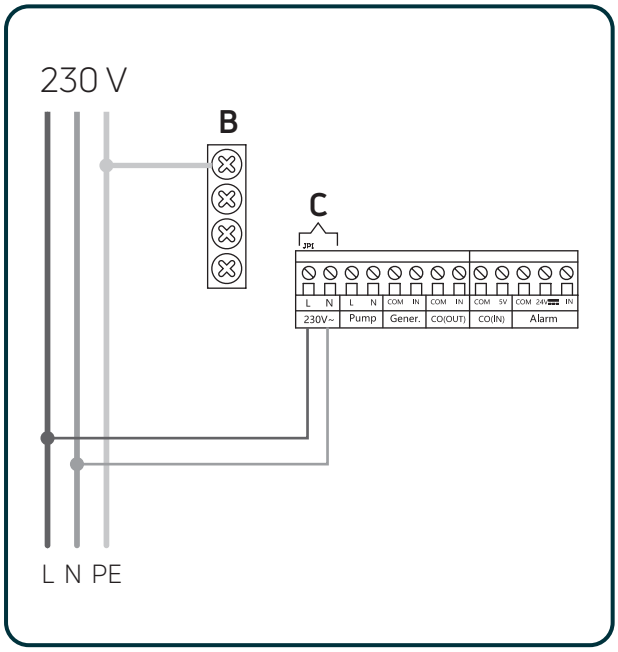	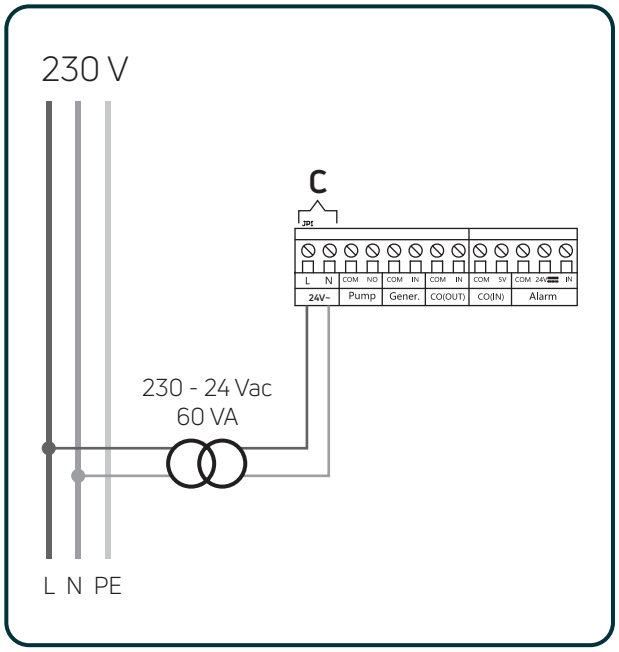
L Fază 230 V c.a. 50/60 Hz N Nul Conectați firul de împământare la conectorul de împământare (B.)	L Fază 24 V c.a. N Nul 24 V c.a.

RO

7.3 Terminalele pompei

Terminalele de alimentare pentru pompă (D.):
O pompă < 100 W

Versiunea de 230 V c.a. a modulului de comandă	Versiunea de 24 V c.a. a modulului de comandă
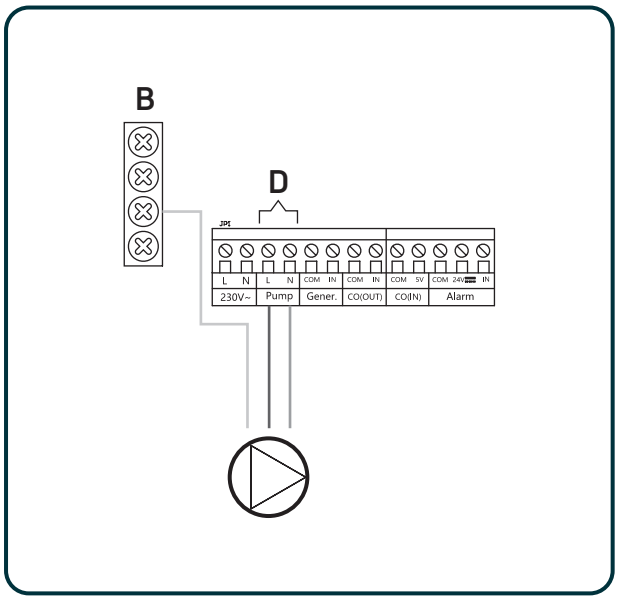	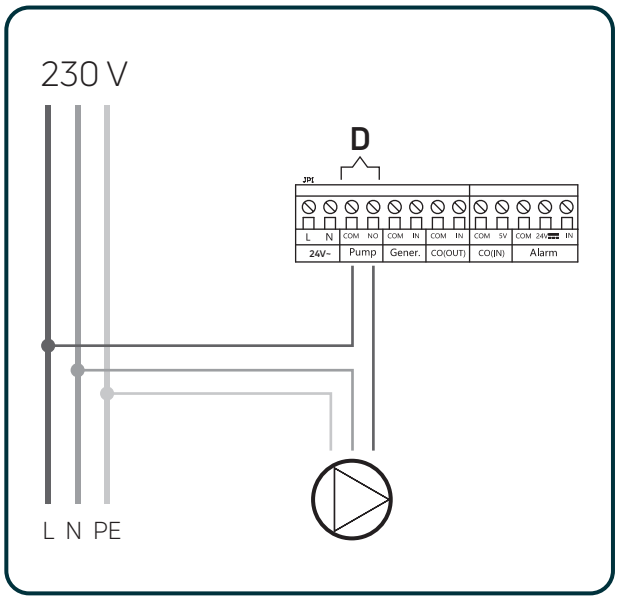
L Fază 230 V c.a. 50/60 Hz N Nul	L Fază 24 V c.a. N Nul 24 V c.a.
Conectați firul de împământare la conectorul de împământare (B.)	

O pompă > 100 W

Versiunea de 230 V c.a. a modulului de comandă	Versiunea de 24 V c.a. a modulului de comandă
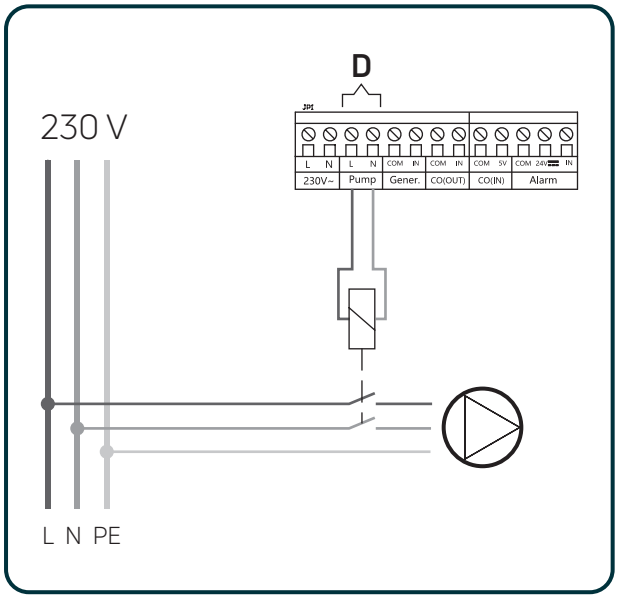	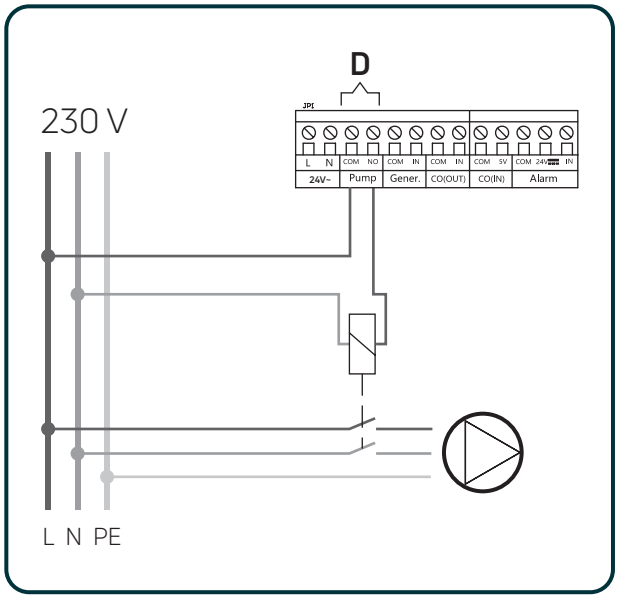

Fază, nul și împământare alimentare (230 V c.a. 50/60 Hz) externă de la modulul de comandă.
Utilizați un releu adecvat și conectați-l așa cum este prezentat în exemplu, în funcție de versiunea modulului de comandă.

RO

Mai multe pompe > 100 W

Versiunea de 230 V c.a. a modulului de comandă

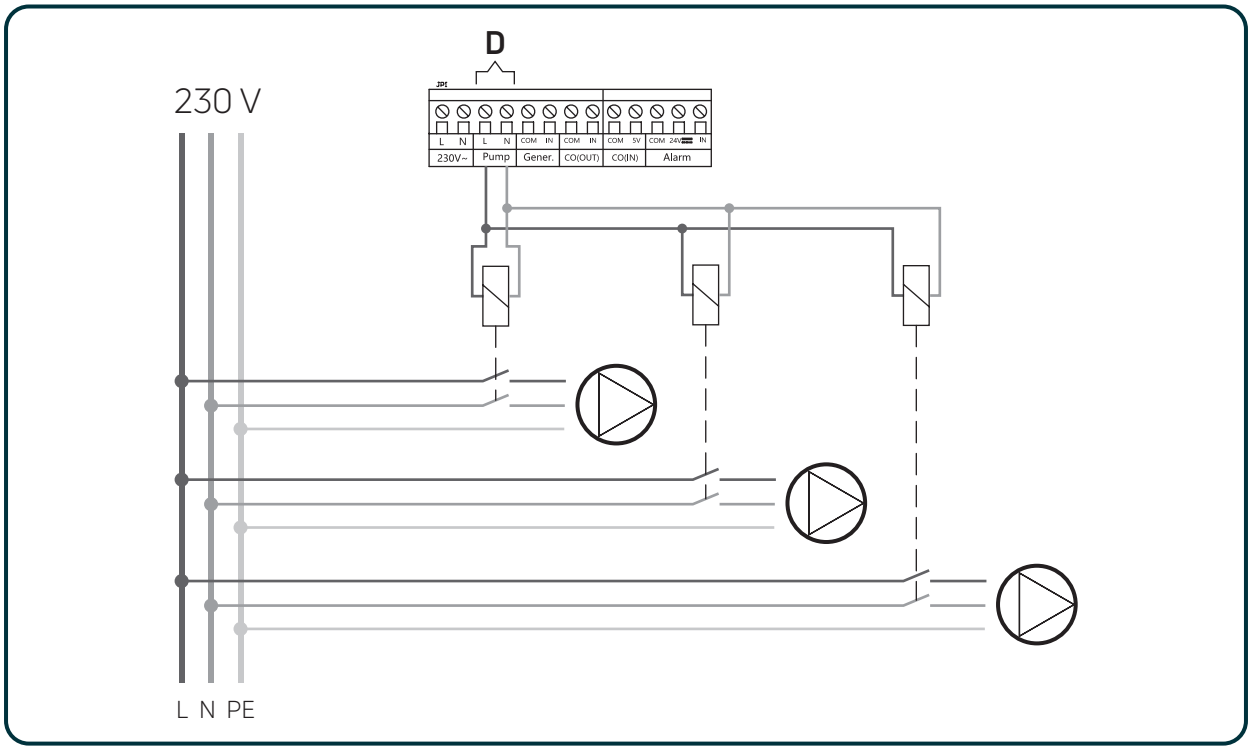

Fază, nul și împământare alimentare (230 V c.a. 50/60 Hz) externă de la modulul de comandă. Utilizați relee adecvate și conectați-le așa cum este prezentat în exemplul cu trei pompe, în funcție de versiunea modulului de comandă.

Versiunea de 24 V c.a. a modulului de comandă

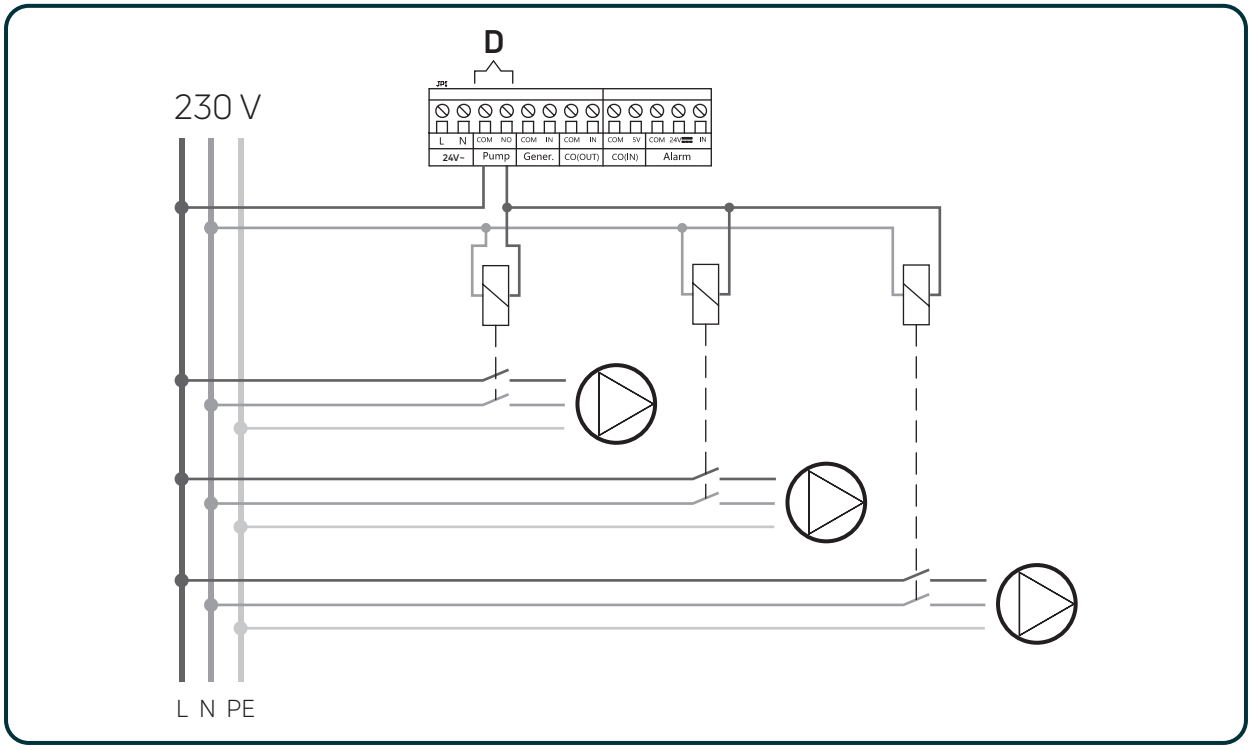

Fază, nul și împământare alimentare (230 V c.a. 50/60 Hz) externă de la modulul de comandă. Utilizați relee adecvate și conectați-le așa cum este prezentat în exemplul cu trei pompe, în funcție de versiunea modulului de comandă.

RO

7.4 Terminalele sursei de agent termic

Terminale de contact libere (E.: COM, NO) pentru interblocarea sursei de ag. termic (cazan, pompă de căldură...).

Cazan - numai încălzire

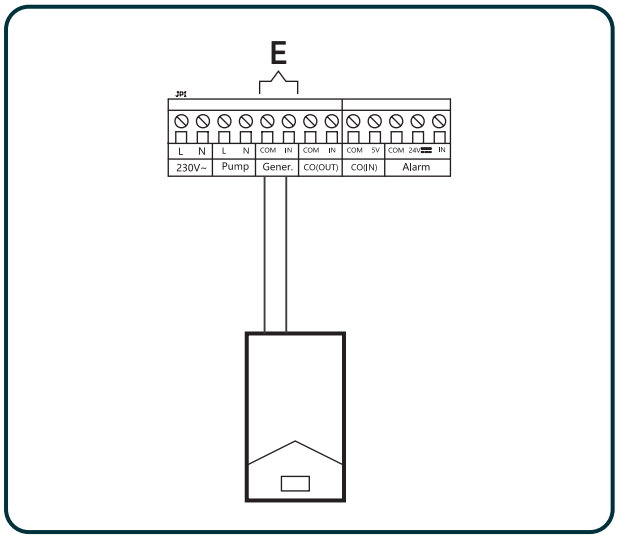

Pompă de căldură - numai încălzire

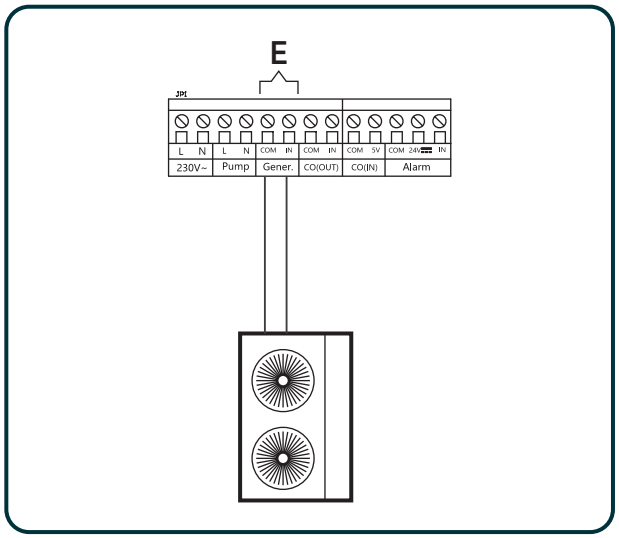

7.5 Terminalele de ieșire pentru comutare

Terminale libere de potențial (F.: COM, NO) ieșire digitală pentru comutare.
Dacă instalația funcționează pe încălzire și răcire, modulul de comandă poate gestiona comutarea unei pompe de căldură prin această ieșire:

- Încălzire: contactul este deschis
- Răcire: contactul este închis

Pompă de căldură - încălzire și răcire

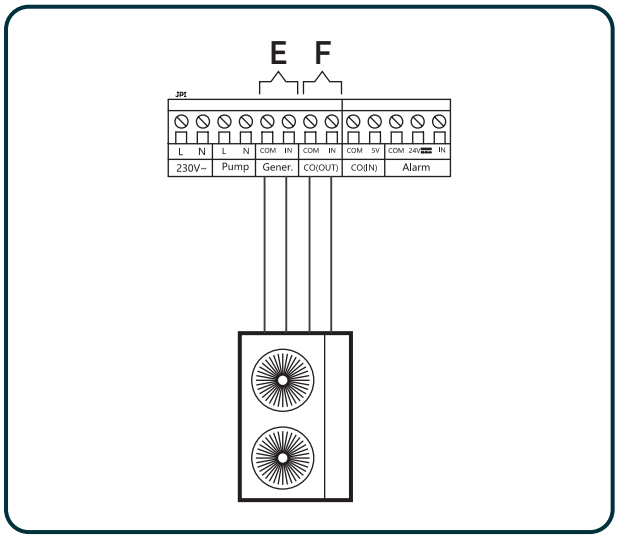

7.6 Terminalele de intrare pentru comutare

Terminale libere de potențial (F.: COM, NO) intrare digitală pentru comutare:

- Încălzire: contactul este deschis
- Răcire: contactul este închis

Pentru a utiliza această intrare, aduceți comutatorul DIP 1 în poziția OFF (Oprit) (vezi paragraful Comutatorul DIP).

RO

7.7 Terminalele alarmei

La terminalele alarmei este posibilă conectarea unui termostat de siguranță și/sau a unui senzor de punct de condensare:

Termostat de siguranță
În conformitate cu standardul UNI EN 1264-4, trebuie prevăzut un dispozitiv de siguranță (termostat de siguranță - ST) pentru a întrerupe alimentarea electrică a pompei de încălzire, dacă se depășește limita reglată. Instalați termostatul de siguranță cu un releu cu două contacte, unul pentru faza pompei și celălalt pentru intrarea digitală a alarmei (contact liber). Mai jos este prezentat un exemplu de utilizare a unui releu „siguranță" (RST).

Versiunea de 230 V c.a. a modulului de comandă	Versiunea de 24 V c.a. a modulului de comandă
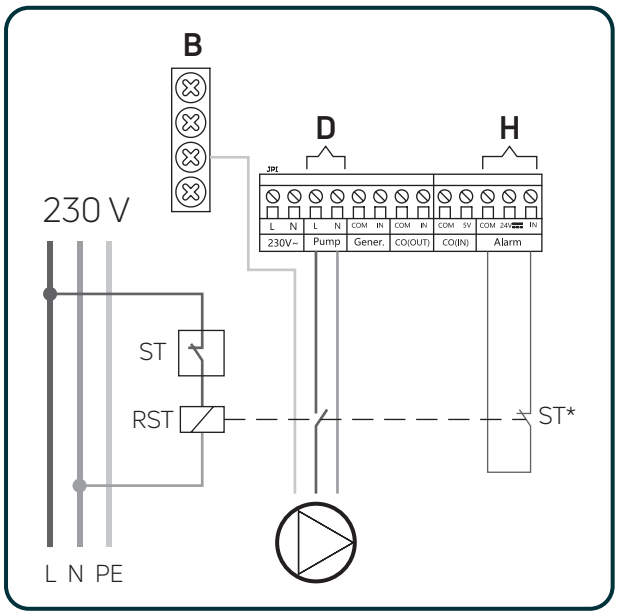	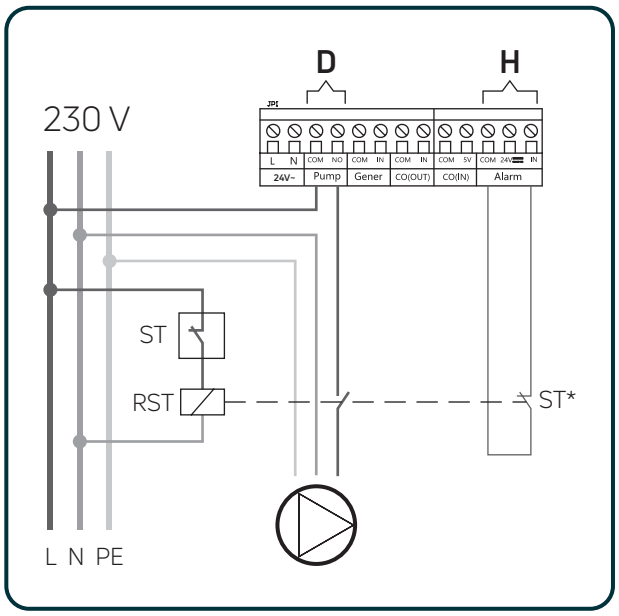

Senzor punct de condensare
În modul de răcire, instalați senzorul de punct de condensare (opțional) pentru fiecare distribuitor-colector al sistemului. Fiecare distribuitor-colector trebuie poziționat într-o zonă adiacentă mediului de răcit, pentru a avea aceleași condiții de temperatură și umiditate. De asemenea, mediul trebuie să fie echipat cu o unitate adecvată de tratare a aerului (de exemplu, un dezumidificator reglat de un umidostat pentru controlul umidității).
Despre conexiune:

- conductorul negru (comun) la terminalul Alarm - COM
- conductorul gri (semnal) la terminalul Alarm - IN
- conductorul roșu (alimentare) la terminalul Alarm - 24 Vdc

Este posibil să conectați cel mult 3 senzori de punct de condensare pentru fiecare modul de comandă.
Puteți conecta un termostat de siguranță dacă modulul de comandă funcționează numai în sistemul de încălzire, un senzor de punct de condensare dacă modulul de comandă funcționează numai în modul de răcire sau ambele dacă modulul de comandă funcționează pe încălzire și răcire.
Dacă există o alarmă, în timpul încălzirii sau al răcirii, modulul de comandă oprește pompa, sursa de încălzire/răcire (cazan/pompă de căldură), toate actuatoarele zonelor active și ledul roșu de alarmă se aprinde intermitent.
Această situație persistă atât timp cât există o alarmă. De îndată ce alarma dispare, modulul de comandă va reveni la funcționarea anterioară.

Termostat de siguranță numai la încălzire	Senzor punct de condensare numai la răcire	Termostat de siguranță în paralel cu senzor punct de condensare la încălzire și răcire
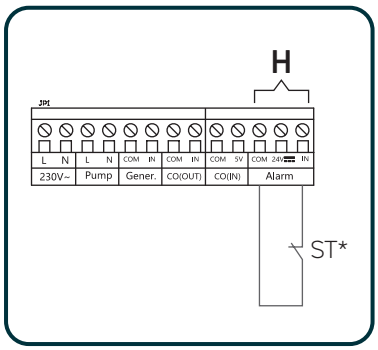	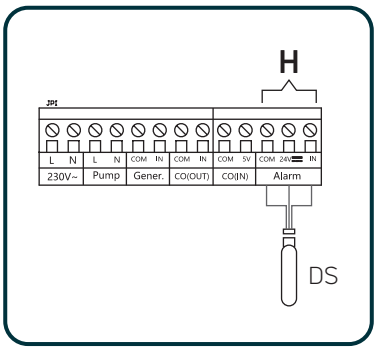	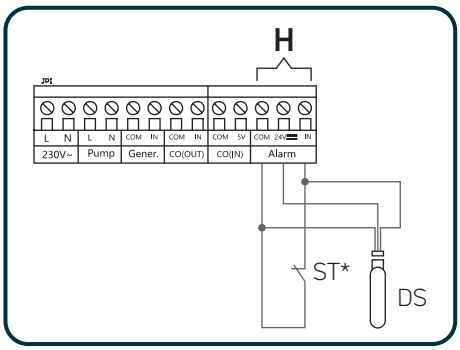

RO

7.8 Terminalele termostatelor + actuatoarele de zonă

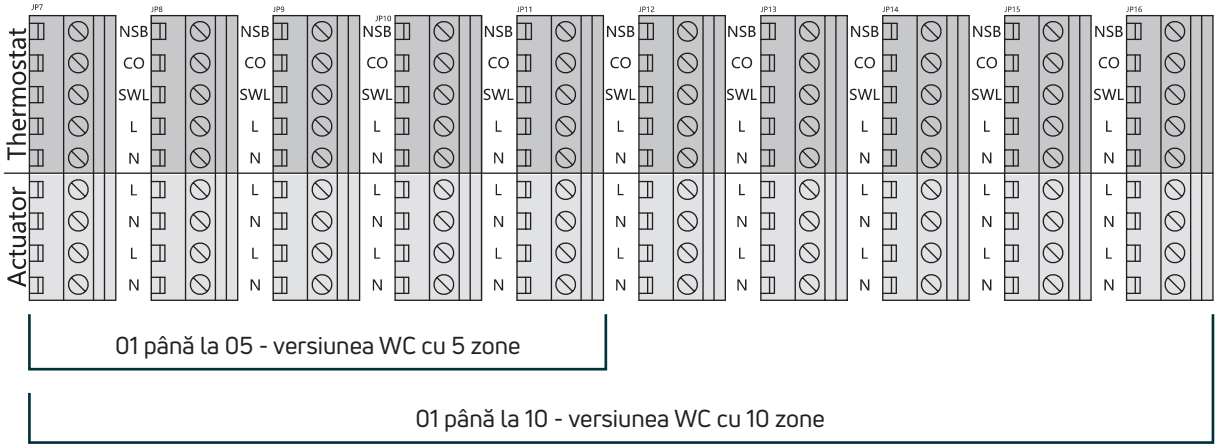

NSB	Intrare/ieșire reducere pe timp de noapte (fază 230 V c.a.)	Intrare/ieșire reducere pe timp de noapte (fază 24 V c.a.)
CO	Intrare/ieșire comutare Î/R (fază 230 V c.a.)	Intrare/ieșire comutare Î/R (fază 24 V c.a.)
Zonă (SWL)	Ieșire comandă de la termostat (fază 230 V c.a.)	Ieșire comandă de la termostat (fază 24 V c.a.)
L	(fază 230 V c.a.)	Fază 24 V c.a.
N	Nul 230 V c.a.	Nul 24 V c.a.
L	Fază 230 V c.a. actuator 1	Fază 24 V c.a. actuator 1
N	Nul 230 V c.a. actuator 1	Nul 24 V c.a. actuator 1
L	Fază 230 V c.a. actuator 2	Fază 24 V c.a. actuator 2
N	Nul 230 V c.a. actuator 2	Nul 24 V c.a. actuator 2

Utilizați numărul maxim de termostate și actuatoare descrise în paragraful „Specificații tehnice”.
Conectați câte un actuator pentru fiecare pereche de terminale ale actuatoarelor (L și N). Dacă în cazul unui modul de comandă sunt mai puține termostate decât numărul maxim de zone este posibil să utilizați terminalele actuatoarelor al zonei neutilizate. Pentru aceasta, realizați o punte (sau mai multe punți) între terminalul SWL al zonei termostatului și terminalul SWL al zonei (sau mai multor zone) neutilizată.
Mai jos este prezentat un exemplu de modul de comandă cu 10 zone în care este conectat un termostat cu 10 actuatoare:

Termostat digital sau termostat WiFi

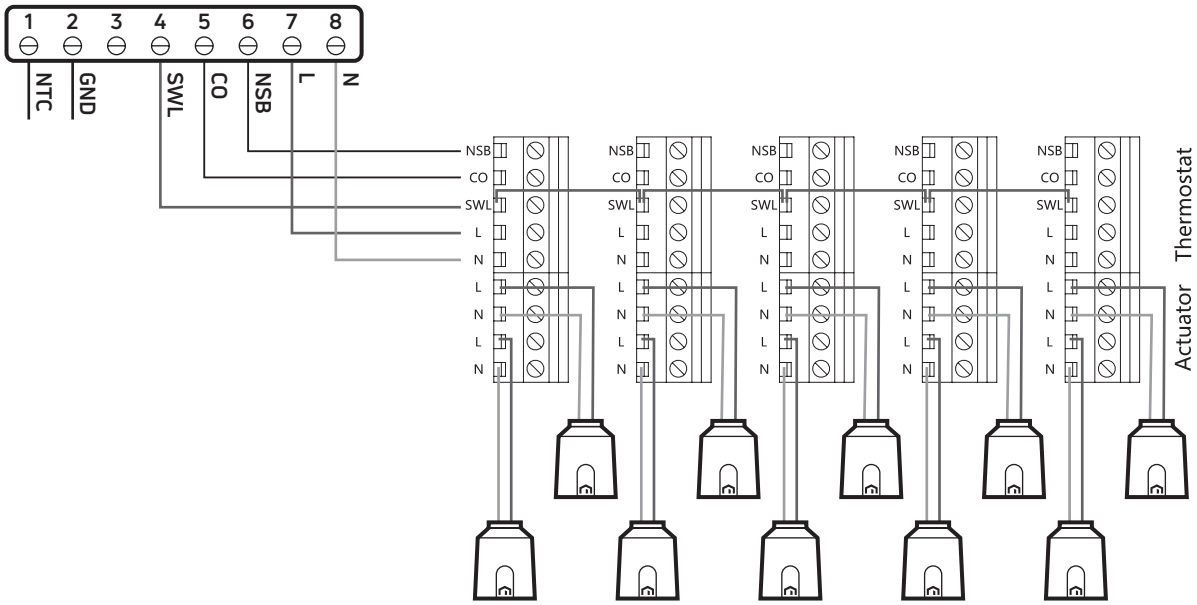

RO

7.9 Comutatorul DIP

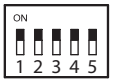

1	2	3
H&C	PD	PEF
Zone1	2min	5min
CO(IN)	OFF	OFF

	1 Comutare Î/R	2 Temporizare pompă	3 Funcție de acționare a pompei
ON (PORNIT)	Semnal provenit de la intrarea CO din zona 1	Pornire pompă după 5 min de la solicitarea termostatului	Pompa funcționează cel puțin 5 min la fiecare 24 de ore
OFF (OPRIT)	Semnal provenit de la intrarea COin	Pornire pompă odată cu solicitare termostat	Funcție dezactivată

7.10 Lumini

Versiune WC 5 zone

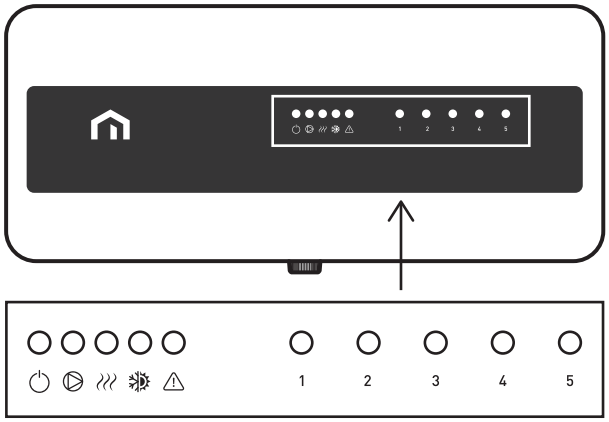

Versiune WC 10 zone

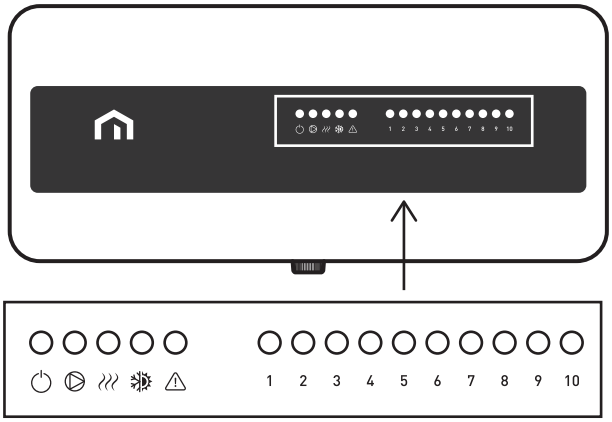

Verde - Modul de comandă PORNIT Roșu - Ieșire pompă activă Roșu - Ieșire cazan / PC activă

Roșu - Mod de încălzire / Albastru - Mod de răcire Roșu intermitent - Alarmă activă

1 - Roșu → Zona 1 activă / 2 - Roșu → Zona 2 activă / 3 - Roșu → Zona 3 activă / 4 - Roșu → Zona 4 activă
5 - Roșu → Zona 5 activă / 6 - Roșu → Zona 6 activă / 7 - Roșu → Zona 7 activă / 8 - Roșu → Zona 8 activă
9 - Roșu → Zona 9 activă / 10 - Roșu → Zona 10 activă

* LED-ul albastru clipește dacă comutarea Î/R este activată de la intrarea COin (comutatorul DIP 1 în poziția OFF) și încercați să treceți de la răcire la încălzire de la această intrare, dar nu este posibil deoarece trecerea de la încălzire la răcire a fost de la un termostat care a devenit master. Restabiliți intrarea digitală în modul de încălzire, astfel încât ledul albastru să fie permanent.
Puteți trece de la răcire la încălzire numai de la același termostat (master). Vezi paragraful „Comutarea".

RO

8 GHID DE UTILIZARE

8.1 Funcții

8.1.1 NSB (Reducere pe timp de noapte)

Dacă doriți să utilizați funcția NSB a termostatelor, conectați terminalul NSB al fiecărui termostat la terminalul NSB corespunzător al modulului de comandă
Reglați termostatul digital UNISENZA în modul de program și jumperul termostatului analog UNISENZA (P5) în poziția off (oprit) (numai dacă sistemul funcționează numai în modul de încălzire).
Termostatul digital UNISENZA Wifi gestionează funcția NSB a termostatului digital UNISENZA și/sau a termostatului analog UNISENZA:

- termostatul digital UNISENZA și/sau termostatul analog UNISENZA se află în modul Confort atunci când termostatul digital UNISENZA Wifi se află în modul Confort (modul Confort, modul program în perioada de confort sau supracontrol temporar), modul manual sau modul Boost
- termostatul digital UNISENZA și/sau termostatul analog UNISENZA sunt în modul eco atunci când termostatul digital UNISENZA Wifi este în modul eco (modul eco, modul program în perioada eco)
  Dacă există mai mult de un termostat digital UNISENZA Wifi conectat la modulul de comandă, modul eco și modul confort pentru celelalte termostate este același, conform celor de mai sus, însă:
- termostatul digital UNISENZA și/sau termostatul analog UNISENZA sunt în modul eco atunci când primul termostat digital UNISENZA Wifi trece de la modul confort la modul eco
- termostatul digital UNISENZA și/sau termostatul analog UNISENZA se află în modul confort atunci când ultimul termostat digital UNISENZA Wifi comută de la modul eco la modul confort

Dacă nu există niciun termostat digital UNISENZA Wifi conectat la modulul de comandă, este posibil să utilizați un ceas extern, unde este posibil să reglați valoarea de referință pentru confort și pentru eco (fără fază activează valoarea de referință confort, faza activează valoarea de referință eco).

8.1.2 Comutarea cald-rece

Când diverse tipuri de termostate Unisenza sunt conectate la modulul de comandă, un singur dispozitiv poate comuta sistemul de la încălzire la răcire și apoi de la răcire la încălzire.

- Dacă comutatorul DIP 1 este OFF (Oprit) (vezi paragraful Comutatorul DIP), dispozitivele care pot comuta sistemul de la încălzire la răcire sunt: Termostat digital UNISENZA, termostat WiFi UNISENZA și centru de comandă UNISENZA prin intermediul intrării digitale COin (vezi paragraful privind terminalele de intrare pentru comutare).
  Dacă încercați să comutați de la un termostat de la modul de răcire la cel de încălzire și termostatul afișează NO, acest lucru înseamnă că este posibil să comutați în modul de răcire numai de la dispozitivul (termostat sau modulul de comandă) care a comutat sistemul de la încălzire la răcire.
  Dacă încercați să comutați de la modul de încălzire la cel de răcire de la intrarea digitală a modulului de comandă și ledul modulului de comandă pentru încălzire/răcire luminează intermitent albastru, este posibil să se comute în modul de încălzire numai de la dispozitivul (termostat) care a comutat sistemul de la încălzire la răcire.
  Restabiliți intrarea digitală în modul de încălzire, astfel încât ledul albastru să fie permanent.
- Dacă comutatorul DIP 1 este ON (PORNIT) (vezi paragraful Comutatorul DIP), dispozitivele care pot comuta sistemul de la încălzire la răcire sunt: termostatul digital UNISENZA și termostatul analog UNISENZA (intrarea digitală CO a modulului de comandă este dezactivată).

8.1.3 Temporizarea pompei

Când există cerere este posibilă reglarea unei temporizări de 2 minute (comutatorul DIP 2 - ON (Pornit)) înainte de activarea ieșirii pompei. Dacă comutatorul DIP 2 este OFF (OPRIT), nu există temporizare și pompa pornește de îndată ce există cerere.

8.1.4 Funcția de acționare a pompei

În timpul unei anumite perioade din an este posibil ca încălzirea sau răcirea să nu fie necesare frecvent, ceea ce înseamnă că după perioade lungi de nefuncționare pompa se poate gripa.
Pentru a preveni acest lucru, este recomandat să utilizați pompa o dată pe zi; funcția de acționare a pompei face acest lucru. Odată activat (comutatorul DIP 3 - ON (PORNIT)), modulul de comandă UNISENZA va acționa pompa timp de 5 minute, numai dacă ieșirea pompei nu a fost acționată de un termostat în ultimele 24 de ore.

RO

8.2 Schema electrică

Exemple de instalare: scheme conform sistemului (numai încălzire sau încălzire și răcire), termostate UNISENZA (analog și/sau WiFi digital și/sau digital) și funcții (NSB și/sau comutare).

N	Descriere	Încălzire	Încălzire și răcire	Funcție NSB	Comutare prin termostate	Comutare de la termostate sau de la modulul de comandă (COin)
1	Numai încălzire	X				
2	Numai încălzire cu NSB cu termostat WiFi	X		X		
3	Numai încălzire cu NSB prin ceas extern	X		X		
4	Numai încălzire cu toate termostatele WiFi	X				
5	Încălzire și răcire cu comutare prin termostate		X		X	
6	Încălzire și răcire cu NSB prin termostatul WiFi și comutare prin termostate		X	X	X	
7	Încălzire și răcire cu comutare de la termostate sau de la modulul de comandă COin		X		X	X
8	Încălzire și răcire cu NSB cu termostat WiFi și comutare cu termostatelor sau prin modulul de comandă COin		X	X	X	X
9	Încălzire și răcire cu toate termostatele WiFi și comutare cu termostate		X		X	
10	Încălzire și răcire cu toate termostatele analogice și comutare numai de la modulul de comandă COin		X			X

RO

8.2.1 Schema 1: Numai încălzire

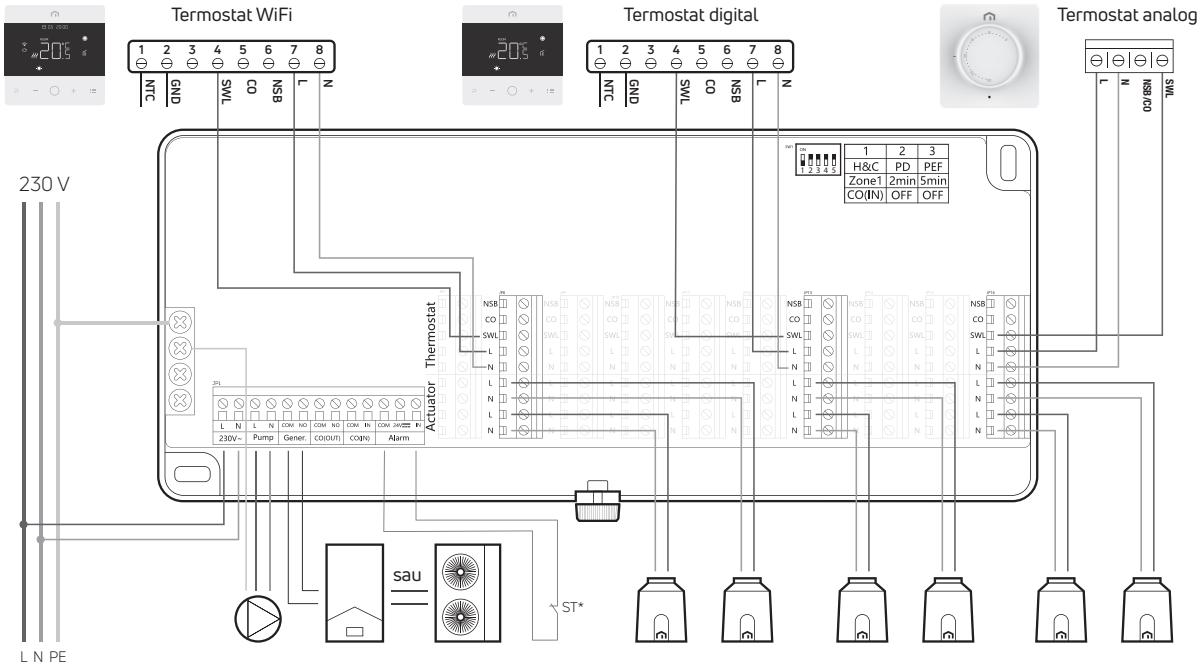

Toate tipurile de termostate UNISENZA conectate la modulul de comandă UNISENZA.
Sistemul funcționează numai pe încălzire fără funcție NSB, de aceea trebuie să conectați numai terminalele L, N și SWL ale fiecărui termostat la terminalul corespunzător al modulului de comandă.

8.2.2 Diagrama 2: Numai încălzire cu NSB cu termostat WiFi

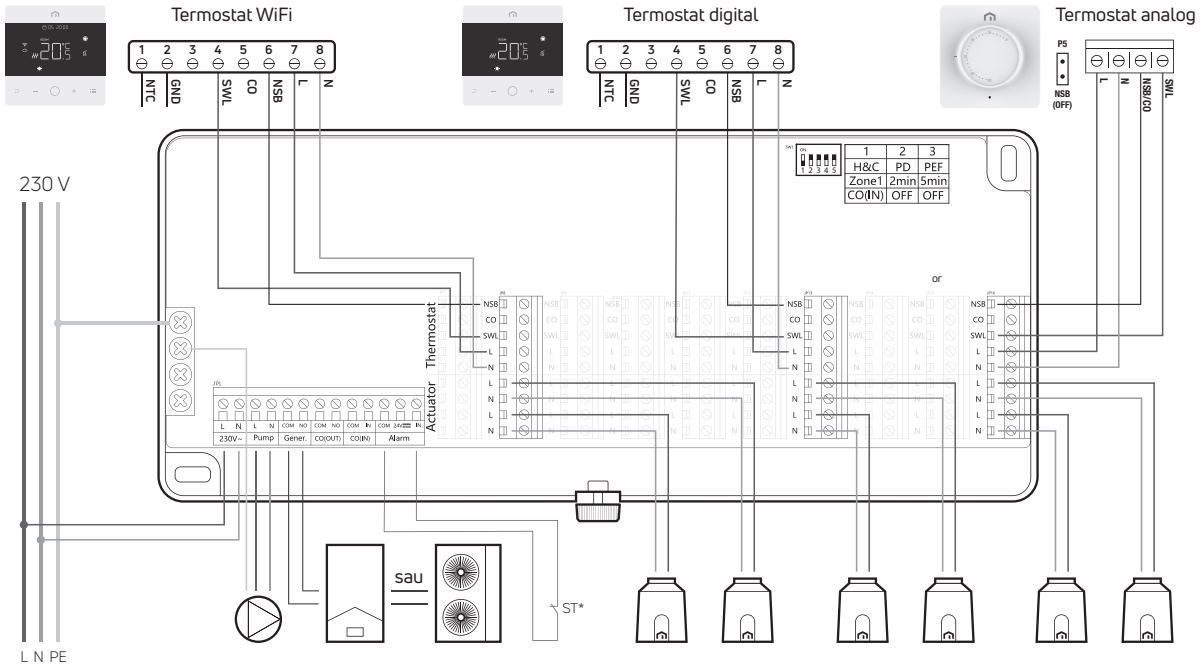

Un termostat WiFi UNISENZA, termostate digitale UNISENZA și analogice conectate la modulul de comandă UNISENZA.
Sistemul funcționează numai pe încălzire cu funcția NSB, de aceea trebuie să conectați terminalele L, N, NSB și SWL ale fiecărui termostat la terminalul corespunzător al modulului de comandă. Reglați termostatul WiFi UNISENZA și termostatul digital în modul program, aduceți jumperul termostatului analog UNISENZA în poziția OFF (OPRIT). Astfel, când termostatul WiFi este în modul confort, celelalte termostate vor fi, de asemenea, în modul confort (termostatul analog funcționează cu valoarea de referință a temperaturii reglată de la buton) și când termostatul WiFi este în modul eco, celelalte termostate vor fi în modul eco (termostatul analog funcționează cu 2 °C mai puțin decât valoarea de referință a temperaturii reglată de la buton).

RO

8.2.3 Schema 3: Numai încălzire cu NSB prin ceas extern

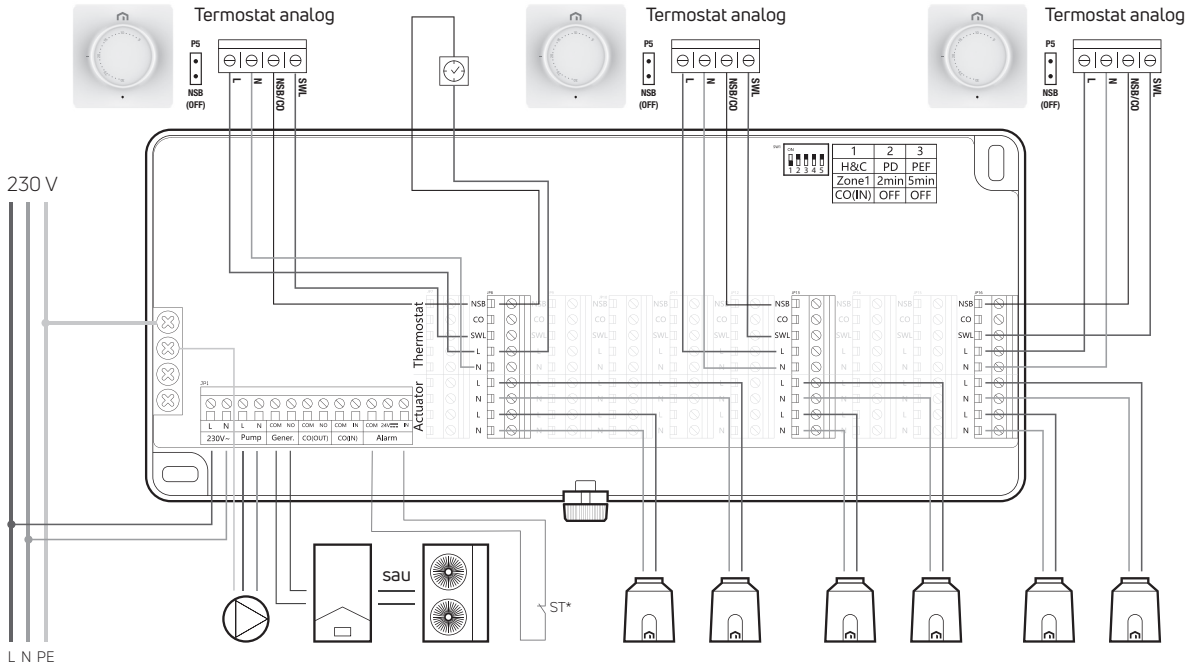

Numai termostatul analog UNISENZA conectat la modulul de comandă UNISENZA. Sistemul funcționează numai pe încălzire cu funcția NSB cu un ceas extern, de aceea trebuie să conectați terminalele L, N, NSB și SWL ale fiecărui termostat la terminalul corespunzător ale modulului de comandă. Conectați faza de la terminalul L al terminalului termostatului din modulul de comandă la terminalul com al ceasului extern și terminalul NSB al terminalului termostatului din modulul de comandă la terminalul com al ceasului extern.
Aduceți jumper termostatului analog UNISENZA în poziția OFF (OPRIT). În acest mod, când contactul ceasului extern este deschis (nu există curent electric pe NSB), termostatele analogice funcționează cu valoarea de referință a temperaturii reglată de la buton, iar când contactul ceasului extern este închis (tensiune pe NSB), termostatele analogice funcționează cu 2 °C mai puțin decât valoarea de referință a temperaturii reglată de la buton.

8.2.4 Schema 4: Numai încălzire cu toate termostatele WiFi

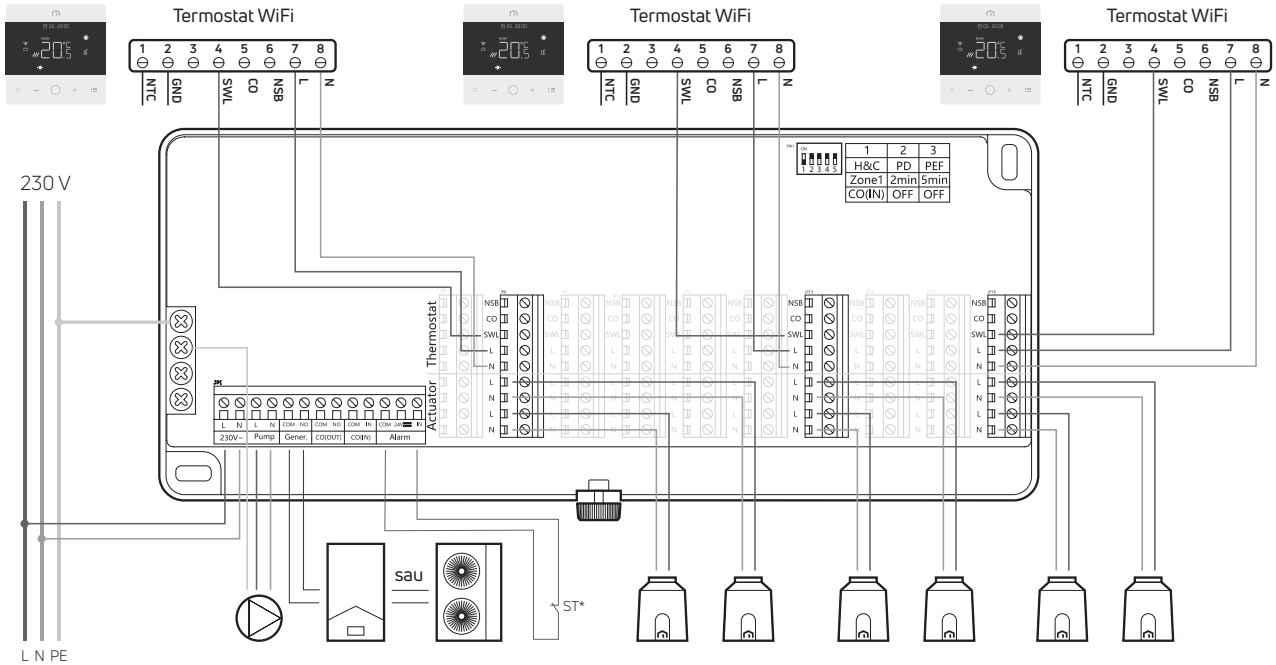

Numai termostatul WiFi UNISENZA conectat la modulul de comandă UNISENZA.
Sistemul funcționează numai pe încălzire fără funcție NSB, (fiecare termostat poate fi programat individual), de aceea trebuie să conectați numai terminalele L, N și SWL ale fiecărui termostat la terminalul corespunzător al modulului de comandă.

RO

8.2.5 Schema 5: Încălzire și răcire cu comutare prin termostate

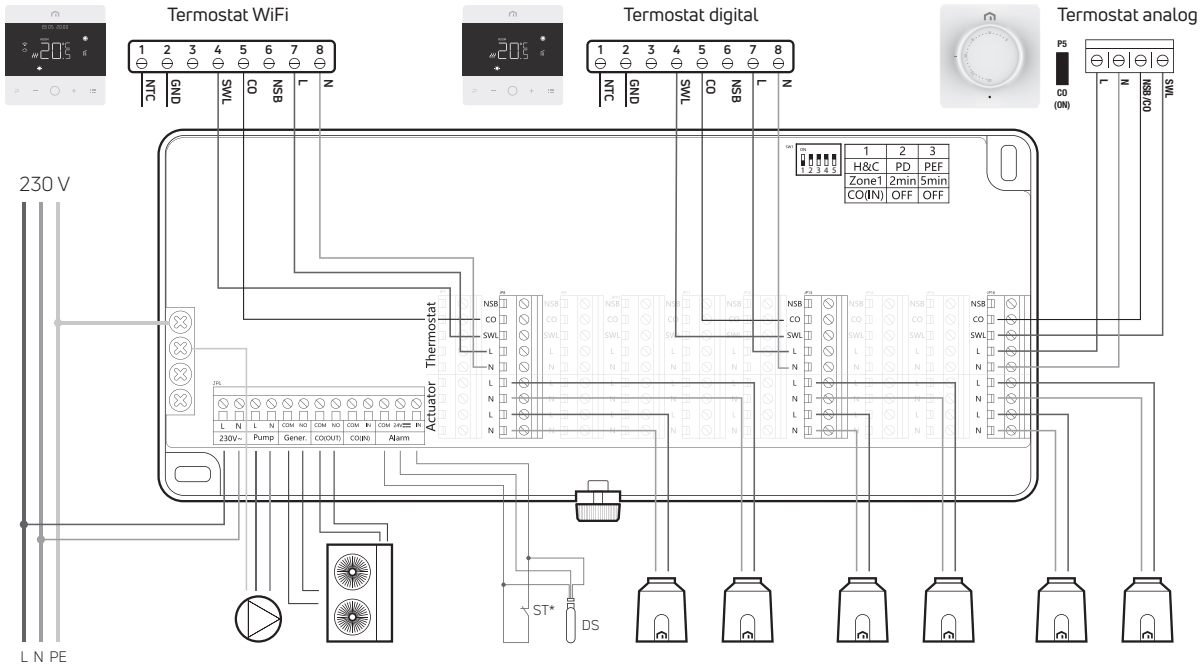

Termostate UNISENZA WiFi, digitale și analogice conectate la modulul de comandă UNISENZA.
Sistemul funcționează pe încălzire și răcire, de aceea trebuie să conectați terminalele L, N, CO și SWL ale fiecărui termostat la terminalul corespunzător al modulului de comandă. Aduceți jumperul termostatului analog UNISENZA în poziția ON (PORNIT) și comutatorul DIP 1 al modulului de comandă în poziția ON (PORNIT).
Astfel, atunci când un termostat trece de la încălzire la răcire, toate celelalte termostate și modulul de comandă se comută în modul de răcire. Este posibil să se comute întreg sistemul de la răcire la încălzire numai de la termostatul care a comutat pe răcire.
Conectați senzorul punctului de condens la intrarea alarmei modulului de comandă.

RO

8.2.6 Schema 6: Încălzire și răcire cu NSB prin termostatul WiFi și comutare prin termostate

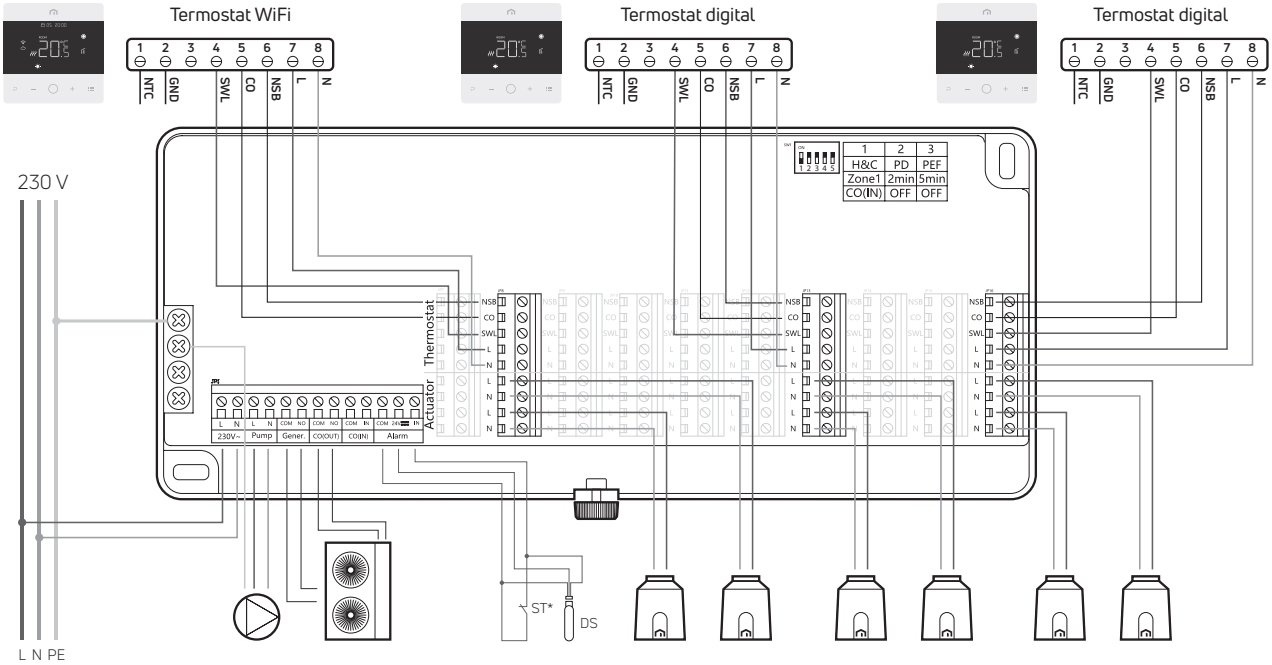

Un termostat WiFi UNISENZA și termostate digitale UNISENZA conectate la modulul de comandă UNISENZA.
Sistemul funcționează pe încălzire și răcire cu funcția NSB, de aceea trebuie să conectați terminalele L, N, NSB, CO și SWL ale fiecărui termostat la terminalul corespunzător al modulului de comandă.
Reglați termostatul WiFi UNISENZA și termostatul digital în modul program și comutatorul DIP 1 al modulului de comandă în poziția ON (PORNIT). Astfel, atunci când un termostat trece de la încălzire la răcire, toate celelalte termostate și modulul de comandă se comută în modul de răcire. Este posibil să se comute întreg sistemul de la răcire la încălzire numai de la termostatul care a comutat pe răcire.
În plus, când termostatul WiFi este în modul confort, celelalte termostate vor fi, de asemenea, în modul confort, iar când termostatul WiFi este în modul eco, celelalte termostate vor fi în modul eco.
Conectați senzorul punctului de condens la intrarea alarmei modulului de comandă.

RO

8.2.7 Schema 7: Încălzire și răcire cu comutare de la termostate sau de la modulul de comandă COin

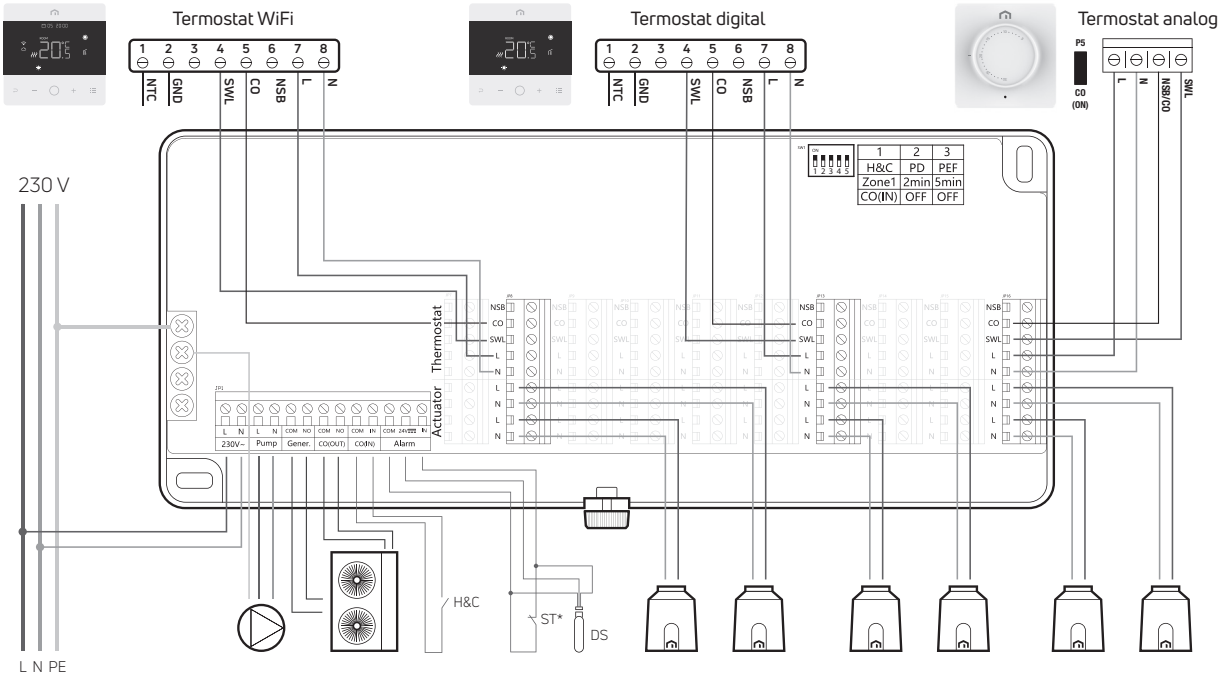

Termostate UNISENZA WiFi, digitale și analogice conectate la modulul de comandă UNISENZA.
Sistemul funcționează pe încălzire și răcire, de aceea trebuie să conectați terminalele L, N, CO și SWL ale fiecărui termostat la terminalul corespunzător al modulului de comandă. Aduceți jumperul termostatului analog UNISENZA în poziția ON (PORNIT) și comutatorul DIP 1 al modulului de comandă în poziția OFF (OPRIT). În acest fel, atunci când un termostat sau modulul de comandă (de la un comutator conectat la COin) trece de la încălzire la răcire, toate celelalte termostate și modulul de comandă se comută în modul de răcire.
Este posibil să se comute întreg sistemul de la răcire la încălzire numai de la dispozitivul (termostate sau modulul de comandă). care a comutat pe răcire.
Conectați senzorul punctului de condens la intrarea alarmei modulului de comandă.

RO

8.2.8 Schema 8: Încălzire și răcire cu NSB cu termostat WiFi și comutare de la termostate sau prin modulul de comandă COin

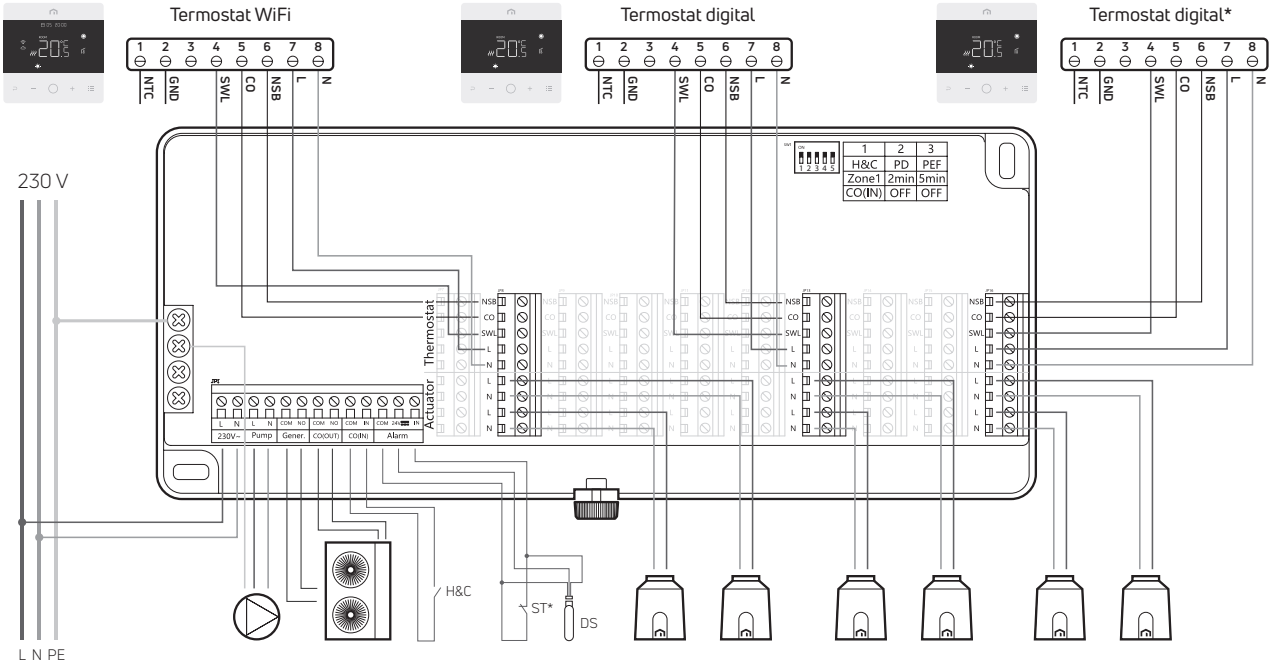

Un termostat WiFi UNISENZA și termostate digitale UNISENZA conectate la modulul de comandă UNISENZA.
Sistemul funcționează pe încălzire și răcire cu funcția NSB și un termostat digital* care funcționează numai pe încălzire.
Așadar, trebuie să conectați terminalele L, N, NSB, CO și SWL ale fiecărui termostat la terminalul corespunzător al modulului de comandă. Reglați termostatul WiFi UNISENZA și termostatul digital în modul program, comutatorul DIP 1 al modulului de comandă în poziția ON (PORNIT) și pentru termostatul*, care trebuie să funcționeze numai pe încălzire dezactivați funcția de răcire.
Astfel, când un termostat sau modulul de comandă (de la un comutator conectat la COin) trece de la încălzire la răcire, toate celelalte termostate și modulul de comandă se comută în modul de răcire, numai termostatul*, care trebuie să funcționeze în încălzire afișează pictograma soare care clipește și nu funcționează în modul de răcire.
Este posibil să se comute întreg sistemul de la răcire la încălzire numai de la dispozitivul (termostate sau modulul de comandă) care a comutat pe răcire.
În plus, când termostatul WiFi este în modul confort, celelalte termostate vor fi, de asemenea, în modul confort, iar când termostatul WiFi este în modul eco, celelalte termostate vor fi în modul eco.
Conectați senzorul punctului de condens la intrarea alarmei modulului de comandă.

RO

8.2.9 Schema 9: Încălzire și răcire cu toate termostatele WiFi și comutare cu termostate

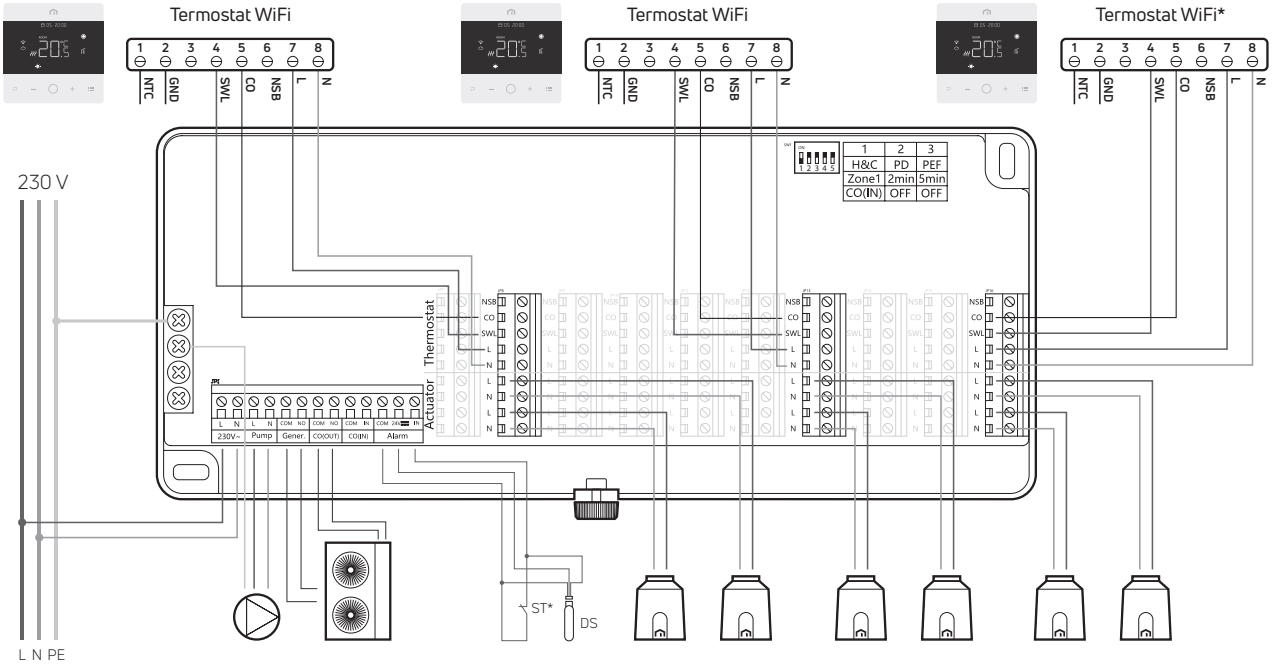

Numai termostatul WiFi UNISENZA conectat la modulul de comandă UNISENZA.
Sistemul funcționează pe încălzire și răcire fără funcția NSB (fiecare termostat poate fi programat individual) și cu un termostat WiFi* care funcționează numai pe încălzire. Așadar, trebuie să conectați terminalele L, N, CO și SWL ale fiecărui termostat la terminalul corespunzător al modulului de comandă.
Reglați comutatorul DIP 1 al modulului de comandă în poziția ON (PORNIT) și pentru termostatul* WiFi care trebuie să funcționeze numai pe încălzire dezactivați funcția de răcire. Astfel, când un termostat trece de la încălzire la răcire, toate celelalte termostate și modulul de comandă se comută în modul de răcire, numai termostatul*, care trebuie să funcționeze pe încălzire afișează pictograma soare care clipește și nu funcționează pe răcire. Este posibil să se comute întreg sistemul de la răcire la încălzire numai de la termostatul care a comutat pe răcire.
Conectați senzorul punctului de condens la intrarea alarmei modulului de comandă.

RO

8.2.10 Schema 10: Încălzire și răcire cu toate termostatele analogice și comutare numai de la modulul de comandă COin

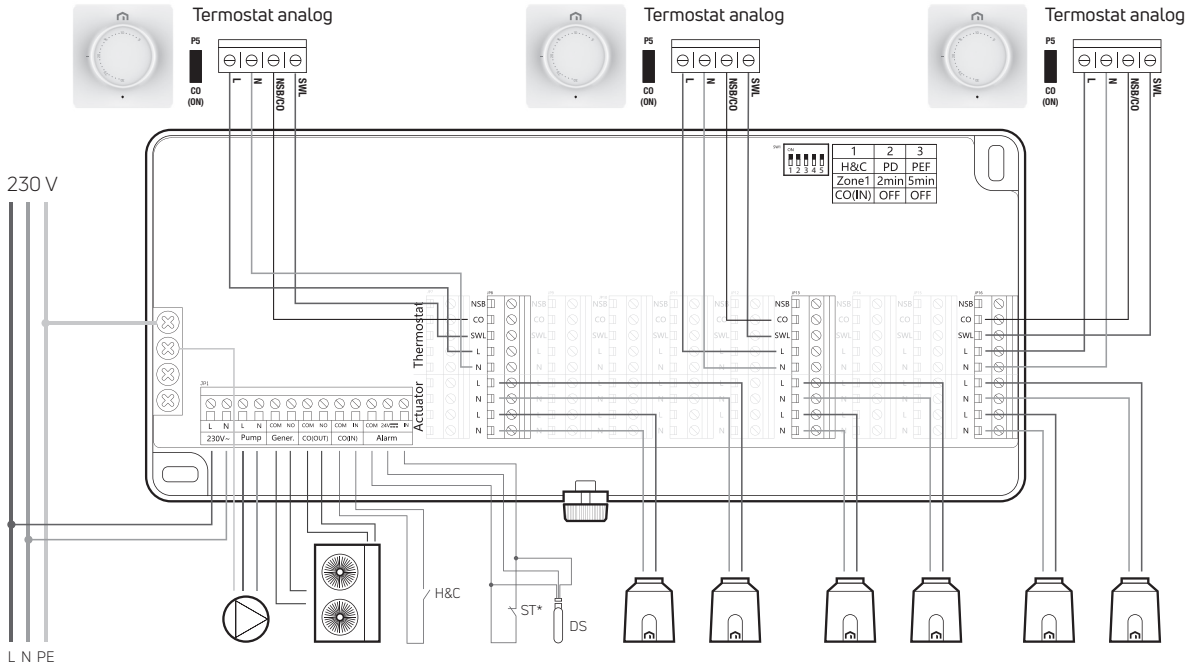

Numai termostate analogice UNISENZA conectate la modulul de comandă UNISENZA.
Sistemul funcționează pe încălzire și răcire, de aceea trebuie să conectați terminalele L, N, CO și SWL ale fiecărui termostat la terminalul corespunzător al modulului de comandă. Aduceți jumperul termostatului analog UNISENZA în poziția ON (PORNIT) și comutatorul DIP 1 al modulului de comandă în poziția OFF (OPRIT).
În acest fel, atunci când modulul de comandă (de la un comutator conectat la COin) trece de la încălzire la răcire, toate celelalte termostate analogice și modulul de comandă se comută în modul de răcire.
Este posibil să se comute întreg sistemul de la răcire la încălzire numai de la modulul de comandă.
Conectați senzorul punctului de condens la intrarea alarmei modulului de comandă.

RO

9 APLICAREA DIRECTIVEI DEEE - DIRECTIVA 2012/19 / UE

Simbolul de pubelă barată cu o cruce indică faptul că în Uniunea Europeană toate produsele electrice și electronice trebuie colectate separat de alte deșeuri la sfârșitul duratei lor de viață.
Nu eliminați acest echipament împreună cu deșeurile municipale nesortate. Predați echipamentul la un centru de colectare a deșeurilor electrice și electronice sau returnați-l vânzătorului când cumpărați un echipament nou echivalent. Colectarea separată adecvată a echipamentului pentru a începe reciclarea ulterioară, tratarea și eliminarea compatibilă cu mediul contribuie la evitarea posibilelor efecte negative asupra mediului și sănătății cauzate de prezența substanțelor periculoase în echipamentele electrice și electronice și ca urmare a unei eliminări incorecte sau a utilizării necorespunzătoare a aceluiași echipament ori a unor componente ale acestuia; colectarea separată favorizează, de asemenea, reciclarea materialelor care intră în componența echipamentului.
Legislația actuală prevede sancțiuni în cazul eliminării ilegale a produsului.

09.2022_Rev.0_RO_CDT/LP

O MARCĂ A PURMO GROUP
Bulevardi 46
P.O. Box 115
FI-00121 Helsinki
Finlanda
www.purmogroup.com

Acest document a fost elaborat cu cea mai mare grijă. Nicio parte din acest document nu poate fi reprodusă fără acordul explicit, în scris, al Purmo Group. Purmo Group nu își asumă responsabilitatea pentru niciun fel de inexactități sau consecințe rezultate din utilizarea sau utilizarea necorespunzătoare a informațiilor conținute în prezentul document.