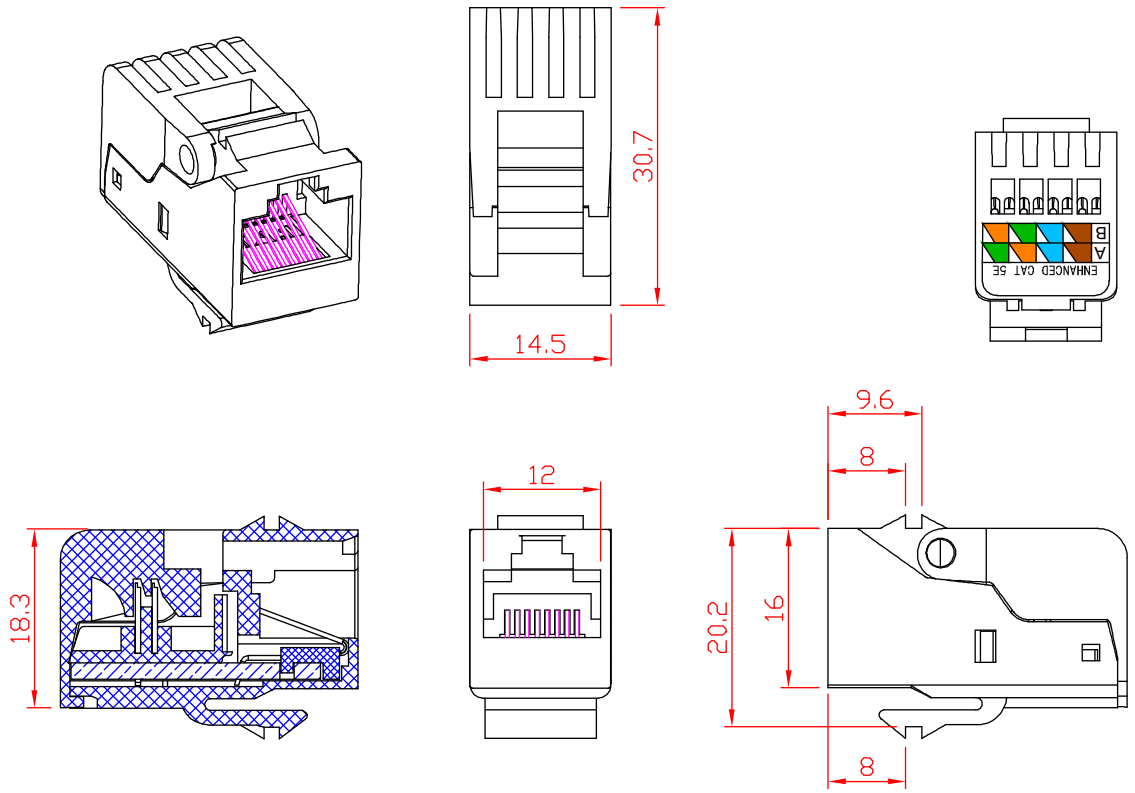

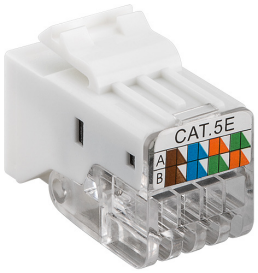

Keystone Modul RJ45 CAT 5e, UTP, 100 MHz

- CAT-5e-RJ45-Buchsen sind TIA 568A/B farbkodiert
- geeignet fur Power over Ethernet (PoE+) gemäß IEEE 802.3 at
- für Massivdraht 0,48 - 0,55 mm, nicht geeignet für Litzendraht

Anschlüsse:	RJ45-Buchse (8P8C) Klemmleiste für LSA Montag
Material Gehäuse:	ABS, PC
Material Kontakte:	Phosphor-Bronze
Schirmungsklasse:	UTP
Spezifikation:	CAT 5e
Max. Bandbreite:	100 MHz
Kontaktwiderstand:	100 mΩ max.
Isolationswiderstand:	1000 MΩ min. @ 500 V ⎓
Spannungsfestigkeit:	750 V ∼ RMS 60 Hz, 1 min
Nennspannung:	125 V ∼ RMS
Nennstrom:	1,5 A
Dauerhaftigkeit Steckverbindung:	RJ45: 750x min. Klemmleiste: 200x min.
AWG:	23 - 26
Anwendbarer Kabeldurchmesser:	5,0 - 9,0 mm
Betriebstemeratur:	-20°C bis +85°C

Keystone module RJ45 CAT 5e, UTP, 100 MHz

- CAT 5e RJ45 jack sockets are TIA 568A/B colour-coded
- suitable for Power over Ethernet (PoE) according to IEEE 802.3 af
- for solid wires 0.48 - 0.55 mm, not suitable for stranded wires

Connectors:	*RJ45 female (8P8C)* *Terminal strip for IDC connectors*
Material housing:	*ABS, PC*
Material contacts:	*Phosphor Bronze*
Shielding class:	*UTP*
Specification:	*CAT 5e*
Max. bandwidth:	*100 MHz*
Contact resistance:	*100 mΩ max.*
Insulation resistance:	*1000 MΩ min. @ 500 V ⎓*
Dielectric strength:	*750 V ∼ RMS 60 Hz, 1 min*
Rated voltage:	*125 V ∼ RMS*
Rated current:	*1.5 A*
Durability plug connection:	*RJ45: 750x min.* *IDC: 200x min.*
AWG:	*23 - 26*
Applicable cable diameter:	*5.0 - 9.0 mm*
Operating temperature:	*-20°C to +85°C*

Änderungen			Datum	Name
Datum	Name	gez.:	25.07.2022	ir
		gepr.:	25.07.2022	aw
		Norm:		
		Änderungen vorbehalten / *Subject to change*		

Bezeichnung
NET Keystone CAT 5e UTP Toolless

Blatt
1/1

Zeichnungs-Nr.:
95739

von