

Easy Waves - C260E

Cu Easy Waves de la BaByliss, veţi crea bucle ultra-moderne, potrivire pentru toate look-urile: de la stilul elegant şi sofisticat al starurilor hollywoodiene, până la stilul hippi şic sau rebel, mai natural şi dezinvolt.

Înainte de a utiliza aparatul, citiţi cu atenţie instrucţiunile de siguranţă.

CARACTERISTICILE PRODUSULUI

1. 3 tuburi de încălzire, cu înveliş din ceramică de titan - dimensiunile tubului 15,8 x 130,5 mm
2. Selector de temperatură - 3 trepte: 160-180-200 °C
3. Buton ON-OFF (pornire-oprire)
4. Indicator luminos de funcţionare (LED)
5. Capăt izolant
6. Cablu rotativ
7. Înveliş izolant termorezistent

UTILIZARE

La prima utilizare a aparatului, este posibil să resimţiţi o uşoară emisie de fum şi un miros specific: acest lucru este normal şi va dispărea la următoarea utilizare.

• Băgaţi ondulatorul în priză şi apăsaţi butonul ON-OFF. Indicatorul luminos se va aprinde şi va pâlpâi.

• Selecţionaţi temperatura dorită, folosind selectorul de temperatură. În general, pentru părul moale, decolorat şi/sau sensibil, vă recomandăm să alegeţi o temperatură mai joasă, iar pentru părul ondulat, des şi/sau dificil de coafat, o temperatură mai ridicată. Având în vedere că fiecare tip de păr este diferit, vă recomandăm să utilizaţi poziţia « I » pentru prima utilizare. La utilizările următoare, puteţi creşte treptat temperatura dacă este nevoie. Pentru aproximaţie, consultaţi tabelul de mai jos.

Temperatură	Tip de păr
I 160°C	Păr moale, decolorat şi/sau sensibil
II 180°C	Păr normal, vopsit şi/sau ondulat
III 200°C	Păr des şi/sau ondulat

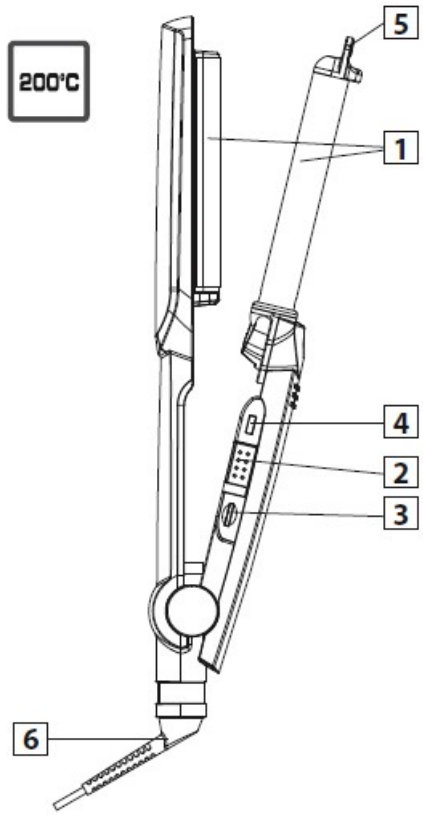

• Lăsaţi placa să se încălzească aproximativ un minut. Atunci când temperatura selecţionată este atinsă, indicatorul roşu va înceta să mai pâlpâie.

Câteva sfaturi înainte de a începe:

- Pentru rezultate optime, folosiţi Easy Waves pe părul drept sau îndreptat în prealabil.

- Pentru o coafură mai lejeră şi naturală pentru părul de lungime medie sau lung, începeţi să creaţi buclele de deasupra urechii.

- Pentru un plus de volum, începeţi să creaţi bucle direct de la rădăcină (evitând în acelaşi timp să apropiaţi prea mult aparatul de scalp).

Atenţie! În cursul fiecărei apăsări a aparatului pe păr, este posibil să auziţi o pocnitură şi să resimţiţi fum. Nu vă îngrijoraţi, aceasta se poate datora evaporării de sebum sau poate fi cauzată de resturi de produse rămase în păr (nelimpezirea corectă a părului, resturi de fixativ, ...) sau excesului de apă are se evaporă de pe păr.

• Folosiţi Easy Waves pe părul uscat.
• Descâlciţi părul.
• Alegeţi o şuviţă de păr şi introduceţi-o între plăci.
• Închideţi ondulatorul pe şuviţă, apăsând uşor câteva secunde, în funcţie de natura părului.
• Eliberaţi şi repetaţi gestul pe toată lungimea şuviţei, închizând ondulatorul pe ultima buclă obţinută, pentru un rezultat mai armonios şi pentru a evita buclele inegale.
• Lucraţi întotdeauna dinspre rădăcină înspre vârfuri.
• Vă sfătuim să folosiţi ondulatorul cu partea ce conţine cele 2 tuburi de încălzire îndreptată spre exterior. De asemenea, este mai uşor să vedeţi locul exact unde trebuie să apăsaţi ondulatorul pe şuviţă.
• Înainte de a-l manipula, lăsaţi părul să se răcească.
• Aşezaţi buclele cu degetele şi fixaţi-le cu ajutorul unui strat subţire de fixativ sau puţină spumă, însă nu periaţi părul în niciun caz.
• După utilizare, apăsaţi pe butonul ON-OFF şi scoateţi aparatul din priză. Lăsaţi-l să se răcească înainte de a-l depozita.

CURĂŢARE ŞI ÎNTREŢINERE

După c a fost scos din priză, ondulatorul poate fi şters cu ajutorul unei câ Asiguraţi-vă că este perfect uscat înainte de a-l băga iarăşi în priză

IB008013