ATTIX 961-01
ATTIX 963-21 ED XC
ATTIX 965-21 SD XC
Operating instructions

107401235 F (01. 2022)

Nilfisk®

Cuprins

RO

1 Indicaţii de siguranţă importante 2

2 Descriere
2.1 Elemente de deservire 6
2.2 Câmpul de comandă 7

3 Înainte de punerea în funcţiune
3.1 Asamblarea aparatului 8
3.1.1 Scoaterea accesoriilor [1] din ambalaj 8
3.1.2 Fixarea suportului tubului de aspiraţie la tubul de aspiraţie [1] 8
3.1.3 Introducerea sacului de filtrare (ATTIX 961-01) 9
3.1.4 Introducerea sacului pentru îndepărtarea impurităţilor (ATTIX 965-21 SD XC) 10
3.1.5 Introducerea sacului pentru îndepărtarea impurităţilor (ATTIX 963-21 ED XC) 11

4 Deservire/ Funcţionare
4.1 Racorduri 12
4.1.1 Racordarea furtunului de aspiraţie 12
4.1.2 Racordul electric 12
4.2 Conectaţi aparatul 12
4.2.1 Comutatorul ” I-0-II ” [1] 12
4.2.2 Comutatorul „ auto-0-I “ [1] 12
4.2.3 Reglarea puterii de aspiraţie [1] 13
4.2.4 Funcţionare Auto-On/Off – Poziţia comutatorului ”auto” [1] 13
4.3 Curăţarea elementului de filtrare 14
4.3.1 Curăţarea elementului de filtrare " Push & Clean " (ATTIX 961-01) 14
4.3.2 Curăţarea elementului de filtrare " XtremeClean " (ATTIX 963-21 ED XC, ATTIX 965-21 SD XC) 14

5 Domenii de utilizare şi metode de lucru
5.1 Tehnici de lucru 15
5.1.1 Aspiraţia substanţelor uscate 15
5.1.2 Aspirarea de lichide 15

6 După lucrul cu aparatul
6.1 Deconectarea şi păstrarea aparatului 16

7 Întreţinere
7.1 Plan de întreţinere 17
7.2 Lucrări de întreţinere 18
7.2.1 Golirea recipientului de impurităţi (ATTIX 961-01) 18
7.2.2 Golirea recipientului de impurităţi (ATTIX 965-21 SD XC) 19
7.2.3 Înlocuirea sacului de filtrare (ATTIX 961-01) 20
7.2.4 Înlocuirea sacului pentru îndepărtarea impurităţilor (ATTIX 965-21 SD XC) 21
7.2.5 Înlocuirea sacului pentru îndepărtarea impurităţilor (ATTIX 963-21 ED XC) 22
7.2.6 Înlocuirea elementului de filtrare 23

8 Remedierea deranjamentelor 24

9 Altele
9.1 Predarea aparatului la un centru de revalorificare 25
9.2 Garanţia pentru produse 25
9.3 Verificări periodice 25
9.4 Date tehnice 26
9.5 Accesorii suplimentare 26

Declaraţie de conformitate 27

[1] Accesorii speciale/ Variante de model

Traducerea Manualului de utilizare original

(RO) 1 Indicaţii importante de siguranţă

Marcarea indicaţiilor de siguranţă

Înainte de a pune în funcţiune aparatul citiţi neapărat acest document şi păstraţi-l la îndemână.

	PERICOL
	Pericol care conduce direct la răni grave şi ireversibile sau la moarte.

	AVERTIZARE
	Pericol care poate conduce la răni grave sau la moarte.

	ATENŢIE
	Pericol care poate conduce la răni uşoare sau daune materiale.

Aparatul
- are voie să fie utilizat numai de persoane, care sunt instruite în manipularea lui şi care au fost însărcinate în mod expres cu deservirea lui
- are voie să fie exploatat numai sub supraveghere
- Acest aparat nu este conceput pentru a fi utilizat de către persoane (inclusiv copii) cu capacităţi fizice, senzoriale şi mentale reduse sau care sunt lipsite de experienţă sau nu posedă cunoştinţele necesare.
- Supravegheaţi copiii pentru a vă asigura că aceştia nu se joacă cu aparatul.

1. Trebuie exclus orice mod de lucru care prejudiciază siguranţa.
2. Nu trebuie aspirat fără filtru.
3. În următoarele situaţii trebuie deconectat aparatul şi trebuie scos ştecherul din priză:
   - înainte de curăţarea şi întreţinerea aparatului
   - înaintea înlocuirii de piese
   - în cazul apariţiei de spumă sau scurgerii de lichid

Exploatarea aparatului este supusă dispoziţiilor naţionale în vigoare.

În afară de instrucţiunile de funcţionare şi regulile obligatorii, în vigoare în ţara unde se utilizează aparatul, pentru prevenirea accidentelor trebuie respectate şi regulile tehnice de specialitate recunoscute pentru un lucru în siguranţă şi corespunzător.

[1)] Accesorii speciale/ Variante de model
Traducerea Manualului de utilizare original

RO

Scopul de utilizare al aparatului

Aparatele descrise în aceste instrucţiuni de funcţionare sunt adecvate
- pentru utilizarea profesională, de ex. în hoteluri, şcoli, spitale, fabrici, magazine, birouri şi unităţi comerciale închiriate.

Cu ATTIX 963-21 ED XC nu au voie să fie aspirate lichide.

Orice altă utilizare este valabilă ca nefiind conformă cu scopul aparatului. Producătorul nu răspunde de daunele care rezultă de aici. Utilizarea conform scopului include şi respectarea condiţiilor prescrise de funcţionare, de întreţinere şi de reparaţie.

Transport

1. Înainte de transport închideţi toate dispozitivele de blocare ale recipientului de impurităţi.
2. Nu răsturnaţi aparatul dacă în recipientul de impurităţi se află lichid.
3. Nu ridicaţi aparatul cu cârlige de macara.

Depozitare

1. Depozitaţi aparatul uscat şi protejat contra îngheţului.

Racord electric

1. Racordaţi aparatul printr-un întrerupător de protecţie contra tensiunilor periculoase.
2. Alegeţi ordonarea pieselor care conduc curentului electric (priza, ştecherul şi cuplajele) şi pozarea cablului prelungitor astfel încât să se menţină clasa de protecţie.
3. Ştecherul şi cuplajele de la cablurile de racordare la reţea trebuie să fie etanşe la apă.

Cablul prelungitor

1. Utilizaţi ca cablu prelungitor numai modelul menţionat de producător sau un model de calitate mai mare.
2. Aveţi în vedere secţiunea minimă a cablului:

Lungime cablu	Secţiune	
	< 16 A	< 25 A
până la 20 m	1,5 mm^2	2,5 mm^2
20 până la 50 m	2,5 mm^2	4,0 mm^2

[1] Accesorii speciale/ Variante de model

(RO) Pericole

Sistemul electric

PERICOL

Electrocutare datorită cablului de racordare la reţea defect.

Atingerea unui cablu de racordare la reţea defect poate conduce la răni grave sau mortale.

1. Nu deterioraţi cablul de racordare la reţea (de ex. prin călcare, smulgere, strivire).
2. Verificaţi cablul de racordare la reţea periodic în privinţa deteriorărilor (de ex. fisurare, îmbătrânirea materialelor).
3. Cablul de racordare la reţea defect trebuie înlocuit, înainte de reutilizarea aparatului, de către service-ul Nilfisk sau de un electrician specialist.

PERICOL

Piese conducătoare de tensiune în partea superioară a aspiratorului.

Contactul cu piesele conducătoare de tensiune conduce la răni grave sau mortale.

1. Nu stropiţi niciodată cu apă partea superioară a aspiratorului.

ATENŢIE

Descriere [1)]

Conform scopului, au voie să fie racordate numai scule electrice verificate tehnic în privinţa prafului.

1. Înainte de rotirea pe poziţia comutatorului ”auto” trebuie avut în vedere ca scula electrică racordată să fie deconectată.

ATENŢIE

Deterioare datorită tensiunii neadecvate a reţelei.

Aparatul poate fi deteriorat dacă este racordat la o tensiune neadecvată a reţelei.

1. Verificaţi dacă tensiunea indicată pe plăcuţa cu date constructive coincide cu tensiunea reţelei locale.

[1)] Accesorii speciale/ Variante de model

RO

Aspirarea de lichide

ATENŢIE

Aspirarea de lichide.

Datorită modelului constructiv, aparatele cu recipient decantor (SD) nu dispun de o supraveghere automată a nivelului de umplere. Există pericolul deteriorării aparatului prin supraumplere sau de daune prin scurgerea lichidului aspirat.

1. Nu aspiraţi o dată mai mult de 40 litri.
2. Deconectaţi aspiratorul şi goliţi recipientul de impurităţi.

Materiale de aspirat

AVERTIZARE

Materiale periculoase.

Aspirarea de materiale periculoase poate conduce la răni grave sau mortale.

1. Următoarele materiale nu au voie să fie aspirate:
   - pulberi nocive
   - materiale fierbinţi (ţigări incandescente, cenuşă fierbinte ş.a.m.d.)
   - lichide inflamabile, explozive, agresive (de ex. benzină, solvenţi, acizi, leşii ş.a.m.d.)
   - pulberi inflamabile, explozive (de ex. pulbere de magneziu, de aluminiu ş.a.m.d.)

Piese de schimb şi accesorii

ATENŢIE

Piese de schimb şi accesorii.

Utilizarea de piese de schimb şi accesorii neoriginale poate prejudicia siguranţa aparatului.

1. Utilizaţi numai piese de schimb şi accesorii de la Nilfisk.
2. Utilizaţi numai periile livrate cu aparatul sau periile specificate în instrucţiunile de funcţionare.

Golirea recipientului de impurităţi

ATENŢIE

Materiale de aspirat poluante.

Materialele de aspirat pot reprezenta un pericol pentru mediul înconjurător.

1. Îndepărtaţi materialul de aspirat conform dispoziţiilor legale.

[1] Accesorii speciale/ Variante de model

(RO) 2 Descriere

2.1 Elemente de deservire

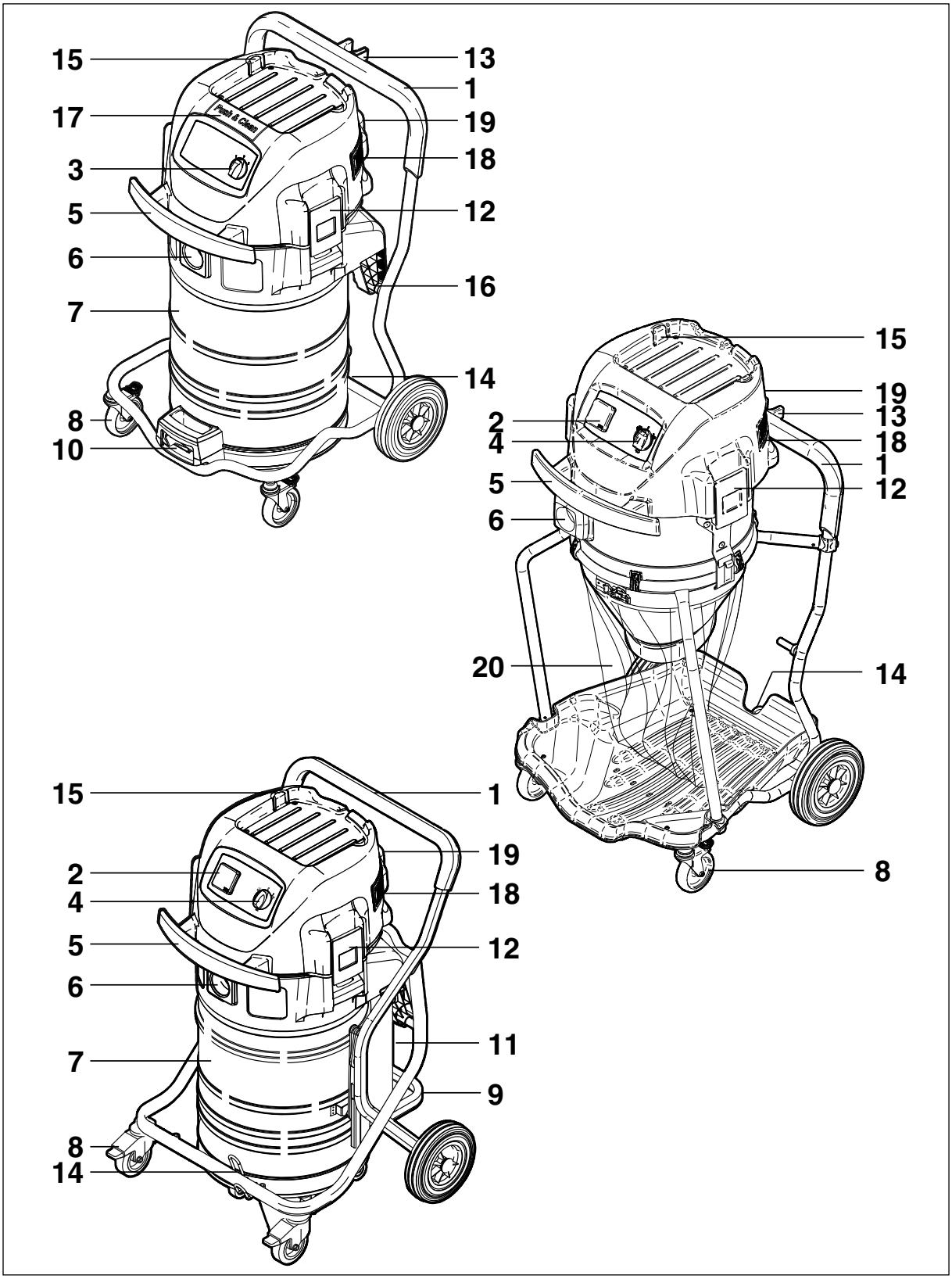

[1] Accesorii speciale/ Variante de model
Traducerea Manualului de utilizare original

RO

1 Mâner de împingere
2 Priza pentru aparate [1)]
3 Comutatorul aparatului I-0-II [1)]
4 Comutatorul aparatului auto-0-I cu reglarea puterii de aspiraţie [1)]
5 Suport de înfăşurare a cablului de racordare
6 Fiting de admisie
7 Recipient de impurităţi
8 Rolă de ghidare cu frână de blocare
9 Braţ rabatabil pentru aşezarea recipientului de impurităţi [1)]
10 Mâner pentru golirea recipientului de impurităţi [1)]
11 Mâner pentru scoaterea recipientului de impurităţi [1)]
12 Clemă de închidere
13 Suport pentru tubul de aspiraţie [1)]
14 Suport pentru duza de podele [1)]
15 Suport pentru accesorii
16 Dispozitive de blocare şi şarniere basculante pentru recipientul de impurităţi [1)]
17 Buton de acţionare pentru curăţarea filtrului [1)]
18 Orificiu de aspiraţie pentru aer proaspăr
19 Orificiu de purjare pentru aerul uzat
20 Sac pentru îndepărtarea impurităţilor

2.2 Câmpul de comandă

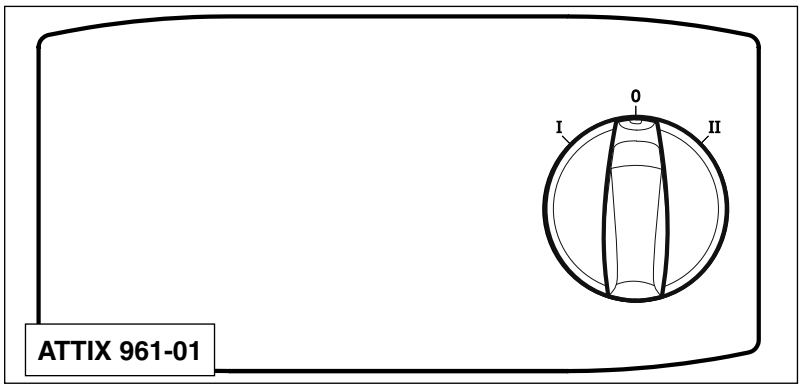

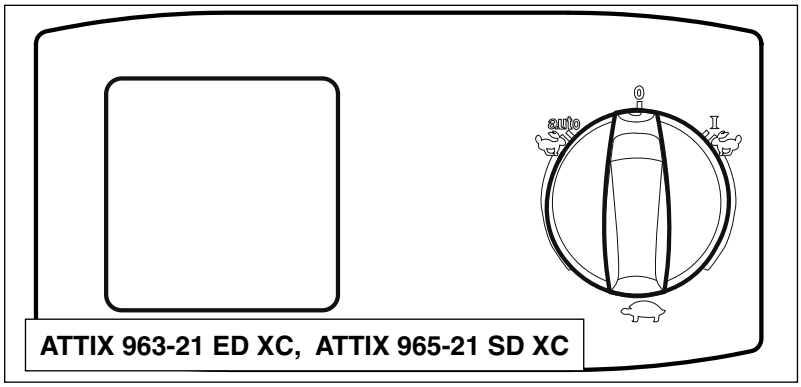

[1)] Accesorii speciale/ Variante de model

(RO) 3 Înainte de punerea în funcţiune

3.1 Asamblarea aparatului

3.1.1 Scoaterea accesoriilor [1] din ambalaj

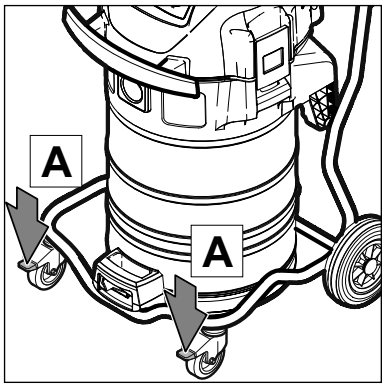

1. Scoateţi aparatul şi accesoriile din ambalaj.
2. Ştecherul de racordare la reţea nu are voie să fie introdus încă în priză.
3. Fixaţi frânele de blocare (A) la ambele role de ghidare.

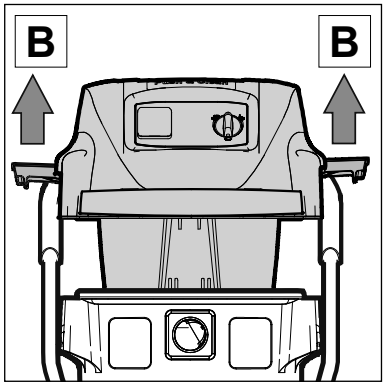

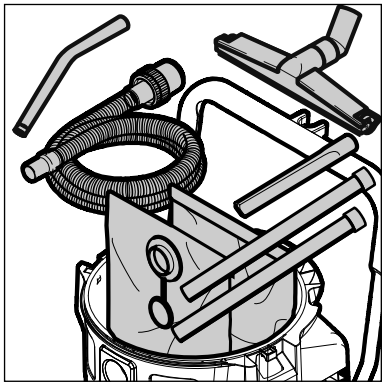

4. Deschideţi clemele de închidere (B) şi îndepărtaţi partea superioară a aspiratorului.
5. Scoateţi piesele accesorii [1] din recipientul de impurităţi şi din ambalaj.

3.1.2 Fixarea suportului tubului de aspiraţie la tubul de aspiraţie [1]

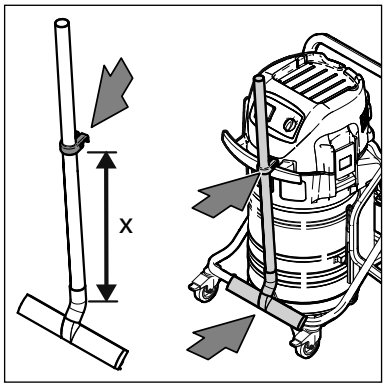

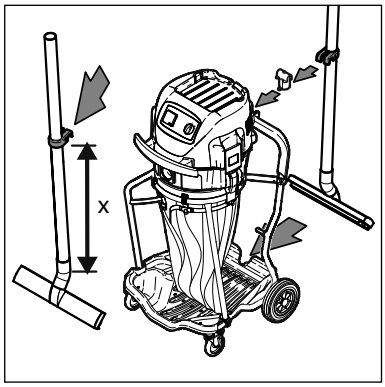

1. Fixaţi suportul tubului de aspiraţie la tubul de aspiraţie.

Diametru accesoriu mm	Distanţă (x) de la articulaţia rotativă la duza de podele cm
38	52
50	47

[1] Accesorii speciale/ Variante de model

RO

3.1.3 Introducerea sacului de filtrare (ATTIX 961-01)

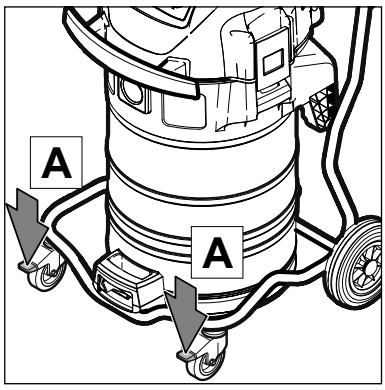

1. Ştecherul de racordare la reţea nu are voie să fie întrodus încă în priză.
2. Fixaţi frânele de blocare (A) la ambele role de ghidare.

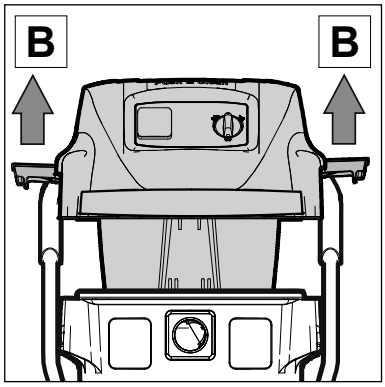

3. Deschideţi clemele de închidere (B) şi îndepărtaţi partea superioară a aspiratorului.

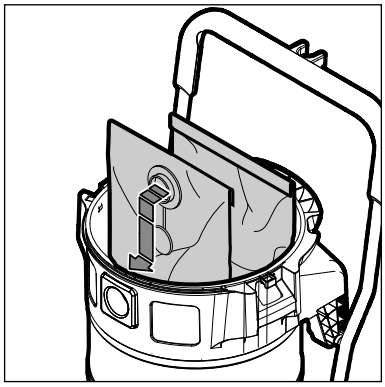

4. Introduceţi sacul de filtrare (C) în recipientul de impurităţi.

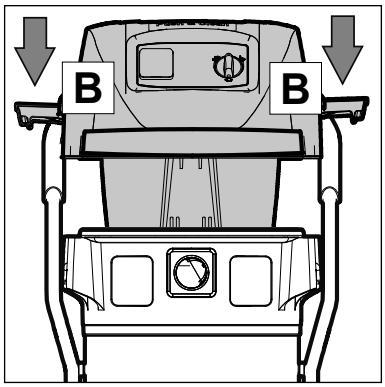

5. Aşezaţi la loc partea superioară a aspiratorului.
6. Închideţi clemele de închidere (B). Aveţi în vedere poziţionarea corectă a clemelor de închidere.

[1] Accesorii speciale/ Variante de model

RO

3.1.4 Introducerea sacului pentru îndepărtarea impurităţilor (ATTIX 965-21 SD XC)

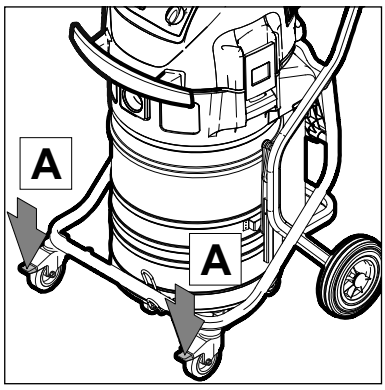

1. Ştecherul de racordare la reţea nu are voie să fie întrodus încă în priză.
2. Fixaţi frânele de blocare (A) la ambele role de ghidare.

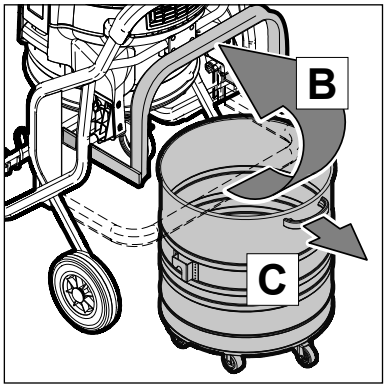

3. Rabataţi în sus braţul (B).
4. Scoateţi recipientul de impurităţi cu mânerul (C) din cadrul de rulare.

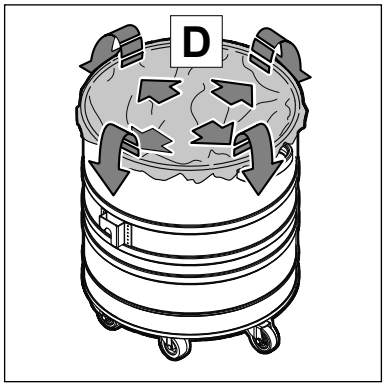

5. Introduceţi sacul pentru îndepărtarea impurităţilor (D) în recipientul de impurităţi.
6. Îndoiţi marginea superioară a sacului pentru îndepărtarea impurităţilor peste marginea recipientului de impurităţi.

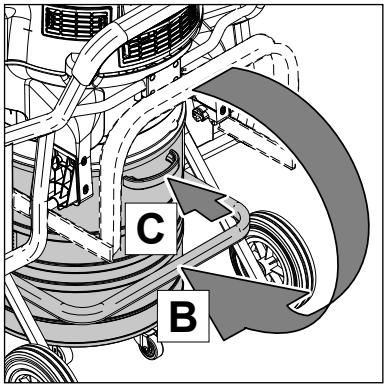

7. Împingeţi recipientul de impurităţi (C) până la refuz în cadrul de rulare.
8. Rabataţi braţul (B) uşor în jos.

[1)] Accesorii speciale/ Variante de model

RO

3.1.5 Introducerea sacului pentru îndepărtarea impurităţilor (ATTIX 963-21 ED XC)

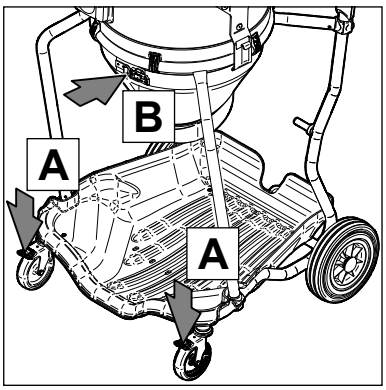

1. Ştecherul de racordare la reţea nu are voie să fie întrodus încă într-o priză.
2. Fixaţi frânele de blocare (A) la ambele role de ghidare.
3. Desfaceţi inelul de strângere (B).

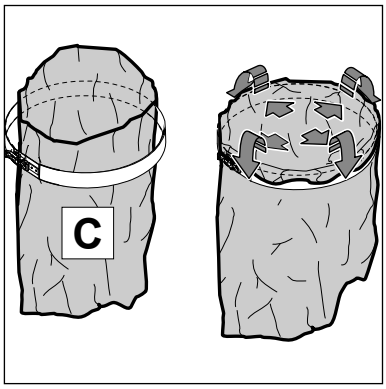

4. Introduceţi sacul pentru îndepărtarea impurităţilor (C) în inelul de strângere.
5. Îndoiţi marginea superioară a sacului pentru îndepărtarea impurităţilor peste inelul de strângere.

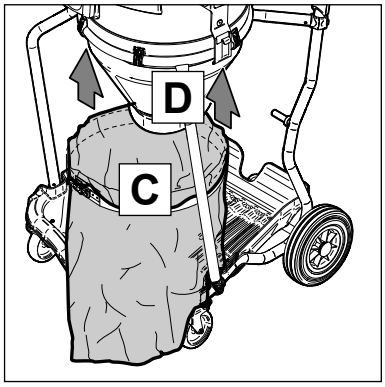

6. Împingeţi sacul pentru îndepărtarea impurităţilor (C) pe recipientul de umplere a sacului (D).

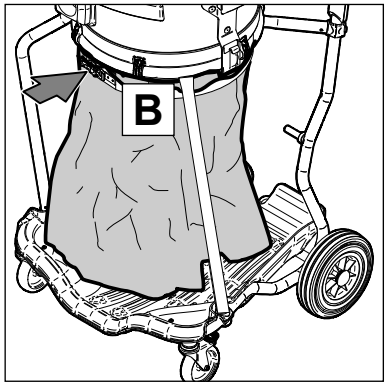

7. Închideţi inelul de strângere (B).

[1] Accesorii speciale/ Variante de model

(RO) 4 Deservire/ Funcţionare

4.1 Racorduri
4.1.1 Racordarea furtunului de aspiraţie

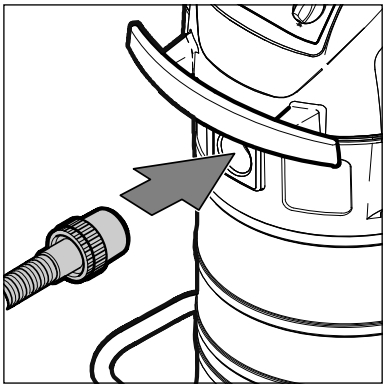

1. Racordarea furtunului de aspiraţie la aspirator.

4.1.2 Racordul electric

Tensiunea de exploatare indicată pe plăcuţa cu date constructive trebuie să coincidă cu tensiunea reţelei electrice.

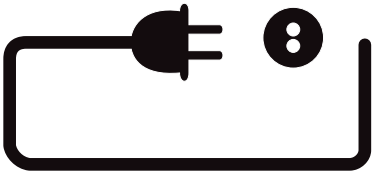

1. Aveţi în vedere ca aspiratorul să fie deconectat.
2. Introduceţi ştecherul cablului de racordare într-o priză cu contact de protecţie, instalată regulamentar.

4.2 Conectaţi aparatul
4.2.1 Comutatorul ” I-0-II ” [1)]

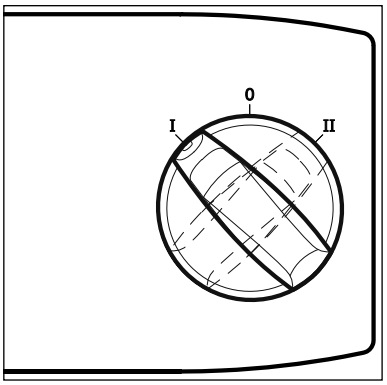

Poziţie comutator	Funcţie
I	Putere de aspiraţie redusă
0	Oprit
II	Putere maximă de aspiraţie

4.2.2 Comutatorul „ auto-0-I “ [1)]

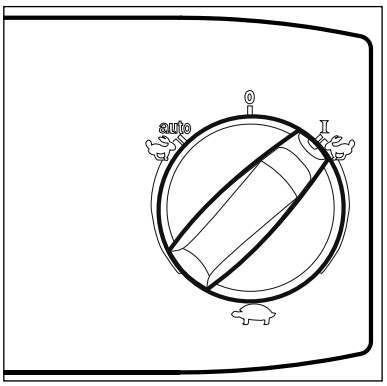

Poziţie comutator	Funcţie
I	Putere maximă de aspiraţie

[1)] Accesorii speciale/ Variante de model
Traducerea Manualului de utilizare original

RO

4.2.3 Reglarea puterii de aspiraţie [1)]

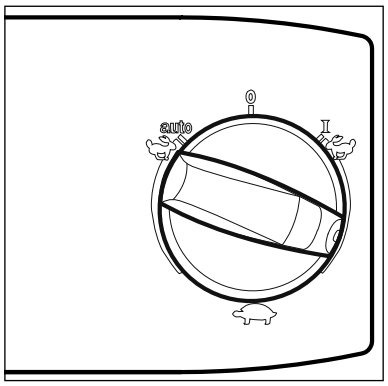

Poziţie comutator	Funcţie
	Reglarea puterii de aspiraţie permite o adaptare precisă a puterii de aspiraţie la diferite sarcini de aspiraţie.

4.2.4 Funcţionare Auto-On/Off – Poziţia comutatorului ”auto” [1)]

Aspiratorul este conectat şi deconectat cu scula electrică racordată. Impurităţile sunt colectate imediat la sursa de praf.

Conform scopului, au voie să fie racordate numai scule electrice verificate tehnic în privinţa prafului.

Puterea absorbită, maxim admisă, a sculei electrice de racordat: vezi subcapitolul 9.4 ”Date tehnice”.

Înainte de rotirea pe poziţia comutatorului ”auto” trebuie avut în vedere ca scula electrică racordată să fie deconectată.

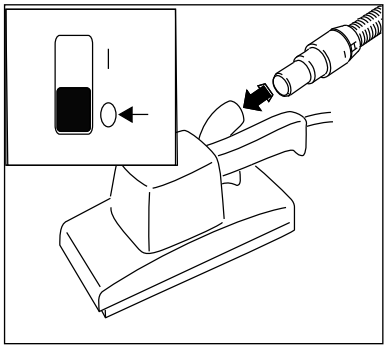

1. Deconectaţi aspiratorul.
2. Deconectaţi scula electrică.

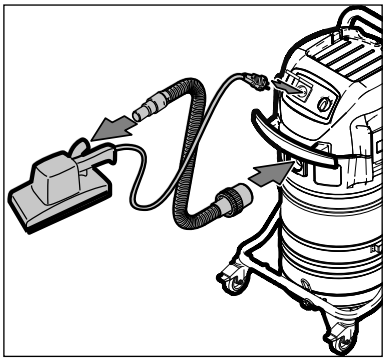

3. Îmbinaţi scula electrică şi aspiratorul cu furtunul de aspiraţie.
4. Introduceţi ştecherul sculei electrice în priza pentru aparate de la câmpul de comandă al aspiratorului.

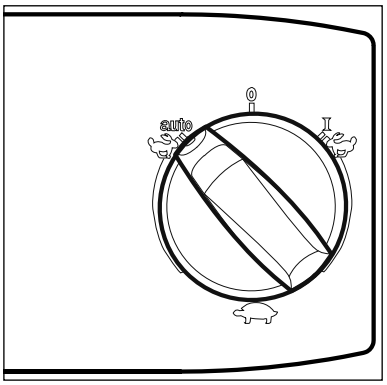

5. Conectaţi aspiratorul, poziţia comutatorului "auto".
6. Conectaţi scula electrică. Motorul de aspiraţie porneşte la conectarea sculei electrice racordate. După deconectarea sculei electrice, aspiratorul funcţionează în continuare câteva secunde pentru ca praful care se află în furtunul de aspiraţie să fie transportat în recipientul de impurităţi.

[1)] Accesorii speciale/ Variante de model

RO

4.3 Curăţarea elementului de filtrare

4.3.1 Curăţarea elementului de filtrare " Push & Clean " (ATTIX 961-01)

Numai la aspirarea fără sac de filtrare şi fără filtru textil interschimbabil.

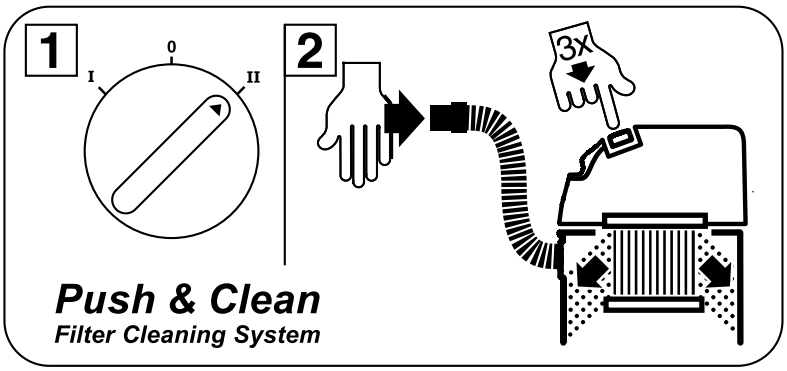

Dacă puterea de aspiraţie scade:

1. Poziţionaţi comutatorul în poziţia "II" (putere maximă de aspiraţie).
2. Obturaţi cu palma orificiul duzei sau orificiul furtunului de aspiraţie.
3. Apăsaţi de trei ori butonul de acţionare pentru curăţarea filtrului. Lamelele elementului de filtrare sunt curăţate de praful depus prin curentul de aer care se produce.

4.3.2 Curăţarea elementului de filtrare " XtremeClean " (ATTIX 963-21 ED XC, ATTIX 965-21 SD XC)

Numai la aspirare fără filtru textil interschimbabil.

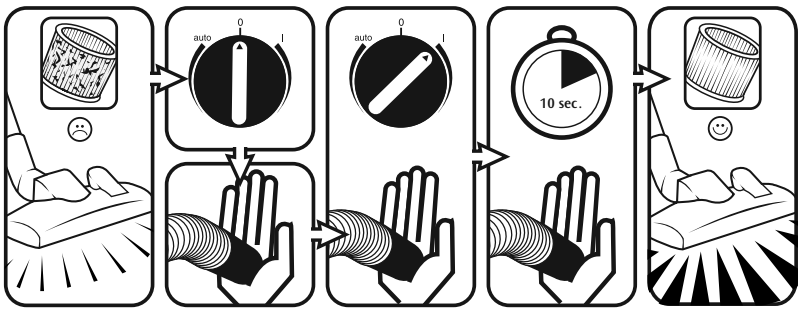

Pentru a asigura o putere de aspiraţie mare constantă, este curăţat automat elementul de filtrare pe timpul funcţionării. În cazul unei impurificări extrem de intense a elementului de filtrare vă recomandăm o curăţare completă:

1. Deconectaţi aspiratorul.
2. Obturaţi cu palma orificiul duzei sau orificiul furtunului de aspiraţie.
3. Poziţionaţi comutatorul aparatului în poziţia ” I ” şi lăsaţi să funcţioneze aspiratorul pentru cca 10 secunde cu orificiul furtunului de aspiraţie obturat.

[1)] Accesorii speciale/ Variante de model

5 Domenii de utilizare şi metode de lucru

RO

5.1 Tehnici de lucru

Accesoriile suplimentare, duzele de aspiraţie şi furtunurile de aspiraţie pot intensifica efectul de curăţare şi reduce efortul de curăţare, dacă sunt utilizate corect.

Curăţarea eficientă este atinsă prin respectare unor anumite directive în combinaţie cu experienţa dumneavoastră proprie în domenii speciale.

Aici veţi găsi câteva indicaţii principiale.

5.1.1 Aspiraţia substanţelor uscate

ATENŢIE!
Nu au voie să fie aspirate substanţe inflamabile.

Înainte de aspirarea substanţelor uscate trebuie să fie introdus întotdeauna un sac de filtrare sau sac pentru îndepărtarea impurităţilor în recipientul de impurităţi (nr. comandă vezi subcapitotul ”Accesorii”). Materialul aspirat poate fi apoi îndepărtat simplu şi igienic.

După aspirarea de lichide, elementul de filtrare este umed. Un element de filtrare umed se îmbâcseşte repede, dacă sunt aspirate substanţe uscate. Din acest motiv trebuie spălat şi uscat elementul de filtrare înainte de aspirarea uscată sau trebuie înlocuit cu unul uscat.

5.1.2 Aspirarea de lichide

ATENŢIE!
Cu ATTIX 963-21 ED XC nu au voie să fie aspirate lichide.

ATENŢIE!
Nu au voie să fie aspirate lichide inflamabile.

Înainte de aspirarea de lichide trebuie principial îndepărtat sacul de filtrare/sacul pentru îndepărtarea impurităţilor.

Se recomandă utilizarea unui element de filtrare separat sau a unei site de filtrare.

În cazul formării de spumă, încetaţi imediat lucrul şi goliţi recipientul de impurităţi.

Pentru reducerea formării de spumă utilizaţi agentul antispumă Nilfisk Foam Stop (nr. comandă vezi subcapitolul ”Accesorii”).

[1)] Accesorii speciale/ Variante de model

(RO) 6 După lucrul cu aspiratorul

6.1 Deconectarea şi păstrarea aparatului

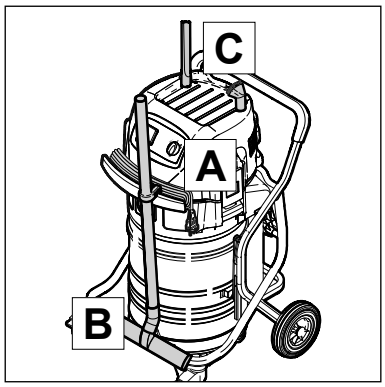

1. Deconectaţi aparatul şi scoateţi ştecherul din priză.
2. Înfăşuraţi cablul de racordare la mâner (A). Începeţi cu înfăşurarea la carcasă, nu la capătul ştecherului pentru ca cablul de racordare să nu se răsucească.
3. Goliţi recipientul de impurităţi, curăţaţi aspiratorul.
4. După aspirarea de lichide: Aşezaţi separat partea superioară a aspiratorului, pentru ca elementul de filtrare să se poată usca.
5. Suspendaţi tubul de aspiraţie cu duza de podele (B) în suporturi şi depozitaţi accesoriile (C).
6. Aşezaţi aparatul într-o încăpere uscată, protejată contra utilizării neautorizate.

[1)] Accesorii speciale/ Variante de model
Traducerea Manualului de utilizare original

7 Întreţinere

RO

7.1 Plan de întreţinere

ATTIX 961-01:

		După lucrul cu aparatul	Când este necesar
7.2.1	Golirea recipientului de impurităţi	●	
7.2.3	Înlocuirea sacului de filtrare		●
7.2.6	Înlocuirea elementului de filtrare		●

ATTIX 965-21 SD XC:

		După lucrul cu aparatul	Când este necesar
7.2.2	Golirea recipientului de impurităţi	●	
7.2.4	Înlocuirea sacului pentru îndepărtarea impurităţilor		●
7.2.6	Înlocuirea elementului de filtrare		●

ATTIX 963-21 ED XC:

		După lucrul cu aparatul	Când este necesar
7.2.5	Înlocuirea sacului pentru îndepărtarea impurităţilor		●
7.2.6	Înlocuirea elementului de filtrare		●

[1)] Accesorii speciale/ Variante de model

RO

7.2 Lucrări de întreţinere

7.2.1 Golirea recipientului de impurităţi (ATTIX 961-01)

După golire: curăţaţi marginea recipientului de impurităţi şi garniturile de etanşare, înainte de aşezarea la loc a părţii superioare a aspiratorului.
Dacă garnitura de etanşare sau canelura sunt murdare sau deteriorate, atunci scade puterea de aspiraţie.

Înainte de introducerea la loc a furtunului de aspiraţie: curăţaţi fitingul de admisie şi mufa furtunului.

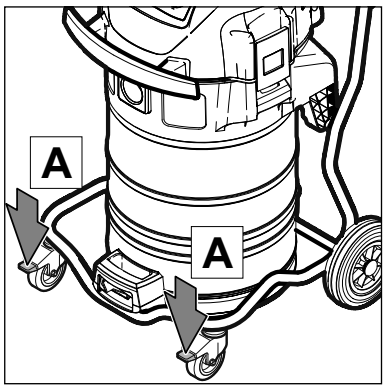

1. Deconectaţi aparatul şi scoateţi ştecherul din priză.
2. Fixaţi frânele de blocare (A) la ambele role de ghidare.

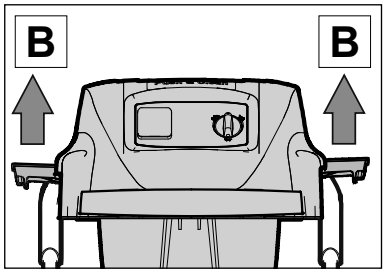

3. Deschideţi clemele de închidere (B) şi îndepărtaţi partea superioară a aspiratorului de la recipientul de impurităţi.

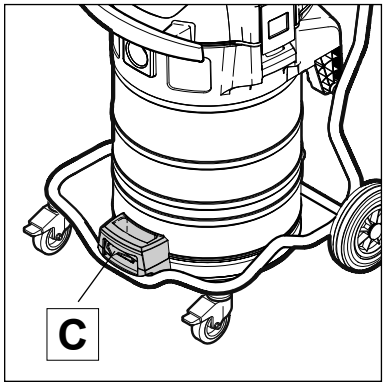

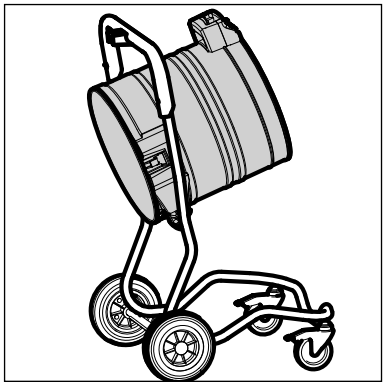

Rabatarea recipientului de impurităţi:

4. Trageţi în sus pârghia din mâner (C) şi rabataţi recipientului de impurităţi.
5. Răsturnaţi materialul aspirat.
6. Îndepărtaţi materialul aspirat conform dispoziţiilor legale.

sau

scoaterea recipientului de impurităţi:

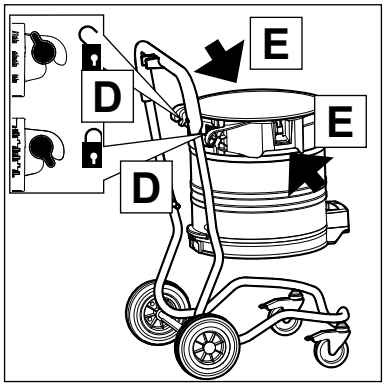

4. Deschideţi dispozitivele de blocare ale recipientului de impurităţi (D).
5. Scoateţi recipientul de impurităţi din cadrul de rulare cu ajutorul mânerelor (E).
6. Răsturnaţi materialul aspirat.
7. Îndepărtaţi materialul aspirat conform dispoziţiilor legale.
8. Introduceţi recipientul de impurităţi gol în cadrul de rulare şi închideţi dispozitivele de blocare (D).
9. Aşezaţi la loc partea superioară a aspiratorului.
10. Închideţi clemele de închidere (B). Aveţi în vedere poziţionarea corectă a clemelor de închidere.

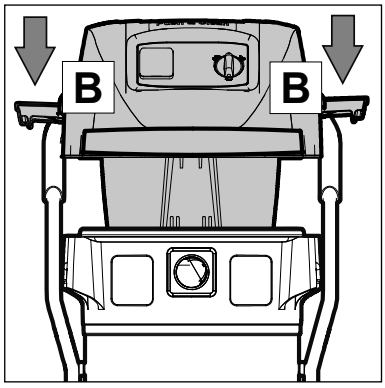

[1] Accesorii speciale/ Variante de model
Traducerea Manualului de utilizare original

RO

7.2.2 Golirea recipientului de impurităţi (ATTIX 965-21 SD XC)

După golire: curăţaţi marginea recipientului de impurităţi şi garniturile de etanşare, înainte de aşezarea la loc a părţii superioare a aspiratorului.
Dacă garnitura de etanşare sau canelura sunt murdare sau deteriorate, atunci scade puterea de aspiraţie.

Înainte de introducerea la loc a furtunului de aspiraţie: curăţaţi fitingul de admisie şi mufa furtunului.

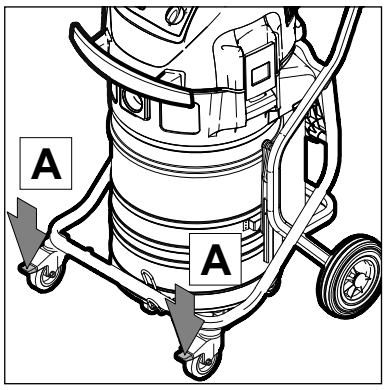

1. Deconectaţi aparatul şi scoateţi ştecherul din priză.
2. Fixaţi frânele de blocare (A) la ambele role de ghidare.

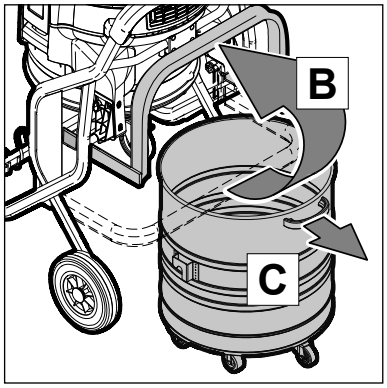

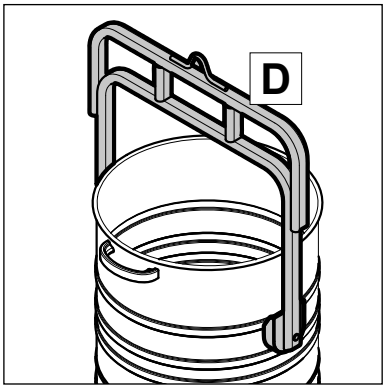

Scoaterea recipientului de impurităţi:

3. Rabataţi în sus braţul (B).
4. Scoateţi recipientul de impurităţi din cadrul de rulare cu ajutorul mânerului (C).
5. Răsturnaţi materialul aspirat: AVERTIZARE! După aspirarea de material de aspirare greu, nu ridicaţi niciodată singur recipientul de impurităţi. Utilizaţi dispozitivul FORKLIFT (D) care se poate obţine ca accesoriu.
6. Poziţionaţi dispozitivul FORKLIFT cu mecanismul macara sau motostivuitorul deasupra recipientului de impurităţi.
7. Suspendaţi recipientul în mecanismul de ridicare.
8. Îndepărtaţi materialul aspirat conform dispoziţiilor legale.

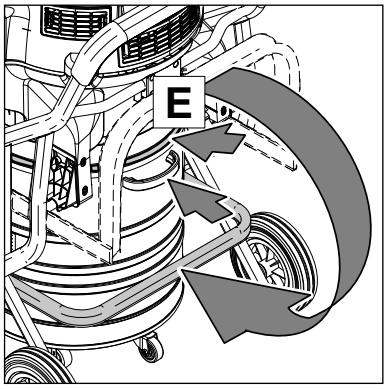

Introducerea recipientului de impurităţi:

9. Curăţaţi recipientul de impurităţi.
10. Controlaţi garniturile de etanşare (E) dintre recipient şi partea superioară a aspiratorului.
11. Împingeţi recipientul de impurităţi până la refuz în cadrul de rulare.
12. Rabataţi uşor în jos braţul (B).

[1] Accesorii speciale/ Variante de model

RO

7.2.3 Înlocuirea sacului de filtrare (ATTIX 961-01)

Scoateţi sacul de filtrare cu materialul aspirat greu prin basculare recipientului.

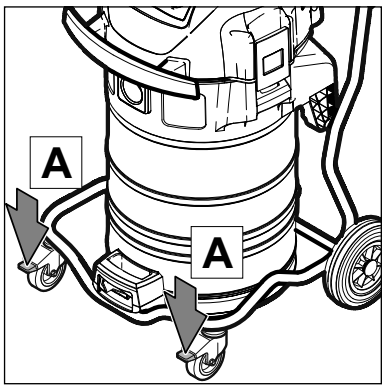

1. Deconectaţi aparatul şi scoateţi ştecherul din priză.
2. Fixaţi frânele de blocare (A) la ambele role de ghidare.

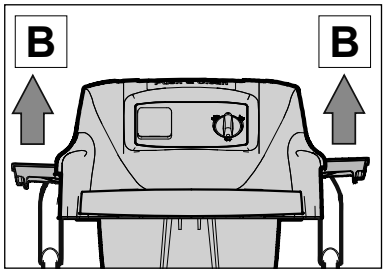

3. Deschideţi clemele de închidere (B) şi îndepărtaţi partea superioară a aspiratorului de la recipientul de impurităţi.

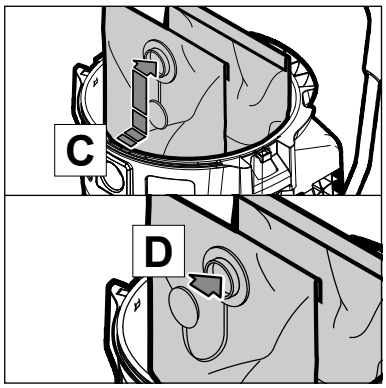

Scoaterea sacului de filtrare:

4. Îndepărtaţi mufa sacului de filtrare cu atenţie de la fitingul de admisie (C).
5. Închideţi mufa sacului de filtrare cu capacul rabatabil (D).
6. Îndepărtaţi sacul de filtrare conform dispoziţiilor legale.

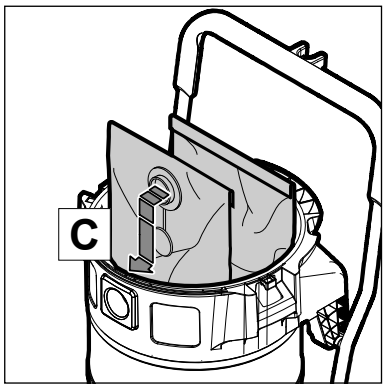

Introducerea sacului de filtrare:

7. Curăţaţi recipientul de impurităţi.
8. Introduceţi un sac de filtrare nou în recipientul de impurităţi.

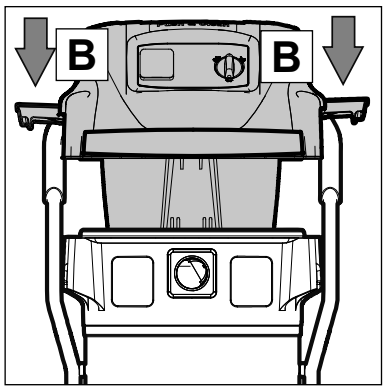

9. Apăsaţi cu putere mufa noului sac de filtrare pe fitingul de admisie (C).
10. Aşezaţi partea superioară a aspiratorului.
11. Închideţi clemele de închidere (E). Aveţi în vedere poziţionarea corectă a clemelor de închidere.

[1] Accesorii speciale/ Variante de model

RO

7.2.4 Înlocuirea sacului pentru îndepărtarea impurităţilor (ATTIX 965-21 SD XC)

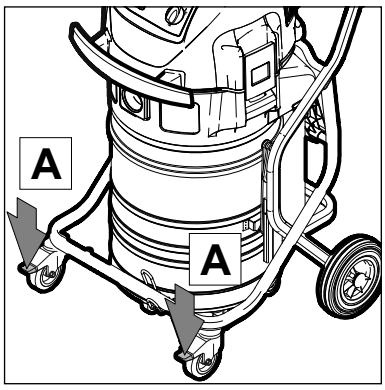

1. Decontaţi aparatul şi scoateţi ştecherul din priză.
2. Fixaţi frânele de blocare (A) la ambele role de ghidare.

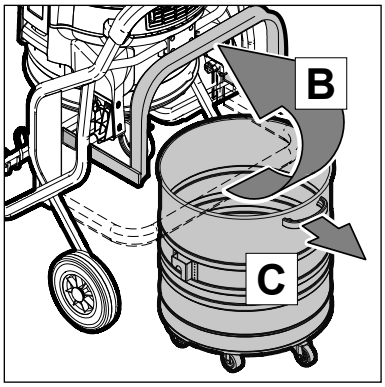

Scoaterea sacului pentru îndepărtarea impurităţilor:

3. Rabataţi în sus braţul (B).
4. Scoateţi recipientul de impurităţi din cadrul de rulare cu ajutorul mânerului (C).
5. Închideţi sacul pentru îndepărtarea impurităţilor cu şnurul (D) şi scoateţi-l din recipientul de impurităţi. AVERTIZARE! După aspirarea de material de aspirare greu, nu ridicaţi niciodată singur recipientul de impurităţi. Utilizaţi dispozitivul FORKLIFT (E) care se poate obţine ca accesoriu.
6. Poziţionaţi dispozitivul FORKLIFT cu mecanismul macara sau motostivuitorul deasupra recipientului de impurităţi.
7. Suspendaţi recipientul în mecanismul de ridicare.
8. Îndepărtaţi materialul aspirat conform dispoziţiilor legale.

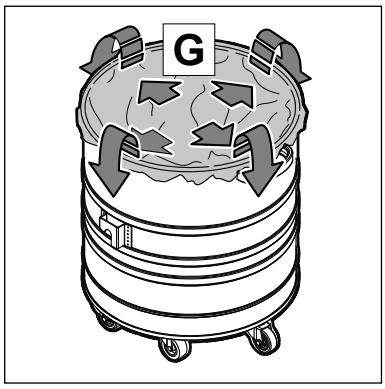

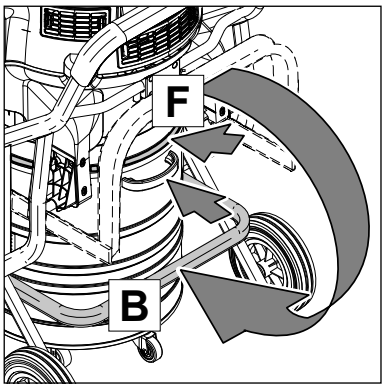

Introducerea sacului pentru îndepărtarea impurităţilor:

9. Curăţaţi recipientul de impurităţi.
10. Controlaţi garniturile de etanşare (F) dintre recipient şi partea superioară a aspiratorului.
11. Introduceţi sacul pentru îndepărtarea impurităţilor (G) în recipientul de impurităţi.
12. Îndoiţi marginea superioară a sacului pentru îndepărtarea impurităţilor peste marginea recipientului de impurităţi.
13. Împingeţi recipientul de impurităţi până la refuz în cadrul de rulare.
14. Rabataţi uşor în jos braţul (B).

[1] Accesorii speciale/ Variante de model

RO

7.2.5 Înlocuirea sacului pentru îndepărtarea impurităţilor (ATTIX 963-21 ED XC)

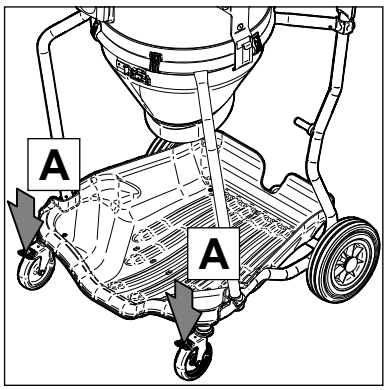

1. Deconectaţi aparatul şi scoateţi ştecherul din priză.
2. Fixaţi frânele de blocare (A) la ambele role de ghidare.

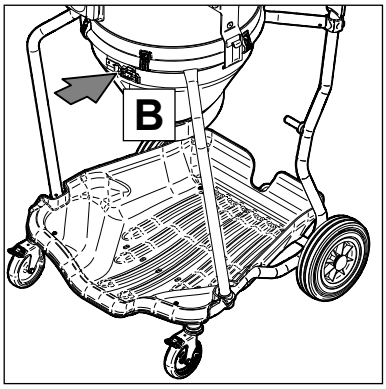

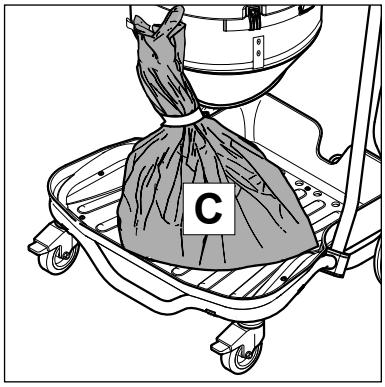

Scoaterea sacului pentru îndepărtarea impurităţilor:

3. Desfaceţi inelul de strângere (B).
4. Îndepărtaţi sacul pentru îndepărtarea impurităţilor (C) de la recipientului de umplere a sacului şi închideţi-l.
5. Îndepărtaţi ca deşeu materialul aspirat conform dispoziţiilor legale.

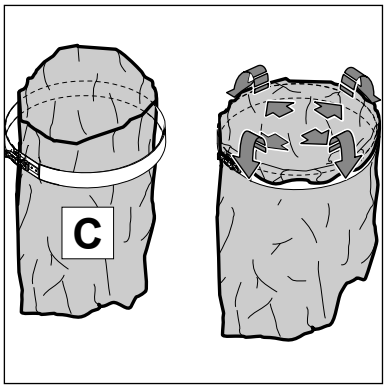

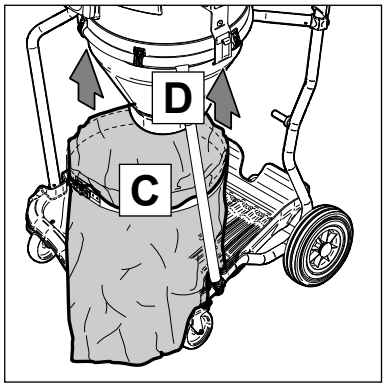

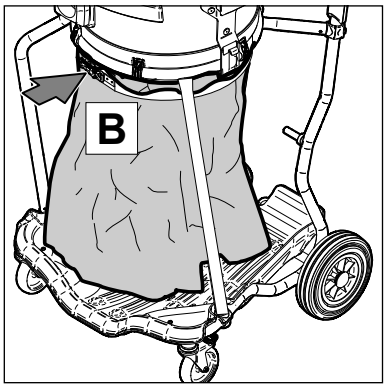

Introducerea sacului pentru îndepărtarea impurităţilor:

6. Introduceţi sacul pentru îndepărtarea impurităţilor (C) în inelul de strângere.
7. Îndoiţi marginea superioară a sacului pentru îndepărtarea impurităţilor peste inelul de strângere.
8. Împingeţi sacul pentru îndepărtarea impurităţilor (C) pe recipientul de umplere a sacului (D).
9. Închideţi inelul de strângere (B).

[1)] Accesorii speciale/ Variante de model

RO

7.2.6 Înlocuirea elementului de filtrare

Nu aspiraţi niciodată fără filtru!

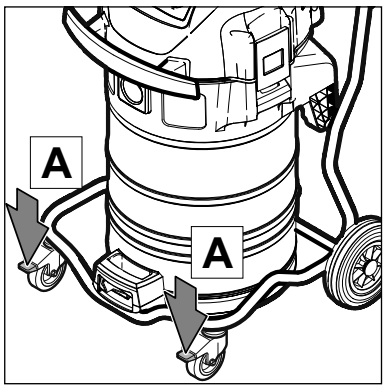

1. Decontaţi aparatul şi scoateţi ştecherul din priză.
2. Fixaţi frânele de blocare (A) la ambele role de ghidare.
3. Deschideţi clemele de închidere (B) şi îndepărtaţi partea superioară a aspiratorului.

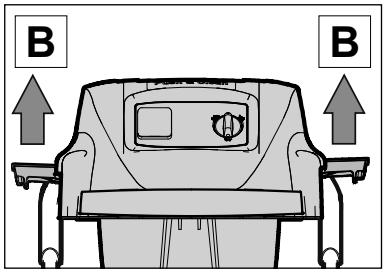

Îndepărtarea elementului de filtrare:

4. Aşezaţi partea superioară a aspiratorului cu elementul de filtrare în sus.
5. Deschideţi mânerul cu braţ (C) şi îndepărtaţi braţul.
6. Îndepărtaţi discul de fixare a filtrului (D).
7. Îndepărtaţi cu atenţie elementul de filtrare (E).
8. Îndepărtaţi elementul de filtrare conform dispoziţiilor legale.

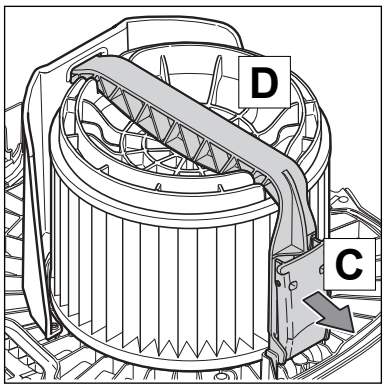

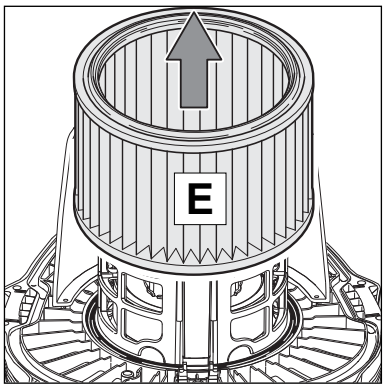

Introducerea elementului de filtrare:

9. Curăţaţi garnitura de etanşare a filtrului (F), verificaţi-o în privinţa deteriorărilor şi dacă este necesar înlocuiţi-o.
10. Verificaţi ştiftul antistatic (G) în privinţa deteriorării. Dacă este necesar dispuneţi înlocuirea acestuia de către service-ul Nilfisk.
11. Împingeţi un element de filtrare nou (E) pe coşul de susţinere al filtrului.
12. Aşezaţi discul de fixare a filtrului (D).
13. Aşezaţi mânerul cu braţ (C) şi închideţi-l.
14. Aşezaţi partea superioară a aspiratorului.
15. Închideţi clemele de închidere (B). Aveţi în vedere poziţionarea corectă a clemelor de închidere.

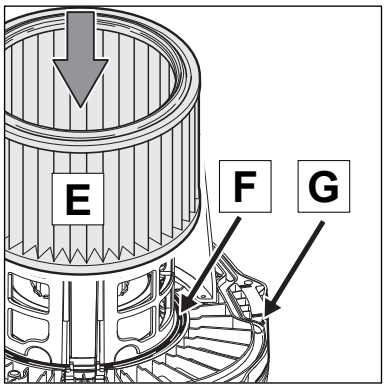

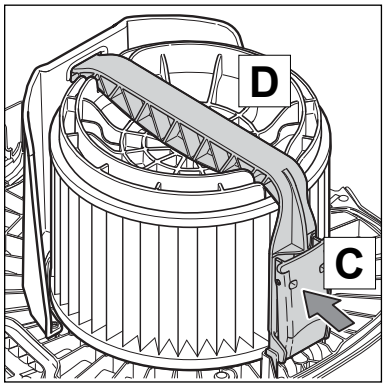

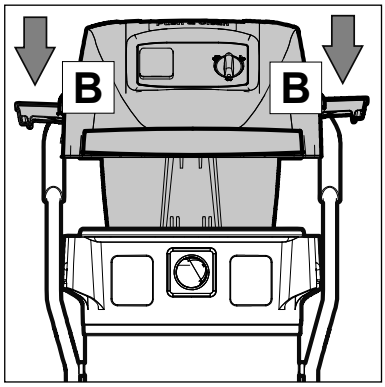

[1] Accesorii speciale/ Variante de model

(RO) 8 Remedierea deranjamentelor

Deranjament	Cauză	Remediere
‡ Motorul nu funcţionează	> Siguranţa prizei de racordare la reţea a declanşat.	• Conectaţi siguranţa reţelei electrice.
	> A reacţionat protecţia la suprasarcină.	• Deconectaţi aspiratorul, lăsaţi-l să se răcească cca 5 minute. Dacă aspiratorul nu poate fi reconectat, atunci contactaţi service-ul firmei Nilfisk.
	> Motorul este defect.	• Dispuneţi înlocuirea motorului de către service-ul Nilfisk.
‡ Motorul nu funcţionează în regim automat [1)]	> Scula electrică este defectă sau nu este introdusă corect.	• Verificaţi scula electrică în privinţa funcţiunii, respectiv întroduceţi bine ştecherul.
	> Puterea absorbită a sculei electrice este prea redusă	• Aveţi în vedere o putere absorbită minimă de P >40 W.
‡ Putere de aspiraţie redusă	> Reglarea puterii de aspiraţie a fost setată la o putere prea redusă a aspiraţiei.	• Setaţi puterea de aspiraţie conform secţiunii ”Reglarea puterii de aspiraţie”.
	> Furtunul de aspiraţie/Duza astupat/-ă.	• Curăţaţi furtunul de aspiraţie/ Duza
	> Recipientul, sacul pentru îndepărtarea impurităţilor sau sacul de filtrare este plin.	• Vezi subcapitolul ”Golirea recipientului" sau "Înlocuirea sacului pentru îndepărtarea impurităţilor, sacului de filtrare”.
	> Elementul de filtrare este murdar.	• Vezi subcapitolul ”Curăţarea elementului de filtrare”, ”Înlocuirea elementului de filtrare”.
	> Garnitura de etanşare dintre recipient şi partea superioară a aspiratorului este defectă sau lipseşte.	• Înlocuiţi garnitura de etanşare.
	> Mecanismul de curăţare este defect.	• Anunţaţi service-ul firmei Nilfisk.
‡ Nici o putere de aspiraţie la aspirarea umedă (ATTIX 961-01)	> Recipientul de impurităţi este plin.	• Deconectaţi aparatul. Goliţi recipientul de impurităţi.
‡ Variaţii de tensiune	> Impedanţă prea mare a alimentării cu tensiune.	• Racordaţi aparatul la o altă priză, care este mai aproape de cutia cu siguranţe. Nu sunt de aşteptat variaţii de tensiune peste 7 %, dacă impedanţa la punctul de alimentare este ≤ 0.15 Ω beträgt

[1)] Accesorii speciale/ Variante de model

9 Altele

RO

9.1 Predarea aparatului la un centru de revalorificare

1. Faceţi imediat neutilizabil aparatul scos din uz.
2. Scoateţi ştecherul de racordare la reţea şi tăiaţi cablul de racordare.
3. Nu aruncaţi aparatele electrice la gunoiul menajer!

Echipamentul marcat cu simbolul unei pubele cu roți, tăiată indică faptul că echipamentele electrice și electronice uzate nu trebuie aruncate împreună cu deșeurile menajere neseparate. Pentru a evita efectele negative asupra sănătății umane și mediului, echipamentul trebuie colectat separat la punctele de colectare desemnate.
Utilizatorii de echipamente electrice și electronice de uz casnic trebuie să utilizeze schemele de colectare municipale. Vă rugăm să rețineți că echipamentele electrice și electronice utilizate în comerț nu vor fi eliminate ca deșeuri prin intermediul schemelor de colectare municipale. Vă informăm cu plăcere cu privire la opțiunile de eliminare corespunzătoare.

9.2 Garanţia pentru produse

Pentru garanţie şi prestarea garanţiei sunt valabile condiţiile noastre comerciale.
Modificările voluntare la aparat, utilizarea de piese accesorii false precum şi utilizarea neconformă scopului exclud o răspundere a producătorului pentru daunele care rezultă din aceste cazuri.

9.3 Verificări periodice

Potrivit prevederilor de prevenire a accidentelor (Prevederi ale Asociaţiei Profesionale - BGV - A3) şi conform normei DIN VDE (Asociaţia Electrotehnicienilor Germani) 0701 partea 1 şi partea 3 trebuie efectuate verificări electrotehnice la aparat. Aceste verificări sunt necesare conform normei DIN VDE 0702 la intervale de timp regulate şi după reparaţia sau modificarea aparatului.

Aspiratorul este omologat conform IEC/EN 60335-2-69.

[1)] Accesorii speciale/ Variante de model

RO

9.4 Date tehnice

ATTIX				
		961-01	965-21 SD XC	963-21 ED XC
Tensiune reţea	V	230 (EU,CH,GB) 110 (GB)	230 (DK,EU) 240 (AU)	230 (DK,EU) 110 (GB)
Frecvenţă reţea	Hz	50/60		
Siguranţe reţea electrică	A	10 (CH) 13 (GB 230V) 16 (EU) 32 (GB 110 V)	10 (DK, AU) 16 (EU)	10 (DK) 16 (EU) 32 (GB 110 V)
Putere absorbită$_{IEC}$	W	2x1200 (EU,GB) 2x1000(CH, GB 110V)	2x1200 (EU) 2x1000(DK, AU)	2x1200 (EU) 2x1000(DK,GB)
Valoare de racordare pentru priza pentru aparate	W		1200 (EU) 300 (DK) 400 (AU)	1200 (EU) 300 (DK) 750 (GB)
Valoare racordare totală	W	2400 (EU,GB) 2000 (CH, GB 110V)	3600 (EU) 2300 (DK) 2400 (AU)	3600 (EU) 2300 (DK) 2750 (GB)
Curent volumetric aer (max.)	m³/h l/min	2x216 (EU,GB) / 2x174 (CH, GB 110V) 2x3600 (EU,GB) / 2x2900 (CH, GB 110V)	2x216 (EU) / 2x174 (DK, AU) 2x3600 (EU) / 2x2900 (DK, AU)	2x216 (EU) / 2x174 (DK, GB) 2x3600 (EU) / 2x2900 (DK, GB)
Subpresiune (max.)	hPa/mbar kPa	230 (EU, GB) / 210 (DK, CH GB 110V) 23 (EU,GB) / 21 (DK, CH GB 110V, AU)		
Nivel presiune sonoră la 1 m distanţă, EN 60704-1	dB(A)	70 ± 2		
Nivel zgomot pe timpul lucrului	dB(A)	67 ± 2		
Vibrații ISO 5349	m/s²	≤ 2,5		
Cablu de racordare: lungime	m	10 (EU, CH, GB, DK) 7,5 (AU)		
Cablu de racordare: tip		H07RN-F3G1,0 mm² (CH,DK) H07RN-F3G1,5 mm² (EU, GB 230 V) H07BQ-F3G2,5 mm² (GB 110 V) H05RR-F3G1,5mm² (AU)		
Clasa de protecţie		I		
Felul protecţiei		IP X4		
Grad deparazitare		EN 55014-1		
Volum recipient de impurităţi	l	70	50	30
Lăţime	mm	610	640	620
Adâncime în spate	mm	645	725	605
Înălţime	mm	985	1020	1200
Greutate	kg	36	42	30

9.5 Accesorii suplimentare

Denumire	Nr. comandă
Sac de filtrare (5 bucăţi)	302002892
Sac pentru îndepărtarea impurităţilor (5 bucăţi) ATTIX 965-21 SD XC	302001480
Sac pentru îndepărtarea impurităţilor (25 bucăţi) ATTIX 963-21 ED XC	302003723
Element de filtrare	107400562
Filtru textul interschimbabil	302002894
Nilfisk-Foam-Stop (6 x 1 l)	8469

[1)] Accesorii speciale/ Variante de model

EU / UE / EL / EC / EE / ES / EÚ / AB / EG

Declaration of Conformity
Prohlášení o shodě
Konformitätserklärung
Overensstemmelseserklæring
Declaración de conformidad
Vastavusdeklaratsioon
Déclaration de conformité
Vaatimustenmukaisuusvakuutus
Декларация за съответствие
Δήλωση συμμόρφωσης
Megfelelőségi nyilatkozat
Izjava o sukladnosti
Dichiarazione di conformità
Atitikties deklaracija
Atbilstības deklarācija
Samsvarserklæring
Conformiteitsverklaring
Declaração de conformidade
Deklaracja zgodności
Declaratie de conformitate
Декларация о соответствии
Försäkran om överensstämmelse
Vyhlásenie o zhode
Izjava o skladnosti
Uygunluk beyanı

Manufacturer / Výrobce / Hersteller / Fabrikant / Fabricante / Κατασκευαστής / Gyártó / Proizvođač / Fabbricante / Gamintojas / Ražotājs / Produsent / Fabrikant / Fabricante / Producent / Producător / производитель / Tillverkaren / Výrobca / Proizvajalec/ Üretici firma:	**Nilfisk A/S, Kornmarksvej 1** **DK-2605 Broendby, DENMARK**
Product / Produkt / Producto, Toode, Produit, Tuote/ Продукт / Προϊόν / Termék / Proizvod / Prodotto / Produktas / Produkts / Artikel / Produtos / Produs / Izdelek / Ürün	**ATTIX 961-01, ATTIX 965-21 SD XC**
Description / Popis / Beschreibung / Beskrivelse / Descripción / Kirjeldus / La description / Kuvaus / Описание / Περιγραφή / Leirás / Opis / Descrizione / Aprašymas / Apraksts / Beschrijving / Descrição / Descriere / Beskrivning / Popis / Açıklama	**VAC - Commercial - Wet/Dry** **220-240V, 110-120V 50-60Hz-V, IPX4**

EN	**We, Nilfisk hereby declare under our sole responsibility, that the above-mentioned product(s) is/are in conformity with the following directives and standards.**	LT	Mes, „ Nilfisk“, prisiimdami visišką atsakomybę pareiškiame, kad pirmiau minėtas produktas (-ai) atitinka šias direktyvas ir standartus
CS	My, Nilfisk prohlašujeme na svou výlučnou odpovědnost, že výše uvedený výrobek je ve shodě s následujícími směrnicemi a normami.	LV	Mēs, Nilfisk, ar pilnu atbildību apliecinām, ka iepriekšminētais produkts atbilst šādām direktīvām un standartiem
DE	Wir, Nilfisk erklären in alleiniger Verantwortung, dass das oben genannte Produkt den folgenden Richtlinien und Normen entspricht.	NO	Vi, Nilfisk erklærer herved under eget ansvar, at det ovennevnte produktet er i samsvar med følgende direktiver og standarder
DA	Vi, Nilfisk erklærer hermed under eget ansvar at ovennævnte produkt(er) er i overensstemmelse med følgende direktiver og standarder.	NL	We verklaren Nilfisk hierbij op eigen verantwoordelijkheid, dat het bovengenoemde product voldoet aan de volgende richtlijnen en normen
ES	Nosotros, Nilfisk declaramos bajo nuestra única responsabilidad que el producto antes mencionado está en conformidad con las siguientes directivas y normas	PT	Nós, a Nilfisk declaramos, sob nossa exclusiva responsabilidade, que o produto acima mencionado está em conformidade com as diretrizes e normas a seguir
ET	Meie, Nilfisk Käesolevaga kinnitame ja kanname ainuisikulist vastutust, et eespool nimetatud toode on kooskõlas järgmiste direktiivide ja	PL	My, Nilfisk Niniejszym oświadczamy z pełną odpowiedzialnością, że wyżej wymieniony produkt jest zgodny z następującymi dyrektywami i normami..

FR Nilfisk déclare sous notre seule responsabilité que le produit mentionné ci-dessus est conforme aux directives et normes suivantes.

FI Me, Nilfisk täten vakuutamme omalla vastuulla, että edellä mainittu tuote on yhdenmukainen seuraavien direktiivien ja standardien mukaisesti

BG Ние, Nilfisk С настоящото декларираме на своя лична отговорност, че посочените по-горе продуктът е в съответствие със следните директиви и стандарти.

EL Εμείς, Nilfisk δηλώνουμε με αποκλειστική μας ευθύνη, ότι το προαναφερόμενο προϊόν συμμορφώνεται με τις ακόλουθες οδηγίες και πρότυπα.

HU Mi, Nilfisk Kijelentjük, egyedüli felelősséggel, hogy a fent említett termék megfelel az alábbi irányelveknek és szabványoknak

HR Mi, Nilfisk Izjavljujemo pod punom odgovornošću, da gore navedeni proizvod u skladu sa sljedećim direktivama i standardima.

IT Noi, Nilfisk dichiara sotto la propria responsabilità, che il prodotto di cui sopra è conforme alle seguenti direttive e norme.

RO Noi, Nilfisk Prin prezenta declarăm pe propria răspundere, că produsul mai sus menționat este în conformitate cu următoarele standarde și directive

RU Мы, Nilfisk настоящим заявляем под нашу полную ответственность, что вышеперечисленные продукция соответствует следующими директивам и стандартам.

SV Vi Nilfisk förklarar härmed under eget ansvar att ovan nämnda produkt överensstämmer med följande direktiv och normer.

SK My, Nilfisk prehlasujeme na svoju výlučnú zodpovednosť, že vyššie uvedený výrobok je v zhode s nasledujúcimi smernicami a normami.

SL Mi, Nilfisk izjavljamo s polno odgovornostjo, da je zgoraj omenjeni izdelek v skladu z naslednjimi smernicami in standardi.

TR Nilfisk, burada yer alan tüm sorumluluklarımıza göre, yukarıda belirtilen ürünün aşağıdaki direktifler ve standartlara uygun olduğunu beyan ederiz.

2006/42/EC	**EN 60335-1:2012+A11:2014+A13:2017** **EN 60335-2-69:2012**
2014/30/EU	**EN 55014-1:2017+A11:2020** **EN 55014-2:2015** **EN 61000-3-2:2014** **EN 61000-3-3:2013**
2011/65/EU	**EN 63000:2018**

Authorized signatory: Pierre Mikaelsson, Executive Vice President, Global Products & Services, Nilfisk NLT

Dec 8, 2021

UK Declaration of Conformity

We,
Nilfisk Ltd
Nilfisk House, Bowerbank Way Gilwilly Industrial Estate
Penrith Cumbria
CA11 9BQ UK

Hereby declare under our sole responsibility that the

Products: VAC - Commercial - Wet/Dry
Description: 220-240V, 110-120V 50-60Hz, IPX4
Type: ATTIX 961-01, ATTIX 965-21 SD XC

Are in compliance with the following standards:

EN 60335-1:2012+A11:2014+A13:2017
EN 60335-2-69:2012
EN 55014-1:2017+A11:2020
EN 55014-2:2015
EN 61000-3-2:2014
EN 61000-3-3:2013
EN 63000:2018

Following the provisions of:

Supply of Machinery (Safety) Regulations 2008/1597
Electromagnetic Compatibility Regulations 2016/1091
The Restriction of the Use of Certain Hazardous Substances in Electrical and Electronic Equipment Regulations 2012/3032

Penrith, 20-1-2021

Stewart Dennett
GM/MD

HEAD QUARTER

DENMARK
Nilfisk A/S
Kornmarksvej 1
DK-2605 Broendby
Tel.: (+45) 4323 8100
www.nilfisk.com

SALES COMPANIES

ARGENTINA
Nilfisk Argentina
Herrera 1855 Piso 4° B Ofic 405
Ciudad de Buenos Aires
Tel.: (+54) 11 6091 1576
www.nilfisk.com.ar

AUSTRALIA
Nilfisk Pty Ltd
Unit 1/13 Bessemer Street
Blacktown NSW 2148
Tel.: (+61) 2 98348100
www.nilfisk.com.au

AUSTRIA
Nilfisk GmbH
Metzgerstrasse 68
5101 Bergheim bei Salzburg
Tel.: (+43) 662 456 400 90
www.nilfisk.at

BELGIUM
Nilfisk n.v-s.a.
Riverside Business Park
Boulevard Internationalelaan 55
Bâtiment C3/C4 Gebouw
Bruxelles 1070
Tel.: (+32) 24 67 60 50
www.nilfisk.be

BRAZIL
Nilfisk do Brasil
Av. Eng. Luis Carlos Berrini, 550
40 Andar, Sala 03
SP - 04571-000 Sao Paulo
Tel.: (+11) 3959-0300 / 3945-4744
www.nilfisk.com.br

CANADA
Nilfisk Canada Company
240 Superior Boulevard
Mississauga, Ontario L5T 2L2
Tel.: (+1) 800-668-8400
www.nilfisk.ca

CHILE
Nilfisk S.A. (Comercial KCS Ltda)
Salar de Llamara 822
8320000 Santiago
Tel.: (+56) 2684 5000
www.nilfisk.cl

CHINA
Nilfisk
4189 Yindu Road
Xinzhuang Industrial Park
201108 Shanghai
Tel.: (+86) 21 3323 2000
www.nilfisk.cn

CZECH REPUBLIC
Nilfisk s.r.o.
VGP Park Horní Počernice
Do Čertous 1/2658
193 00 Praha 9
Tel.: (+420) 244 090 912
www.nilfisk.cz

DENMARK
Nilfisk Danmark A/S
Industrivej 1
Hadsund, DK-9560
Tel.: 72 18 21 20
www.nilfisk.dk

FINLAND
Nilfisk Oy Ab
Koskelontie 23 E
02920 Espoo
Tel.: (+358) 207 890 600
www.nilfisk.fi

FRANCE
Nilfisk SAS
26 Avenue de la Baltique
Villebon sur Yvette
91978 Courtabouef Cedex
Tel.: (+33) 169 59 87 00
www.nilfisk.fr

GERMANY
Nilfisk GmbH
Guido-Oberdorfer-Straße 2-10
89287 Bellenberg
Tel.: (+49) (0)7306/72-444
www.nilfisk.de

GREECE
Nilfisk A.E.
Αναπαύσεως 29
Κορωπί Τ.Κ. 194 00
Tel.: (30) 210 9119 600
www.nilfisk.gr

HOLLAND
Nilfisk B.V.
Versterkerstraat 5
1322 AN Almere
Tel.: (+31) 036 5460760
www.nilfisk.nl

HONG KONG
Nilfisk Ltd.
2001 HK Worsted Mills
Industrial Building
31-39, Wo Tong Tsui St.
Kwai Chung, N.T.
Tel.: (+852) 2427 5951
www.nilfisk.com

HUNGARY
Nilfisk Kft.
II. Rákóczi Ferenc út 10
2310 Szigetszentmiklós-Lakihegy
Tel.: (+36) 24 475 550
www.nilfisk.hu

INDIA
Nilfisk India Limited
Pramukh Plaza, 'B' Wing, 4th floor,
Unit No. 403
Cardinal Gracious Road, Chakala
Andheri (East) Mumbai 400 099
Tel.: (+91) 22 6118 8188
www.nilfisk.in

IRELAND
Nilfisk
1 Stokes Place
St. Stephen's Green
Dublin 2
Tel.: (+35) 3 12 94 38 38
www.nilfisk.ie

ITALY
Nilfisk SpA
Strada Comunale della Braglia, 18
26862 Guardamiglio (LO)
Tel.: (+39) (0) 377 414021
www.nilfisk.it

JAPAN
Nilfisk Inc.
1-6-6 Kita-shinyokohama, Kouhoku-ku
Yokohama, 223-0059
Tel.: (+81) 45548 2571
www.nilfisk.com

MALAYSIA
Nilfisk Sdn Bhd
Sd 33, Jalan KIP 10
Taman Perindustrian KIP
Sri Damansara
52200 Kuala Lumpur
Tel.: (60) 3603 627 43 120
www.nilfisk.com

MEXICO
Nilfisk de Mexico, S. de R.L. de C.V.
Pirineos #515 Int.
60-70 Microparque
Industrial WSantiago
76120 Queretaro
Tel.: (+52) (442) 427 77 00
www.nilfisk.com

NEW ZEALAND
Nilfisk Limited
Suite F, Building E
42 Tawa Drive
0632 Albany Auckland
Tel.: (+64) 9 414 1996
Website: www.nilfisk.com

NORWAY
Nilfisk AS
Bjørnerudveien 24
1266 Oslo
Tel.: (+47) 22 75 17 80
www.nilfisk.no

PERU
Nilfisk S.A.C.
Calle Boulevard 162, Of. 703, Lima
33- Perú
Lima
Tel.: (511) 435-6840
www.nilfisk.com

POLAND
Nilfisk Sp. Z.O.O.
Millenium Logistic Park
ul. 3 Maja 8, Bud. B4
05-800 Pruszków
Tel.: (+48) 22 738 3750
www.nilfisk.pl

PORTUGAL
Nilfisk Lda.
Sintra Business Park
Zona Industrial Da Abrunheira
Edificio 1, 1° A
P2710-089 Sintra
Tel.: (+351) 21 911 2670
www.nilfisk.pt

RUSSIA
Nilfisk LLC
Vyatskaya str. 27, bld. 7/1st
127015 Moscow
Tel.: (+7) 495 783 9602
www.nilfisk.ru

SINGAPORE
Den-Sin
22 Tuas Avenue 2
639453 Singapore
Tel.: (+65) 6268 1006
www.densin.com

SLOVAKIA
Nilfisk s.r.o.
Bancíkovej 1/A
SK-821 03 Bratislava
Tel.: (+421) 910 222 928
www.nilfisk.sk

SOUTH AFRICA
Nilfisk (Pty) Ltd
Kimbult Office Park
9 Zeiss Road
Laser Park
Honeydew
Johannesburg
Tel: +27118014600
www.nilfisk.co.za

SOUTH KOREA
Nilfisk Korea
#204 2F Seoulsup Kolon Digital
Tower
25 Seongsuil-ro 4-gil, Seongdong-gu
Seoul.
Tel.: (+ 82) 2 3474 4141
www.nilfisk.co.kr

SPAIN
Nilfisk S.A.
Torre d'Ara,
Passeig del Rengle, 5 Plta. 10ª
08302 Mataró
Tel.: (34) 93 741 2400
www.nilfisk.es

SWEDEN
Nilfisk AB
Taljegårdsgatan 4
431 53 Mölndal
Tel.: (+46) 31 706 73 00
www.nilfisk.se

SWITZERLAND
Nilfisk AG
Ringstrasse 19
Kircheberg/Industri Stelz
9500 Wil
Tel.: (+41) 71 92 38 444
www.nilfisk.ch

TAIWAN
Nilfisk Ltd
Taiwan Branch (H.K)
No. 5, Wan Fang Road
Taipei
Tel.: (+88) 6227 00 22 68
www.nilfisk.tw

THAILAND
Nilfisk Co. Ltd.
89 Soi Chokechai-Ruammitr
Viphavadee-Rangsit Road
Ladyao, Jatuchak, Bangkok 10900
Tel.: (+66) 2275 5630
www.nilfisk.co.th

TURKEY
Nilfisk A.S.
Serifali Mh. Bayraktar Bulv. Sehit
Sk. No:7
Ümraniye, 34775 Istanbul
Tel.: +90 216 466 94 94
www.nilfisk.com.tr

UNITED ARAB EMIRATES
Nilfisk Middle East Branch
SAIF-Zone
P.O. Box 122298
Sharjah
Tel.: (+971) (0) 655-78813
www.nilfisk.com

UNITED KINGDOM
Nilfisk Ltd.
Nilfisk House, Bowerbank Way
Gilwilly Industrial Estate, Penrith
Cumbria CA11 9BQ
Tel: (+44) (0) 1768 868995
www.nilfisk.co.uk

UNITED STATES
Nilfisk, Inc.
9435 Winnetka Ave N,
Brooklyn Park
MN- 55445
www.nilfisk.com

VIETNAM
Nilfisk Vietnam
No. 51 Doc Ngu Str.
P. Vinh Phúc, Q.Ba Dinh
Hanoi
Tel.: (+84) 761 5642
www.nilfisk.com

Nilfisk®