ONS Şurub autoforant din oţel inoxidabil cu cap hexagonal (perforare până la 12 mm)

Şurub autoforant din oţel inoxidabil cu filet special pentru o instalare uşoară şi eficientă în oţel

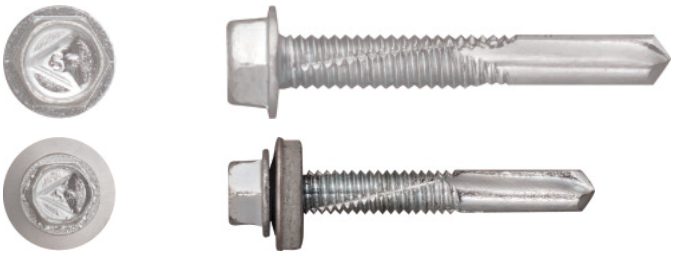

Aprobări şi Rapoarte

- ETA-10/0183

Informaţii despre produs

Caracteristici

- Şurub autoforant bimetal din oţel inoxidabil
- Filet tratat special pentru perforarea suprafeţelor dure, cu strat de protecţie anticorozivă (grosime de cel puţin 12 um)
- Şaiba EPDM din cauciuc, rezistentă la temperatură şi UV, permite o etanşare mai eficientă
- Conceput pentru a asigura o instalare rapidă şi uşoară în oţel, cu un vârf ascuţit ce împiedică deplasarea suprafeţei dispozitivului

Aplicaţii

- Utilizat pentru fixarea tablei şi a profilelor pe substructuri şi cadre din oţel (cu sau fără straturi intermediare de izolaţie), precum şi pentru fixări metal pe metal de grosime mare (până la 12 mm)

Material de bază

Informaţii tehnice

- Oţel de construcţii

Ghid de instalare

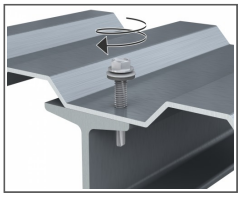

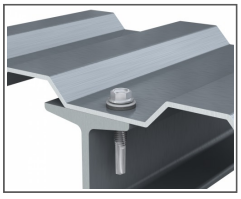

1. Şurubul trebuie instalat la 90 de grade faţă de substrat.
2. Folosiţi un conector magnetic.
3. Setaţi cuplul la minimum.
4. Reduceţi viteza când şaiba începe să se deformeze.
5. Utilizaţi o şurubelniţă cu impact fără fir. Nota: Nu folosiţi niciodată o şurubelniţă electrică.
6. Pentru instalare, utilizaţi o şurubelniţă cu o frecvenţă a loviturilor de 1600 - 2000 rpm cu un cuplu reglementat.

Informaţii despre produs

Mărime	Cod produs	Şurub			Element de instalat		Grosime maximă găurire	Dimensiune şaibă
		Diametru	Lungime	Dimensiune cap	Grosime maximă cu şaibă	Grosime maximă fără şaibă		
		d	l	S	t_{fix}			
		[mm]						
Ø5.5	ONS-55040	5.5	40	8	17	20	12	14, 16, 19

Parametri instalare

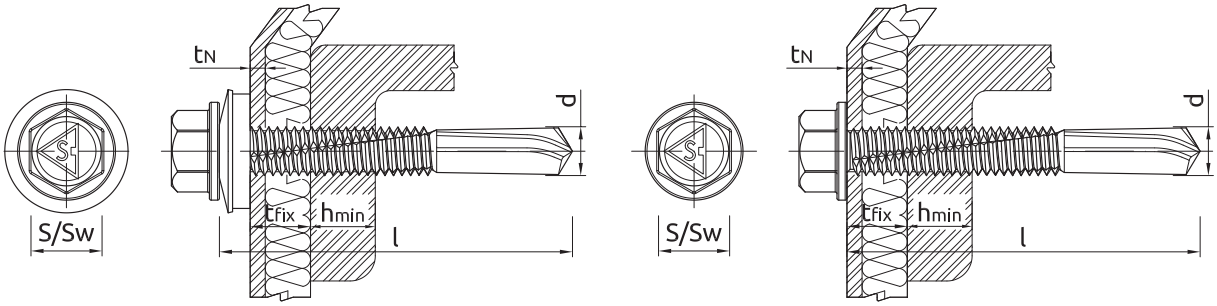

Mărime			Ø5.5
Diametru şurub	d	[mm]	5.5
Diametru gaură în substrat	d_0	[mm]	-
Adâncime minimă gaură în substrat	h_0	[mm]	-
Adâncime minimă de instalare	h_{nom}	[mm]	-
Grosime minimă substrat	h_{min}	[mm]	4
Distanţă minimă între ancore	s_{min}	[mm]	30
Distanţă minimă faţă de margine	c_{min}	[mm]	10
Dimensiune cheie	Sw	[mm]	8

Date performanţă de bază

Date referitoare la performanţă pentru un şurub fără a influenţa distanţa faţă de margine şi spaţiere

Mărime		SARCINĂ DE TRACŢIUNE	SARCINĂ DE FORFECARE
		Ø5.5 (S16)	Ø5.5
SARCINĂ MEDIE			
Grosime substrat 4,00mm	[kN]	2.23	-
Grosime substrat 4mm	[kN]	-	2.17
SARCINĂ SPECIFICĂ			
Grosime substrat 4,00mm	[kN]	1.67	-
Grosime substrat 4mm	[kN]	-	1.38
SARCINĂ DE PROIECTARE			
Grosime substrat 4,00mm	[kN]	1.26	-
Grosime substrat 4mm	[kN]	-	1.04
SARCINĂ RECOMANDATĂ			
Grosime substrat 4,00mm	[kN]	0.90	-
Grosime substrat 4mm	[kN]	-	0.74

Indici de performanță pentru proiectare

INDICI DE PERFORMANȚĂ PENTRU PROIECTARE Ø5.5

SARCINI DE TENSIUNE PENTRU ȘAIBĂ CU ȘURUB 16

Mărime			Ø5.5										
Grosime placă metalică	t_N	[mm]	0.50	0.55	0.63	0.75	0.88	1.00	1.13	1.25	1.50	1.75	2.00
GROSIME SUBSTRAT 4.00 mm													
Sarcină specifică	N_{Rk}	[kN]	1.67	1.92	2.32	2.93	2.96	2.96	2.96	2.96	2.96	2.96	2.96
Rezistență la proiectare γ_{Ms} = 1.33	N_{Rd}	[kN]	1.26	1.44	1.74	2.20	2.23	2.23	2.23	2.23	2.23	2.23	2.23
GROSIME SUBSTRAT 5.00 mm													
Sarcină specifică	N_{Rk}	[kN]	1.67	1.92	2.32	2.93	3.30	3.30	3.30	3.30	3.30	3.30	3.30
Rezistență la proiectare γ_{Ms} = 1.33	N_{Rd}	[kN]	1.26	1.44	1.74	2.20	2.48	2.48	2.48	2.48	2.48	2.48	2.48
GROSIME SUBSTRAT 6.00 mm													
Sarcină specifică	N_{Rk}	[kN]	1.67	1.92	2.32	2.93	3.30	3.30	3.30	3.30	3.30	3.30	3.30
Rezistență la proiectare γ_{Ms} = 1.33	N_{Rd}	[kN]	1.26	1.44	1.74	2.20	2.48	2.48	2.48	2.48	2.48	2.48	2.48
GROSIME SUBSTRAT 7.00 mm													
Sarcină specifică	N_{Rk}	[kN]	1.67	1.92	2.32	2.93	3.30	3.30	3.30	3.30	3.30	3.30	3.30
Rezistență la proiectare γ_{Ms} = 1.33	N_{Rd}	[kN]	1.26	1.44	1.74	2.20	2.48	2.48	2.48	2.48	2.48	2.48	2.48
GROSIME SUBSTRAT 8.00 mm													
Sarcină specifică	N_{Rk}	[kN]	1.67	1.92	2.32	2.93	3.30	3.30	3.30	3.30	3.30	3.30	3.30
Rezistență la proiectare γ_{Ms} = 1.33	N_{Rd}	[kN]	1.26	1.44	1.74	2.20	2.48	2.48	2.48	2.48	2.48	2.48	2.48
GROSIME SUBSTRAT 9.00 mm													
Sarcină specifică	N_{Rk}	[kN]	1.67	1.92	2.32	2.93	3.30	3.30	3.30	3.30	3.30	3.30	3.30
Rezistență la proiectare γ_{Ms} = 1.33	N_{Rd}	[kN]	1.26	1.44	1.74	2.20	2.48	2.48	2.48	2.48	2.48	2.48	2.48
GROSIME SUBSTRAT 10.00 mm													
Sarcină specifică	N_{Rk}	[kN]	1.67	1.92	2.32	2.93	3.30	3.30	3.30	3.30	3.30	3.30	3.30
Rezistență la proiectare γ_{Ms} = 1.33	N_{Rd}	[kN]	1.26	1.44	1.74	2.20	2.48	2.48	2.48	2.48	2.48	2.48	2.48
GROSIME SUBSTRAT 11.0 mm													
Sarcină specifică	N_{Rk}	[kN]	1.67	1.92	2.32	2.93	3.30	3.30	-	-	-	-	-
Rezistență la proiectare γ_{Ms} = 1.33	N_{Rd}	[kN]	1.26	1.44	1.74	2.20	2.48	2.48	-	-	-	-	-

SARCINĂ DE FORFECARE

Mărime			Ø5.5										
Grosime placă metalică	t_N	[mm]	0.50	0.55	0.63	0.75	0.88	1.00	1.13	1.25	1.50	1.75	2.00
GROSIME SUBSTRAT 4.00 mm													
Rezistență specifică	V_{Rk}	[kN]	1.38	1.53	1.85	2.18	2.76	3.22	3.55	3.90	4.53	5.05	5.45
Rezistență la proiectare γ_{Mc} = 1.33	V_{Rd}	[kN]	1.04	1.15	1.39	1.64	2.08	2.42	2.67	2.93	3.41	3.80	4.10
GROSIME SUBSTRAT 5.00 mm													
Rezistență specifică	V_{Rk}	[kN]	1.38	1.53	1.85	2.18	2.76	3.22	3.55	5.87	6.63	7.39	8.16
Rezistență la proiectare γ_{Mc} = 1.33	V_{Rd}	[kN]	1.04	1.15	1.39	1.64	2.08	2.42	2.67	4.41	4.98	5.56	6.14
GROSIME SUBSTRAT 6.00 mm													
Rezistență specifică	V_{Rk}	[kN]	1.38	1.53	1.85	2.18	2.76	3.22	3.55	5.87	6.63	7.39	8.16
Rezistență la proiectare γ_{Mc} = 1.33	V_{Rd}	[kN]	1.04	1.15	1.39	1.64	2.08	2.42	2.67	4.41	4.98	5.56	6.14
GROSIME SUBSTRAT 7.00 mm													
Rezistență specifică	V_{Rk}	[kN]	1.38	1.53	1.85	2.18	2.76	3.22	3.55	5.87	6.63	7.39	8.16
Rezistență la proiectare γ_{Mc} = 1.33	V_{Rd}	[kN]	1.04	1.15	1.39	1.64	2.08	2.42	2.67	4.41	4.98	5.56	6.14
GROSIME SUBSTRAT 8.00 mm													
Rezistență specifică	V_{Rk}	[kN]	1.38	1.53	1.85	2.18	2.76	3.22	3.55	5.87	6.63	7.39	8.16
Rezistență la proiectare γ_{Mc} = 1.33	V_{Rd}	[kN]	1.04	1.15	1.39	1.64	2.08	2.42	2.67	4.41	4.98	5.56	6.14
GROSIME SUBSTRAT 9.00 mm													
Rezistență specifică	V_{Rk}	[kN]	1.38	1.53	1.85	2.18	2.76	3.22	3.55	5.87	6.63	7.39	8.16
Rezistență la proiectare γ_{Mc} = 1.33	V_{Rd}	[kN]	1.04	1.15	1.39	1.64	2.08	2.42	2.67	4.41	4.98	5.56	6.14
GROSIME SUBSTRAT 10.00 mm													
Rezistență specifică	V_{Rk}	[kN]	1.38	1.53	1.85	2.18	2.76	3.22	3.55	5.87	6.63	7.39	8.16
Rezistență la proiectare γ_{Mc} = 1.33	V_{Rd}	[kN]	1.04	1.15	1.39	1.64	2.08	2.42	2.67	4.41	4.98	5.56	6.14

Indici de performanță pentru proiectare

Mărime			Ø5.5										
Grosime placă metalică	t_N	[mm]	0.50	0.55	0.63	0.75	0.88	1.00	1.13	1.25	1.50	1.75	2.00
GROSIME SUBSTRAT 11.0 mm													
Rezistență specifică	V_{Rk}	[kN]	1.38	1.53	1.85	2.18	2.76	3.22	-	-	-	-	-
Rezistență la proiectare γ_{Mc} = 1.33	V_{Rd}	[kN]	1.04	1.15	1.39	1.64	2.08	2.42	-	-	-	-	-

Date tehnice

Cod produs	Dimensiune șaibă [mm]	Cantitate [buc]			Greutate [kg]			Coduri de bare
		Cutie	Exterior	Palet	Cutie	Exterior	Palet	
ONS-55040 [1)]	14, 16, 19	100	1600	38400	0.63	10.1	271.9	5906675331324

1) ETA-10/0183